Klima Shop!®
BY SPENGLER
Zu Ihrem Vorteil.
Für unsere Umwelt!

MAXIMO INVERTER DC 9 HP - DC 12 HP

OLIMPIA SPLENDID
NUOVI SISTEMI USER FRIENDLY

ISTRUZIONI PER INSTALLAZIONE, USO E MANUTENZIONE **I**

INSTRUCTIONS FOR INSTALLATION, USE AND MAINTENANCE **GB**

INSTRUCTIONS POUR L'INSTALLATION, L'EMPLOI ET L'ENTRETIEN **F**

HANDBUCH FÜR INSTALLATION, GEBRAUCH UND WARTUNG **D**

INSTRUCCIONES PARA LA INSTALACIÓN, USO Y MANTENIMIENTO **E**

MANUAL DE INSTALAÇÃO INSTRUÇÕES DE USO E MANUTENÇÃO **P**

AANWIJZINGEN VOOR DE INSTALLATIE, HET GEBRUIK EN HET ONDERHOUD **NL**

ΕΓΧΕΙΡΙΔΙΟ ΟΔΗΓΙΩΝ ΤΟΠΟΘΕΤΗΣΗΣ ΚΑΙ ΧΡΗΣΗΣ **GR**

	I	GB	F	D
	GENERALITA'	***GENERAL INFORMATION***	**GENERALITES**	***ALLGEMEINES***

6	**1.1 INFORMAZIONI GENERALI**	***1.1 GENERAL INFORMATION***	**1.1 INFORMATIONS GÉNÉRALES**	***1.1 ALLGEMEINE HINWEISE***
14	**1.2 SIMBOLOGIA**	***1.2 SYMBOLS***	**1.2 SYMBOLOGIE**	***1.2 BILDSYMBOLE***
14	1.2.1 Pittogrammi redazionali	*1.2.1 Editorial pictograms*	1.2.1 Pictogrammes rédactionnels	*1.2.1 Bildsymbole*
14	1.2.2 Pittogrammi relativi alla sicurezza	*1.2.2 Safety pictograms*	1.2.2 Pictogrammes concernant la sécurité	*1.2.2 Bildsymbole zur Sicherheit*
16	**1.3 USO PREVISTO**	***1.3 PROPER USE***	**1.3 UTILISATION PRÉVUE**	***1.3 BESTIMMUNGS-GEMÄßE VERWENDUNG***
16	**1.4 ZONE DI RISCHIO**	***1.4 HAZARDOUS ZONES***	**1.4 ZONES À RISQUE**	***1.4 GEFAHRENBEREICHE***
18	**1.5 ELENCO COMPONENTI A CORREDO**	***1.5 LIST OF ACCESSORIES SUPPLIED***	**1.5 LISTE DES COMPOSANTS**	***1.5 VERZEICHNIS DER MITGELIEFERTEN KOMPONENTEN***
18	1.5.1 Contenuto della confezione	*1.5.1 Items packed with the unit*	1.5.1 Contenu de l'emballage	*1.5.1 Packungsinhalt*
18	1.5.2 Immagazzinamento	*1.5.2 Storage*	1.5.2 Stockage	*1.5.2 Lagerung*
20	1.5.3 Ricevimento e disimballo	*1.5.3 Receipt and unpacking*	1.5.3 Réception et déballage	*1.5.3 Erhalt und Auspacken des Gerätes*

	INSTALLAZIONE	***INSTALLATION***	**INSTALLATION**	***INSTALLATION***

22	**2.1 MODALITÀ D'INSTALLAZIONE**	***2.1 INSTRUCTIONS FOR INSTALLATION***	**2.1 MODE D'INSTALLATION**	***2.1 HINWEISE ZUR INSTALLATION***
24	**2.2 SCELTA DELLA POSIZIONE DELL'UNITÀ INTERNA**	***2.2 SELECTION OF POSITION OF THE INSIDE UNIT***	**2.2 CHOIX DE LA POSITION DE L'UNITE INTERIEURE**	***2.2 POSITIONIERUNG DER INNENEINHEIT***
26	**2.3 MONTAGGIO DELL'UNITÀ INTERNA**	***2.3 INSTALLATION OF THE INSIDE UNIT***	**2.3 MONTAGE DE L'UNITE INTERIEURE**	***2.3 MONTAGE DER INNENEINHEIT***
26	2.3.1 Montaggio della piastra di fissaggio	*2.3.1 Installation of fastening plate*	2.3.1 Montage de la plaque de fixation	*2.3.1 Montage der Befestigungs-platte*
28	2.3.2 Esecuzione foro passaggio tubi	*2.3.2 Drilling pipe passage holes*	2.3.2 Exécution du trou pour le passage des tuyaux	*2.3.2 Bohrung für das Durchführen der Rohre*
28	2.3.3 Tubo di connessione	*2.3.3 Connective pipe*	2.3.3 Tube de raccordement	*2.3.3 Anschlussschlauch*
30	2.3.4 Installazione unità interna	*2.3.4 Indoor unit installation*	2.3.4 Installation unité interne	*2.3.4 Installation der Inneneinheit*
32	**2.4 MONTAGGIO DELL'UNITÁ ESTERNA**	***2.4 INSTALLATION OF OUTSIDE UNIT***	**2.4 MONTAGE DE L'UNITE EXTERIEURE**	***2.4 MONTAGE DER AUSSENEINHEIT***
32	2.4.1 Scelta della posizione dell'unità esterna	*2.4.1 Selection of position for outside unit*	2.4.1 Choix de la position de l'unité extérieure	*2.4.1 Positionierung der Außeneinheit*
36	2.4.2 Avvertenze di montaggio	*2.4.2 Instructions for installation*	2.4.2 Précautions pour le montage	*2.4.2 Hinweise zur Montage*
38	2.4.3 Apparecchi a pompa di calore	*2.4.3 Air-conditioner with heat pump*	2.4.3 Appareils à pompe à chaleur	*2.4.3 Geräte mit Wärmepumpe*
38	2.4.4 Montaggio unità esterna	*2.4.4 Installation of outside unit*	2.4.4 Montage unité extérieure	*2.4.4 Montage der Außeneinheit*
40	2.4.5 Esecuzione, posa ed allacciamenti delle linee frigorifere	*2.4.5 Installation and connection of cooling lines*	2.4.5 Exécution, pose et branchements des conduits frigorifiques	*2.4.5 Verlegung und Anschluss der Kühlleitungen*
46	2.4.6 Prove e verifiche	*2.4.6 Tests and inspection*	2.4.6 Essais et vérifications	*2.4.6 Überprüfungen*
48	2.4.7 Vuoto impianto	*2.4.7 System vacuum*	2.4.7 Mise sous vide de l'installation	*2.4.7 Vakuumerzeugung in der Anlage*
48	2.4.8 Riempimento impianto	*2.4.8 Filling the system*	2.4.8 Remplissage de l'installation	*2.4.8 Füllung der Anlage*
52	2.4.9 Allacciamento della linea di scarico condensa	*2.4.9 Connection of condensation discharge line*	2.4.9 Branchement de la conduite d'évacuation du condensat	*2.4.9 Anschluss der Kondenswas-serableitung*
54	2.4.10 Connessione del cavo all'unità interna	*2.4.10 Connect the cable to the indoor unit*	2.4.10 Raccordement du câble à l'unité interne	*2.4.10 Anschluss des Kabels an die Außeneinheit*
56	2.4.11 Connessione del cavo all'unità esterna	*2.4.11 Connect the cable to the outdoor unit*	2.4.11 Raccordement du câble à l'unité externe	*2.4.11 Anschluss des Kabels an die Außeneinheit*
58	2.4.12 Alimentazione elettrica	*2.4.12 Power supply*	2.4.12 Alimentation électrique	*2.4.12 Stromversorgung*
60	2.4.13 Consegna dell'impianto	*2.4.13 Delivery of the system*	2.4.13 Livraison de l'installation à l'utilisateur	*2.4.13 Übergabe der Anlage*

Klima Shop® BY SPENGLER
Zu Ihrem Vorteil!
Für unsere Umwelt!

E

GENERALIDADES

1.1 INFORMACIONES GENERALES
1.2 SIMBOLOGÍA
1.2.1 Pictogramas informativos
1.2.2 Pictogramas relativos a la seguridad
1.3 USO PREVISTO
1.4 ZONAS DE RIESGO
1.5 LISTA DE COMPONENTES DEL EQUIPAIAMENTO BASE
1.5.1 Contenido del envase
1.5.2 Almacenamiento
1.5.3 Recepción y desembalaje

INSTALACIÓN

2.1 MODALIDAD DE LA INSTALACIÓN
2.2 ELECCIÓN DE LA POSICIÓN DE LA UNIDAD INTERNA
2.3 MONTAJE DE LA UNIDAD INTERNA
2.3.1 Montaje de la placa de sujeción
2.3.2 Ejecución del agujero para el paso de los tubos
2.3.3 Tubo de conexión
2.3.4 Instalación unidad interior
2.4 MONTAJE DE LA UNIDAD EXTERNA
2.4.1 Elección de la posición de la unidad externa
2.4.2 Advertencias de montaje
2.4.3 Equipos con bomba de calor
2.4.4 Montaje de la unidad externa
2.4.5 Ejecución, tendido y conexión de las líneas frigoríficas
2.4.6 Pruebas y verificaciones
2.4.7 Puesta en vacío de la instalación
2.4.8 Llenado de la instalación
2.4.9 Conexión de la línea de descarga de la condensación
2.4.10 Conexión del cable a la unidad interior
2.4.11 Conexión del cable a la unidad exterior
2.4.12 Alimentación eléctrica
2.4.13 Entrega de la instalación

P

GENERALIDADES

1.1 INFORMAÇÕES GERAIS
1.2 SIMBOLOGIA
1.2.1 Pictogramas redaccionais
1.2.2 Pictogramas relativos à segurança
1.3 USO PREVISTO
1.4 ZONAS A RISCO
1.5 LISTA DE COMPONENTES FORNECIDOS
1.5.1 Conteúdo da embalagem
1.5.2 Armazenagem
1.5.3 Recebimento e desembalagem

INSTALAÇÃO

2.1 MODALIDADE DE INSTALAÇÃO
2.2 ESCOLHA DA POSIÇÃO DA UNIDADE INTERNA
2.3 MONTAGEM DA UNIDADE INTERNA
2.3.1 Montagem da placa de fixação
2.3.2 Execução do furo para a passagem dos tubos
2.3.3 Tubo di conexão
2.3.4 Instalação da unidade interna
2.4 MONTAGEM DA UNIDADE EXTERNA
2.4.1 Escolha da posição da unidade externa
2.4.2 Advertências de montagem
2.4.3 Aparelhos com bomba de calor
2.4.4 Montagem da unidade externa
2.4.5 Execução, assentamento e ligação das linhas de refrigeração
2.4.6 Provas e verificações
2.4.7 Sistema de vácuo
2.4.8 Enchimento da máquina
2.4.9 Ligação da linha de descarga da condensação
2.4.10 Conexão do cabo à unidade interna
2.4.11 Conexão do cabo à unidade externa
2.4.12 Alimentação eléctrica
2.4.13 Entrega do aparelho

NL

ALGEMEEN

1.1 ALGEMENE INFORMATIE
1.2 SYMBOLEN
1.2.1 Redactionele pictogrammen
1.2.2 Pictogrammen over de veiligheid
1.3 BEOOGD GEBRUIK
1.4 RISICOZONES
1.5 LIJST BIJGELEVERE COMPONENTEN
1.5.1 Inhoud van de verpakking
1.5.2 Opslag
1.5.3 Ontvangst en uitpakken

INSTALLATIE

2.1 INSTALLATIEWIJZEN
2.2 KEUZE VAN DE POSITIE VAN DE BINNENUNIT
2.3 MONTAGE VAN DE BINNENUNIT
2.3.1 Montage van de bevestigingsplaat
2.3.2 Boren van het gat voor de doorgang van de leidingen
2.3.3 Verbindingsleiding
2.3.4 Installatie binnenunit
2.4 MONTAGE VAN DE BUITENUNIT
2.4.1 Keuze van de positie van de buitenunit
2.4.2 Waarschuwingen bij de montage
2.4.3 Apparaten met warmtepomp
2.4.4 Montage buitenunit
2.4.5 Uitvoering, plaatsing en aansluiting van de koellijnen
2.4.6 Testen en controles
2.4.7 Vacuüm installatie
2.4.8 Vullen van de installatie
2.4.9 Aansluiting van de lijn van condensafvoer
2.4.10 Verbinding van de kabel met de binnenunit
2.4.11 Verbinding van de kabel met de buitenunit
2.4.12 Elektrische voeding
2.4.13 Levering van de installatie

GR

ΓΕΝΙΚΑ

1.1 ΓΕΝΙΚΕΣ ΠΛΗΡΟΦΟΡΙΕΣ 7
1.2 ΣΥΜΒΟΛΑ 15
1.2.1 Εικονογράμματα σύνταξης 15
1.2.2 Εικονογράμματα σχετικά με την ασφάλεια 15
1.3 ΠΡΟΒΛΕΠΟΜΕΝΗ ΧΡΗΣΗ 17
1.4 ΖΩΝΕΣ ΚΙΝΔΥΝΟΥ 17
1.5 ΕΚΑΤΑΛΟΓΟΣ ΠΡΟΜΗΘΕΥΜΕΝΩΝ ΕΞΑΡΤΗΜΑΤΩΝ 19
1.5.1 Περιεχόμενο της συσκευασίας 19
1.5.2 Αποθήκευση 19
1.5.3 Παραλαβή κι άνοιγμα αμπαλάζ 21

ΕΓΚΑΤΑΣΤΑΣΗ

2.1 ΤΡΟΠΟΣ ΕΓΚΑΤΑΣΤΑΣΗΣ 23
2.2 ΕΠΙΛΟΓΗ ΤΗΣ ΘΕΣΗΣ ΤΗΣ ΕΣΩΤΕΡΙΚΗΣ ΜΟΝΑΔΑΣ 25
2.3 ΣΤΕΡΕΩΣΗ ΤΗΣ ΕΣΩΤΕΡΙΚΗΣ ΜΟΝΑΔΑΣ 27
2.3.1 Τοποθέτηση της πλάκας στερέωσης 27
2.3.2 Υλοποίηση οπής περάσματος σωλήνων 29
2.3.3 Σωλήνας σύνδεσης 29
2.3.4 Τοποθέτηση εσωτερικής μονάδας 31
2.4 ΣΤΕΡΕΩΣΗ ΤΗΣ ΕΞΩΤΕΡΙΚΗΣ ΜΟΝΑΔΑΣ 33
2.4.1 Επιλογή της θέσης της εξωτερικής μονάδας 33
2.4.2 Προειδοποιήσεις για την στερέωση 37
2.4.3 Συσκευές με αντλία θερμότητας 39
2.4.4 Στερέωση εξωτερικής μονάδας 39
2.4.5 Υλοποίηση, τοποθέτηση και συνδέσεις των γραμμών ψύξης 41
2.4.6 Δοκιμές κι έλεγχοι 47
2.4.7 Κενό εγκατάστασης 49
2.4.8 Γέμισμα εγκατάστασης 49
2.4.9 Σύνδεση στη γραμμή αδειάσματος συμπύκνωσης 51
2.4.10 Σύνδεση του καλωδίου στην εσωτερική μονάδα 55
2.4.11 Σύνδεση του καλωδίου στην εξωτερική μονάδα 57
2.4.12 Ηλεκτρική τροφοδότηση 59
2.4.13 Παράδοση της εγκατάστασης 61

klima shop® BY SPENGLER
Zu Ihrem Vorteil. Für unsere Umwelt!

Page	I	GB	F	D
	USO E MANUTENZIONE (parte utente)	***USE AND MAINTENANCE (for the user)***	**MODE D'EMPLOI ET ENTRETIEN (partie utilisateur)**	***BEDIENUNG UND WARTUNG (Benutzer)***
62	**3.1 USO DEL TELECOMANDO**	***3.1 USE OF THE REMOTE CONTROL***	**3.1 MODE D'EMPLOI DE LA TELECOMMANDE**	***3.1 BENUTZUNG DER FERNBEDIENUNG***
62	3.1.1 Inserimento delle batterie	*3.1.1 Insertion of batteries*	3.1.1 Mise en place des piles	*3.1.1 Einlegen der Batterien*
64	3.1.2 Sostituzione delle batterie	*3.1.2 Replacement of batteries*	3.1.2 Remplacement des piles	*3.1.2 Austausch der Batterien*
66	3.1.3 Posizione del telecomando	*3.1.3 Location of the remote controller*	3.1.3 Position de la télécommande	*3.1.3 Position der Fernbedienung*
68	**3.2 COMPONENTI DEL SISTEMA**	***3.2 COMPONENTS OF THE SYSTEM***	**3.2 COMPOSANTS DU SYSTEME**	***3.2 SYSTEMKOMPONENTEN***
70	**3.3 SPIEGAZIONE DELLE ICONE SUL DISPLAY INTERNO**	***3.3 ICON EXPLANATION ON INDOOR DISPLAY BOARD***	**3.3 EXPLICATION DES INCONES FIGURANT SUR L'AFFICHEUR INTERNE**	***3.3 ERLÄUTERUNG DER ICONS AUF DEM INNEREN DISPLAY***
72	**3.4 DESCRIZIONE DEL TELECOMANDO**	***3.4 ESCRIPTION OF REMOTE CONTROL***	**3.4 DESCRIPTION DE LA TELECOMMANDE**	***3.4 BESCHREIBUNG DER FERNBEDIENUNG***
72	3.4.1 Indicatori sul telecomando	*3.4.1 Indicators on remote controller*	3.4.1 Indicateurs figurant sur la télécommande	*3.4.1 Anzeigen auf der Fernbedienung*
76	3.4.2 Funzioni del telecomando	*3.4.2 Features of remote control*	3.4.2 Fonctions de la télécommande	*3.4.2 Funktionen der Fernbedienung*
82	**3.5 PROGRAMMAZIONE**	***3.5 PROGRAMMING***	**3.5 PROGRAMMATION**	***3.5 PROGRAMMIERUNG***
82	3.5.1 Funzionamento automatico	*3.5.1 Automatic operation*	3.5.1 Fonctionnement automatique	*3.5.1 Automatikbetrieb*
86	**3.6 REGOLAZIONE DELLA DIREZIONE DELL'ARIA**	***3.6 ADJUSTING AIR FLOW DIRECTION***	**3.6 REGLAGE DE LA DIRECTION DE L'AIR**	***3.6 REGELUNG DER LUFTSTRÖMUNGSRICHTUNG***
90	**3.7 RAFFREDDAMENTO/ RISCALDAMENTO/SOLO VENTILAZIONE**	***3.7 Cooling/Heating/Fan only operation***	**3.7 REFROIDISSEMENT/ CHAUFFAGE/VENTILATION SEULE**	***3.7 KÜHLUNG/HEIZUNG/NUR BELÜFTUNG***
92	**3.8 DEUMIDIFICAZIONE**	***3.8 DRYING OPERATION***	**3.8 DESHUMIDIFICATION**	***3.8 ENTFEUCHTEN***
94	**3.9 FUNZIONAMENTO CON TIMER**	***3.9 Timer operation***	**3.9 FONCTIONNEMENT AVEC TEMPORISATEUR**	***3.9 BETRIEB MIT TIMER***
96	3.9.1 Esempio di settaggio del TIMER	*3.9.1 Example of timer setting*	3.9.1 Exemple de réglage du TEMPORISATEUR	*3.9.1 Beispiele für TIMER-einstellungen*
100	3.9.2 Esempio di impostazione del TIMER	*3.9.2 Example of timer setting*	3.9.2 Exemple de réglage du TEMPORISATEUR	*3.9.2 Beispiele für TIMER-einstellungen*
102	**3.10 REGOLAZIONE DELL'OROLOGIO**	***3.10 Setting the clock***	**3.10 REGLAGE DE L'HORLOGE**	***3.10 EINSTELLUNG DER UHR***
106	**3.11 FUNZIONAMENTO MANUALE**	***3.11 MANUAL OPERATION***	**3.11 FONCTIONNEMENT MANUEL**	***3.11 HANDBETRIEB***
108	**3.12 MANUTENZIONE E PULIZIA DEL CLIMATIZZATORE**	***3.12 MAINTENANCE AND CLEANING OF THE AIR-CONDITIONER***	**3.12 ENTRETIEN ET NETTOYAGE DU CLIMATISEUR**	***3.12 WARTUNG UND REINIGUNG DES KLIMAGERÄTES***
108	3.12.1 Pulizia dell'unità interna e del telecomando	*3.12.1 Cleaning the indoor unit and remote controller*	3.12.1 Nettoyage de l'unité interne et de la télécommande	*3.12.1 Reinigung der Inneneinheit und der Fernbedienung*
110	3.12.2 Pulizia del filtro dell'aria	*3.12.2 Cleaning the air filter*	3.12.2 Nettoyage du filtre à air	*3.12.2 Reinigung des Luftfilters*
112	**3.13 MANUTENZIONE**	***3.13 MAINTENANCE***	**3.13 ENTRETIEN**	***3.13 WARTUNG***
114	**3.14 CONSIGLI PER IL RISPARMIO ENERGETICO**	***3.14 RECOMMENDATIONS FOR ENERGY SAVINGS***	**3.14 CONSEILS POUR L'ECONOMIE D'ENERGIE**	***3.14 TIPPS ZUM ENERGIESPAREN***
114	**3.15 ASPETTI FUNZIONALI DA NON INTERPRETARE COME INCONVENIENTI**	***3.15 FUNCTIONAL ASPECTS NOT TO BE MISTAKEN FOR ANOMALIES***	**3.15 ASPECTS FONCTIONNELS A NE PAS INTERPRETER COMME INCONVENIENTS**	***3.15 FUNKTIONALE ASPEKTE, DIE NICHT ALS STÖRUNGEN ZU VERSTEHEN SIND***
122	**4.1 SCHEMA ELETTRICO UNITA' INTERNA**	***4.1 INDOOR WIRING DIAGRAM***	**4.1 SCHEMA ELECTRIQUE UNITE INTERNE**	***4.1 ELEKTRISCHER SCHALTPLAN INNENEINHEIT***
122	**4.2 SCHEMA ELETTRICO UNITA' ESTERNA**	***4.2 OUTDOOR WIRING DIAGRAM***	**4.2 SCHEMA ELECTRIQUE UNITE EXTERNE**	***4.2 ELEKTRISCHER SCHALTPLAN AUSSENEINHEIT***
124	**CARATTERISTICHE TECNICHE**	***TECHNICAL FEATURES***	**CARACTERISTIQUES**	***TECHNISCHE MERKMALE***
132	**SUGERENCIAS PARA LA REPARACIÓN DE AVERÍAS**	***TROUBLESHOOTING TIPS***	**SUGGESTIONS POUR L'ELIMINATION DES PANNES**	***HINWEISE ZU FEHLERBEHEBUNG***

Klima Shop® BY SPENGLER
Zu Ihrem Vorteil
Für Unsere Umwelt

E

USO Y MANTENIMIENTO (parte usuario)

3.1 USO DEL MANDO A DISTANCIA
3.1.1 Inserción de las pilas
3.1.2 Substitución de las pilas
3.1.3 Posición del control remoto

3.2 COMPONENTES DEL SISTEMA
3.3 EXPLICACIÓN DE LOS ÍCONOS DEL DISPLAY INTERNO
3.4 DESCRIPCIÓN DEL MANDO A DISTANCIA
3.4.1 Indicadores en el control remoto
3.4.2 Funciones del control remoto

3.5 PROGRAMACIÓN
3.5.1 Funcionamiento automático
3.6 REGULACIÓN DE LA DIRECCIÓN DEL AIRE
3.7 REFRIGERACIÓN/ CALEFACCIÓN/SÓLO VENTILACIÓN
3.8 DESHUMIDIFICACIÓN
3.9 FUNCIONAMIENTO CON TEMPORIZADOR
3.9.1 Ejemplo de ajuste del TEMPORIZADOR
3.9.2 Ejemplo de ajuste del TEMPORIZADOR
3.10 REGULACIÓN DEL RELOJ
3.11 FUNCIONAMIENTO MANUAL
3.12 MANTENIMIENTO Y LIMPIEZA DEL CLIMATIZADOR

3.12.1 Limpieza de la unidad interior y del control remoto

3.12.2 Limpieza del filtro de aire

3.13 MANTENIMIENTO
3.14 CONSEJOS PARA EL AHORRO DE ENERGÍA

3.15 ESTOS ASPECTOS FUNCIONALES NO DEBEN SER INTERPRETADOS COMO INCONVENIENTES
4.1 ESQUEMA ELÉCTRICO DE LA UNIDAD INTERIOR
4.2 ESQUEMA ELÉCTRICO DE LA UNIDAD EXTERIOR

CARACTERÍSTICAS TÉCNICAS

SUGERENCIAS PARA LA REPARACIÓN DE AVERÍAS

P

USO E MANUTENÇÃO (parte do utilizador)

3.1 USO DO TELECOMANDO
3.1.1 Introdução das pilhas
3.1.2 Substituição das pilhas
3.1.3 Posição do telecomando

3.2 COMPONENTES DO SISTEMA
3.3 EXPLICAÇÃO DOS SÍMBOLOS NO VISOR INTERNO
3.4 DESCRIÇÃO DO TELECOMANDO
3.4.1 Indicadores no telecomando
3.4.2 Funções do telecomando

3.5 PROGRAMAÇÃO
3.5.1 Funcionamento automático
3.6 REGULAÇÃO DA DIRECÇÃO DO AR
3.7 ARREFECIMENTO AQUECIMENTO/SÓ VENTILAÇÃO
3.8 DESUMIDIFICAÇÃO
3.9 FUNCIONAMENTO COM TEMPORIZADOR
3.9.1 Exemplo de programação do TEMPORIZADOR
3.9.2 Exemplo de programação do TEMPORIZADOR
3.10 REGULAÇÃO DO RELÓGIO
3.11 FUNCIONAMENTO MANUAL
3.12 MANUTENÇÃO E LIMPEZA DO CLIMATIZADOR

3.12.1 Limpeza da unidade interna e do telecomando

3.12.2 Limpeza do filtro do ar

3.13 MANUTENÇÃO
3.14 CONSELHOS PARA POUPAR ENERGIA

3.15 ASPECTOS DE FUNCIONAMENTO A NÃO CONSIDERAR COMO PROBLEMAS
4.1 ESQUEMA ELÉCTRICO DA UNIDADE INTERNA
4.2 ESQUEMA ELÉCTRICO DA UNIDADE EXTERNA

CARACTERÍSTICAS TÉCNICAS

CONSELHOS PARA A RESOLUÇÃO DE AVARIAS

NL

GEBRUIK EN ONDERHOUD (deel voor gebruiker)

3.1 GEBRUIK VAN DE AFSTANDSBEDIENING
3.1.1 Plaatsing van de batterijen
3.1.2 Vervanging van de batterijen
3.1.3 Positie van de afstandsbediening
3.2 COMPONENTEN VAN HET SYSTEEM
3.3 VERKLARING VAN DE ICONEN OP HET INTERNE DISPLAY
3.4 BESCHRIJVING VAN DE AFSTANDSBEDIENING
3.4.1 Indicators op de afstandsbediening
3.4.2 Functies van de afstandsbediening
3.5 PROGRAMMERING
3.5.1 Automatische werking
3.6 INSTELLING VAN DE RICHTING VAN DE LUCHTSTROOM
3.7 KOELING /VERWARMING/ ALLEEN VENTILATIE

3.8 ONTVOCHTIGING
3.9 WERKING MET TIMER
3.9.1 Voorbeeld van instelling van de TIMER
3.9.2 Voorbeeld van instelling van de TIMER
3.10 INSTELLING VAN DE KLOK
3.11 MANUELE WERKING
3.12 ONDERHOUD EN REINIGING VAN DE KLIMAATREGELAAR

3.12.1 Reiniging van de binnenunit en van de afstandsbediening
3.12.2 Reiniging van het luchtfilter

3.13 ONDERHOUD
3.14 WENKEN VOOR DE ENERGIEBESPARING

3.15 FUNCTIONELE ASPECTEN DIE NIET ALS ONGEMAKKEN BESCHOUWD MOETEN WORDEN
4.1 ELEKTRISCH SCHEMA BINNENUNIT
4.2 ELEKTRISCH SCHEMA BUITENUNIT

TECHNISCHE KENMERKEN

WENKEN VOOR HET VERHELPEN VAN DEFECTEN

GR

ΧΡΗΣΗ ΚΑΙ ΣΥΝΤΗΡΗΣΗ (μέρος χρήστη)

3.1 ΧΡΗΣΗ ΤΟΥ ΤΗΛΕΚΟΝΤΡΟΛ 63
3.1.1 Εισαγωγή των μπαταριών 63
3.1.2 Αλλαγή των μπαταριών 65
3.1.3 Θέση του τηλεχειριστηρίου 67

3.2 ΕΞΑΡΤΗΜΑΤΑ ΤΟΥ ΣΥΣΤΗΜΑΤΟΣ 69
3.3 ΕΠΕΞΗΓΗΣΗ ΤΩΝ ΕΙΚΟΝΩΝ ΣΤΟ ΕΣΩΤΕΡΙΚΟ DISPLAY 71
3.4 ΠΕΡΙΓΡΑΦΗ ΤΟΥ ΤΗΛΕΚΟΝΤΡΟΛ 73
3.4.1 Δείκτες του τηλεχειριστηρίου 73
3.4.2 Λειτουργίες του τηλεχειριστηρίου 77
3.5 ΠΡΟΓΡΑΜΜΑΤΙΣΜΟΣ 83
3.5.1 Αυτόματη λειτουργία 83
3.6 ΡΥΘΜΙΣΗ ΤΗΣ ΚΑΤΕΥΘΥΝΣΗΣ ΤΟΥ ΑΕΡΑ 87
3.7 ΨΥΞΗ/ΘΕΡΜΑΝΣΗ/ΜΟΝΟΝ ΑΝΕΜΙΣΤΗΡΑΣ 91

3.8 ΑΦΥΓΡΑΝΣΗ 93
3.9 ΛΕΙΤΟΥΡΓΙΑ ΜΕ TIMER 95
3.9.1 Παράδειγμα ρύθμισης του TIMER 97
3.9.2 Παράδειγμα ρύθμισης του TIMER 101
3.10 ΡΥΘΜΙΣΗ ΤΟΥ ΡΟΛΟΓΙΟΥ 103
3.11 ΧΕΙΡΟΚΙΝΗΤΗ ΛΕΙΤΟΥΡΓΙΑ 107
3.12 ΣΥΝΤΗΡΗΣΗ ΚΑΙ ΚΑΘΑΡΙΟΤΗΤΑ ΤΟΥ ΚΛΙΜΑΤΙΣΤΙΚΟΥ 109
3.12.1 Καθαρισμός της εσωτερικής μονάδας και του τηλεχειριστηρίου 109
3.12.2 Καθαρισμός του φίλτρου του αέρα 111
3.13 ΣΥΝΤΗΡΗΣΗ 113
3.14 ΣΥΜΒΟΥΛΕΣ ΓΙΑ ΤΗΝ ΕΞΟΙΚΟΝΟΜΗΣΗ ΕΝΕΡΓΕΙΑΣ 115
3.15 ΛΕΙΤΟΥΡΓΙΚΕΣ ΠΛΕΥΡΕΣ ΠΟΥ ΔΕΝ ΠΡΕΠΕΙ ΝΑ ΕΡΜΗΝΕΥΤΟΥΝ ΩΣ ΠΡΟΒΛΗΜΑΤΑ 115
4.1 ΗΛΕΚΤΡΙΚΟ ΣΧΕΔΙΟ ΕΣΩΤΕΡΙΚΗΣ ΜΟΝΑΔΑΣ 123
4.2 ΗΛΕΚΤΡΙΚΟ ΣΧΕΔΙΟ ΕΞΩΤΕΡΙΚΗΣ ΜΟΝΑΔΑΣ 123

ΤΕΧΝΙΚΑ ΧΑΡΑΚΤΗΡΙΣΤΙΚΑ 125

ΥΠΟΔΕΙΞΕΙΣ ΓΙΑ ΤΗΝ ΕΞΑΛΕΙΨΗ ΒΛΑΒΩΝ 134

Klima shop! ® BY SPENGLER
Zu Ihrem Vorteil. Für unsere Umwelt!

I — GENERALITA'

1.1 INFORMAZIONI GENERALI

Documento riservato ai termini di legge con divieto di riproduzione o di trasmissione a terzi senza esplicita autorizzazione della ditta **OLIMPIA SPLENDID**.
Le macchine possono subire aggiornamenti e quindi presentare particolari diversi da quelli raffigurati, senza per questo costituire pregiudizio per i testi contenuti in questo manuale.

Leggere attentamente il presente manuale prima di procedere con qualsiasi operazione (installazione, manutenzione, uso) ed attenersi scrupolosamente a quanto descritto nei singoli capitoli.

LA DITTA COSTRUTTRICE NON SI ASSUME RESPONSABILITÀ PER DANNI A PERSONE O COSE DERIVANTI DALLA MANCATA OSSERVANZA DELLE NORME CONTENUTE NEL PRESENTE LIBRETTO.

La ditta costruttrice si riserva il diritto di apportare modifiche in qualsiasi momento ai propri modelli, fermo restando le caratteristiche essenziali descritte nel presente manuale.

L'installazione e la manutenzione di apparecchiature per la climatizzazione come la presente potrebbero risultare pericolose in quanto all'interno di questi apparecchi è presente un gas refrigerante sotto pressione e componenti elettrici sotto tensione.
Pertanto l'installazione, il primo avviamento e le successive fasi di manutenzione devono essere eseguite esclusivamente da personale autorizzato e qualificato.

Questa unità è conforme alle direttive Europee ECC/73/23, ECC/89/336, ECC 2002/96, ECC 2001/95 e successive modificazioni.

GB — *GENERAL INFORMATION*

GENERAL INFORMATION

This document is restricted in use to the terms of the law and may not be copied or transferred to third parties without the express authorization of the manufacturer, ***OLIMPIA SPLENDID.***
Our machines are subject to change and some parts may appear different from the ones shown here, without this affecting the text of the manual in any way.

Read this manual carefully before performing any operation (installation, maintenance, use) and follow the instructions contained in each chapter.

THE MANUFACTURER IS NOT RESPONSIBLE FOR DAMAGES TO PERSONS OR PROPERTY CAUSED BY FAILURE TO FOLLOW THE INSTRUCTIONS IN THIS MANUAL.

The manufacturer reserves the right to make any changes it deems advisable to its models, although the essential features described in this manual remain the same.

The installation and maintenance of air-conditioners like this one may be hazardous as they contain a cooling gas under pressure as well as powered parts.
Therefore, the installation, first startup and subsequent maintenance should be carried out exclusively by authorized, qualified personnel.

This unit complies with European Directives ECC/73/23, ECC/89/336, ECC 2002/96, ECC 2001/95 and subsequent amendments.

F — GENERALITES

INFORMATIONS GÉNÉRALES

Document réservé aux termes de la loi avec interdiction de reproduction ou de transmission à tiers sans l'autorisation expresse de la société **OLIMPIA SPLENDID**.
Les machines peuvent subir des mises à jour et par conséquent présenter des éléments différents de ceux qui sont représentés, sans que cela constitue pour autant un préjudice pour les textes contenus dans ce manuel.

Lire attentivement le présent manuel avant de procéder à toute opération (installation, entretien, utilisation) et suivre scrupuleusement ce qui est décrit dans chacun des chapitres.

LE FABRICANT DECLINE TOUTE RESPONSABILITE EN CAS DE DOMMAGES AUX PERSONNES OU AUX BIENS DERIVANT DU NON-RESPECT DES NORMES CONTENUES DANS LE PRESENT LIVRET.

Le fabricant se réserve le droit d'apporter à tout moment des modifications à ces modèles, tout en conservant les caractéristiques essentielles décrites dans le présent manuel.

L'installation et l'entretien d'appareils pour la climatisation comme celui qui est décrit dans ce manuel pourraient être dangereux étant donné qu'il se trouve à l'intérieur de ces appareils un gaz frigorigène sous pression ainsi que des composants électriques sous tension.
Par conséquent l'installation, la première mise en route et les phases successives d'entretien doivent être effectuées exclusivement par un personnel agréé et qualifié.

Cette unité est conforme aux directives Européennes ECC/73/23, ECC/89/336, ECC 2002/96, ECC 2001/95 et modifications successives.

D — *ALLGEMEINES*

ALLGEMEINE HINWEISE

Laut Gesetz ist dies ein vertrauliches Dokument, daher gilt das Verbot der Vervielfältigung oder Übermittlung an Dritte ohne ausdrückliche Genehmigung der Firma ***OLIMPIA SPLENDID****.*
An den Geräten können technische Neuerungen vorgenommen werden, d.h. Einzelteile können u.U. anders aussehen als auf den Abbildungen, was jedoch die Gültigkeit der Anweisungen in diesem Benutzerhandbuch in keiner Weise beeinträchtigt.

Bevor Sie mit einer Tätigkeit beginnen (Installation, Instandhaltung, Gebrauch), lesen Sie aufmerksam das vorliegende Benutzerhandbuch und halten Sie sich strengstens an die in den einzelnen Kapiteln dargelegten Anweisungen.

DIE HERSTELLERFIRMA ÜBERNIMMT KEINERLEI VERANTWORTUNG FÜR SCHÄDEN AN PERSONEN ODER SACHEN, DIE DURCH NICHTBEACHTUNG DER IM VORLIEGENDEN BENUTZERHANDBUCH ENTHALTENEN SICHERHEITSVORSCHRIFTEN ENTSTEHEN.

Die Herstellerfirma behält sich das Recht vor, an ihren Modellen jederzeit Veränderungen vorzunehmen, wobei die wesentlichen im vorliegenden Benutzerhandbuch beschriebenen Geräteeigenschaften unverändert bleiben.

Die Installation und Instandhaltung von Klimaanlagen wie der hier beschriebenen können gefährlich sein, da sich im Inneren der Anlagen ein unter Druck stehendes Kühlgas befindet und sie zudem elektrische Bauteile enthalten, die unter Spannung stehen.
Daher dürfen die Installation, die erste Inbetriebsetzung und die nachfolgenden Instandhaltungsarbeiten ausschließlich von autorisiertem und qualifiziertem Personal durchgeführt werden.

Dieses Gert entspricht den europäischen Richtlinien ECC/73/23, ECC/89/336, ECC 2002/96, ECC 2001/95 und den darauffolgenden Änderungen.

Shop! BY SPENGLER zu Ihrem Vorteil für unsere Umwelt

1.1

E

GENERALIDADES

INFORMACIONES GENERALES

Documento reservado según la ley con prohibición de reproducción o transmisión a terceros sin la expresa autorización de la empresa **OLIMPIA SPLENDID**.
Las máquinas pueden ser actualizadas y por lo tanto presentar detalles distintos respecto a aquellos representados, sin constituir por ello, perjuicio para los textos contenidos en el presente manual.

Leer atentamente el presente manual antes de realizar cualquier tipo de operación (instalación, mantenimiento, uso) y abstenerse escrupulosamente a todo lo que se encuentra descripto en cada uno de los capítulos.

LA EMPRESA CONSTRUCTORA NO ASUME NINGUNA RESPONSABILIDAD POR DAÑOS EN PERSONAS O COSAS QUE DERIVEN DE LA FALTA DE OBSERVACIÓN DE LAS NORMAS CONTENIDAS EN EL PRESENTE MANUAL.

La empresa constructora se reserva el derecho de aportar modificaciones en cualquier momento en los propios modelos, manteniendo, sin embargo, las características esenciales descriptas en el presente manual.

La instalación y el mantenimiento de equipos para la climatización como el presente, podrían resultar peligrosos ya que en el interior de dichos equipos se hayan presentes un gas refrigerante bajo presión y componentes eléctricos bajo tensión.
Por lo tanto la instalación, la primera puesta en marcha y las sucesivas fases de mantenimiento tienen que ser realizadas exclusivamente por personal autorizado y cualificado.

Esta unidad cumple con las directivas Europeas ECC/73/23, ECC/89/336, ECC 2002/96, ECC 2001/95 y sucesivas modificaciones.

P

GENERALIDADES

INFORMAÇÕES GERAIS

*Documento reservado nos termos da Lei que proíbe a reprodução ou a transmissão a terceiros sem explícita autorização da firma **OLIMPIA SPLENDID**.*
As máquinas poderão sofrer actualizações e apresentar pormenores diferentes daqueles ilustrados, mas que não prejudicam o conteúdo dos textos presentes neste manual.

Ler atentamente o presente manual antes de efectuar qualquer operação (instalação, manutenção, uso) e respeitar escrupulosamente quanto descrito nos vários capítulos.

A FIRMA CONSTRUTORA NÃO SE ASSUME A RESPONSABILIDADE POR DANOS A PESSOAS OU A COISAS PROVOCADOS PELA INOBSERVÂNCIA DAS NORMAS CONTIDAS NO PRESENTE LIVRETE.

A firma construtora reserva-se o direito de efectuar alterações aos próprios modelos em qualquer momento, mantendo inalteradas as características essenciais descritas no presente manual.

A instalação e a manutenção de aparelhos para a climatização, como o presente, poderá resultar perigosa porque no interior destes aparelhos existe um gás refrigerante sob pressão e componentes elétricos sob tensão.
Portanto a instalação, o primeiro funcionamento e as seguintes fases de manutenção devem ser executadas exclusivamente por pessoal autorizado e qualificado.

Esta unidade cumpre o disposto nas directivas europeias ECC/73/23, ECC/89/336, ECC 2002/96, ECC 2001/95 e alterações posteriores.

NL

ALGEMEEN

ALGEMENE INFORMATIE

Document van vertrouwelijke aard, volgens de wettelijke bepalingen, met verbod op reproductie of versturing aan derden zonder de uitdrukkelijke autorisatie van de firma **OLIMPIA SPLENDID**.De machines kunnen bijwerkingen ondergaan en dus andere onderdelen vertonen dan die afgebeeld worden zonder om deze reden de teksten van deze handleiding te compromitteren.

Lees deze handleiding met aandacht alvorens verder te gaan met om het even welke handeling (installatie, onderhoud, gebruik) en houd u strikt aan hetgeen in de afzonderlijke hoofdstukken beschreven wordt.

DE FABRIKANT STELT ZICH OP GENERLEI WIJZE AANSPRAKELIJK VOOR PERSOONLIJK LETSEL OF MATERIËLE SCHADE DIE HET GEVOLG IS VAN DE VERONACHTZAMING VAN DE VOORSCHRIFTEN DIE IN DEZE HANDLEIDING STAAN.

De fabrikant behoudt zich het recht voor om ieder gewenst moment wijzigingen aan de eigen modellen aan te brengen terwijl de essentiële kenmerken die in deze handleiding beschreven worden onveranderd blijven.

De installatie en het onderhoud van de apparatuur voor klimaatregeling, zoals dit apparaat, zouden gevaarlijk kunnen zijn omdat binnenin deze apparaten onder druk staand koelgas en onder spanning staande elektrische componenten aanwezig zijn.
De installatie, het eerste starten en de daarop volgende onderhoudsfasen dienen dan ook uitsluitend door geautoriseerd en gekwalificeerd personeel worden uitgevoerd.

Deze unit is in overeenstemming met de Europese richtlijnen 73/23/EEG, 89/336/EEG, 2002/96/EEG, 2001/95/EEG en latere wijzigingen daarvan.

GR

ΓΕΝΙΚΑ

ΓΕΝΙΚΕΣ ΠΛΗΡΟΦΟΡΙΕΣ

*Απαγορεύεται σύμφωνα με τον νόμο η αναπαραγωγή ή η μεταβίβαση σε τρίτους του παρόντος εγγράφου χωρίς προηγούμενη άδεια της εταιρείας **OLIMPIA SPLENDID** στην οποία ανήκουν όλα τα δικαιώματα.*
Τα μηχανήματα μπορούν να υποστούν αναθεωρήσεις και επομένως να παρουσιάσουν κάποιες λεπτομέρειες διαφορετικές από εκείνες που απεικονίζονται, χωρίς αυτό να αποτελεί εμπόδιο για την κατανόηση των κειμένων που περιέχονται σ' αυτό το εγχειρίδιο.

Διαβάστε προσεκτικά το παρόν εγχειρίδιο πριν προβείτε σε οποιαδήποτε ενέργεια (τοποθέτηση, συντήρηση, χρήση) και ακολουθείστε λεπτομερώς όσα περιγράφονται στο κάθε κεφάλαιο.

Η ΚΑΤΑΣΚΕΥΑΣΤΡΙΑ ΕΤΑΙΡΕΙΑ ΔΕ ΦΕΡΕΙ ΚΑΜΙΑ ΕΥΘΥΝΗ ΓΙΑ ΒΛΑΒΕΣ ΣΕ ΑΤΟΜΑ Ή ΠΡΑΓΜΑΤΑ ΟΙ ΟΠΟΙΕΣ ΠΡΟΕΡΧΟΝΤΑΙ ΑΠΟ ΤΗΝ ΕΛΛΙΠΗ ΤΗΡΗΣΗ ΤΩΝ ΚΑΝΟΝΩΝ ΠΟΥ ΠΕΡΙΕΧΟΝΤΑΙ ΣΤΟ ΠΑΡΟΝ ΦΥΛΛΑΔΙΟ.

Η κατασκευάστρια εταιρεία διατηρεί το δικαίωμα να επιφέρει τροποποιήσεις στα μοντέλα της οποιαδήποτε στιγμή, κρατώντας σταθερά όμως τα βασικά χαρακτηριστικά που περιγράφονται στο παρόν εγχειρίδιο.

Η τοποθέτηση και η συντήρηση συσκευών κλιματισμού όπως η παρούσα μπορούν να αποδειχτούν επικίνδυνες καθώς στο εσωτερικό αυτών των συσκευών υπάρχει ψυκτικό αέριο υπό πίεση και ηλεκτρικά εξαρτήματα υπό τάση.
Γι' αυτό η τοποθέτηση, η πρώτη λειτουργία και τα ακόλουθα στάδια συντήρησης πρέπει να εκτελούνται αποκλειστικά από εξουσιοδοτημένο και ειδικευμένο προσωπικό.

Αυτή η μονάδα είναι σύμφωνη με τις Ευρωπαϊκές οδηγίες ECC/73/23, ECC/89/336, ECC 2002/96, ECC 2001/95 και τις επόμενες τροπολογίες.

I

Installazioni eseguite al di fuori delle avvertenze fornite dal presente manuale e l'utilizzo al di fuori dei limiti di temperatura prescritti fanno decadere la garanzia.

L'ordinaria manutenzione dei filtri, la pulizia generale esterna possono essere eseguite anche dall'utente, in quanto non comportano operazioni difficoltose o pericolose.

Durante il montaggio, e ad ogni operazione di manutenzione, è necessario osservare le precauzioni citate nel presente manuale, e sulle etichette apposte all'interno degli apparecchi, nonché adottare ogni precauzione suggerita dal comune buonsenso e dalle Normative di Sicurezza vigenti nel luogo d'installazione.

E' necessario indossare sempre guanti ed occhiali protettivi pereseguire interventi sul lato refrigerante degli apparecchi.

I climatizzatori NON DEVONO essere installati in ambienti con presenza di gas infiammabili, gas esplosivi, in ambienti molto umidi (lavanderie, serre, ecc.), o in locali dove sono presenti altri macchinari che generano una forte fonte di calore.

In caso di sostituzione di componenti utilizzare esclusivamente ricambi originali OLIMPIA SPLENDID.

IMPORTANTE!
Per prevenire ogni rischio di folgorazione è indispensabile staccare l'interruttore generale prima di effettuare collegamenti elettrici ed ogni operazione di manutenzione sugli apparecchi.

GB

Failing to comply with the instructions contained in this manual, and using the unit with temperatures exceeding the permissible temperature range will invalidate the warranty.

Routine maintenance of the filters and general external cleaning can be done by the user as these operations are not difficult or dangerous.

During installation and maintenance, respect the precautions indicated in the manual, and on the labels applied inside the units, as well as all the precautions suggested by good sense and by the safety regulations in effect in your country.

Always wear gloves and protective goggles when performing any operations on the refrigerating side of the units.

Air conditioners MUST NOT be installed in places containing inflammable gasses, explosive gasses, or in very humid environments (laundries, greenhouses, etc.), or in places where there are machines that generate very great heat.

In case of replacement of parts, use only original OLIMPIA SPLENDID parts.

IMPORTANT!
To prevent any risk of electrocution, always disconnect the main circuit breaker before making electric connections or performing any maintenance on the units.

F

Les installations effectuées en dehors des instructions fournies par le présent manuel et l'utilisation en dehors des limites de température prescrites annulent la garantie.

L'entretien courant des filtres, le nettoyage général extérieur peuvent être effectués même par l'utilisateur, étant donné que ces opérations ne comportent pas de difficulté ou de danger.

Lors du montage, et à chaque opération d'entretien, il faut observer les précautions citées dans le présent manuel et sur les étiquettes mises à l'intérieur des appareils, ainsi qu'adopter toute les précautions suggérées par le bon sens commun et par les Normes de Sécurité en vigueur sur le lieu de l'installation.

Il faut toujours mettre des gants et chausser des lunettes de protection pour effectuer les interventions sur le côté réfrigérant des appareils.

Les climatiseurs NE DOIVENT PAS être installés dans des pièces où il y a présence de gaz inflammables, gaz explosifs, dans des endroits très humides (buanderies, serres, etc.), ou dans des locaux où se trouvent d'autres machines produisant une importante source de chaleur.

En cas de remplacement de composants, utiliser exclusivement des pièces de rechange originales OLIMPIA SPLENDID.

IMPORTANT!
Afin de prévenir tout risque d'électrocution, il est indispensable de couper le courant au disjoncteur principal avant d'effectuer des branchements électriques et toute opération d'entretien sur les appareils.

D

Installationen die nicht entsprechend den im vorliegenden Handbuch enthaltenen Anweisungen sowie der Einsatz unter Nichtbeachtung der vorgeschriebenen Temperaturgrenzen, geben keinerlei Anspruch auf Garantie.

Die gewöhnliche Instandhaltung der Filter und die allgemeine äußerliche Reinigung können auch durch den Benutzer durchgeführt werden, da sie keine schwierigen oder gefährlichen Tätigkeiten erfordern.

Während der Montage und bei sämtlichen Instandhaltungstätigkeiten müssen die Vorsichtsmaßnahmen eingehalten werden, die in diesem Benutzerhandbuch und auf den Schildern im Innern der Geräte angeführt sind; außerdem müssen sämtliche Vorsichtsmaßnahmen ergriffen werden, die der gesunde Menschenverstand gebietet und die durch die am Installationsort geltenden Sicherheitsbestimmungen vorgeschrieben sind.

Bei Eingriffen an der Kühlseite der Geräte sind stets Schutzhandschuhe und Schutzbrille zu tragen.

Die Klimaanlagen DÜRFEN NICHT in Räumen installiert werden, in denen sich entflammbare oder explosive Gase befinden oder in denen hohe Feuchtigkeit herrscht (Wäschereien, Gewächshäuser usw.) oder in Räumen, in denen sich andere Geräte befinden, die viel Wärme freisetzen.

Bei der Auswechslung von Einzelteilen bitte ausschließlich original OLIMPIA SPLENDID-Ersatzteile verwenden.

WICHTIG!
Um dem Risiko eines Stromschlags vorzubeugen, muss unbedingt der Hauptschalter ausgeschaltet werden, bevor elektrische Anschlüsse hergestellt oder Instandhaltungsarbeiten an den Geräten vorgenommen werden.

Klima Shop! ® BY SPENGLER Zu Ihrem Vorteil Für unsere Umwelt!

E

Si las instalaciones son llevadas a cabo sin respetar las advertencias indicadas en el presente manual y la utilización no observa los límites de temperatura prescritos decae automáticamente la garantía.

El ordinario mantenimiento de los filtros y la limpieza general externa pueden ser realizadas
incluso por el usuario, ya que no comportan operaciones dificultosas o peligrosas .

Durante el montaje, y en cada operación de mantenimiento, es necesario observar las precauciones citadas en el presente manual, y en las etiquetas colocadas en el interior de los equipos, así como adoptar todo tipo de precaución sugerida por el sentido común y por las Normativas de Seguridad vigentes en el lugar de instalación.

Es necesario llevar puestos guantes y gafas de protección para realizar intervenciones en la parte refrigerante de los equipos.

Los climatizadores <u>NO DEBEN</u> ser instalados en ambientes con presencia de gas inflamables, gas explosivos, en ambientes muy húmedos (lavanderías, invernaderos, etc.), o en locales donde se encuentren otras maquinarias que generen una fuerte fuente de calor.

En caso de substitución de componentes utilizar exclusivamente repuestos originales OLIMPIA SPLENDID.

IMPORTANTE!
Para prevenir el riesgo de fulguración es indispensable desconectar el interruptor general antes de efectuar conexiones eléctricas y llevar a cabo las operaciones de mantenimiento en los equipos.

P

Instalações realizadas não de acordo com as indicações incluídas neste manual e utilização do aparelho fora dos limites de temperatura indicados provocam a anulação da garantia.

A manutenção ordinária dos filtros e a limpeza geral externa podem ser executadas mesmo pelo utilizador, porque não comportam operações difíceis ou perigosas.

Durante a montagem, e em cada operação de manutenção, é necessário respeitar as precauções citadas no presente manual, e nas etiquetas que se encontram no interior dos aparelhos, assim como adoptar todas as precauções sugeridas pelo bom-senso comum e pelas Normativas de Segurança em vigor no local de instalação.

É necessário usar luvas e óculos de proteção para efectuar qualquer tipo de intervenção no lado refrigerante dos aparelhos.

Os climatizadores <u>NÃO DEVEM</u> ser instalados em ambientes com presença de gases inflamáveis, gases explosivos, em ambientes muito húmidos (lavandarias, estufas, etc.), ou em locais onde existam outras máquinas que geram uma forte fonte de calor.

Em caso de substituição de componentes utilizar exclusivamente peças de substituição originais OLIMPIA SPLENDID.

IMPORTANTE!
Para prevenir os riscos de fulguração é indispensável desligar o interruptor geral antes de efetuar ligações eléctricas e qualquer operação de manutenção nos aparelhos.

NL

Installaties die uitgevoerd worden zonder inachtneming van de aanwijzingen die in deze handleiding staan en het gebruik buiten de voorgeschreven temperatuurlimieten doen de garantie komen te vervallen.

Het gewone onderhoud van de filters en de algemene externe reiniging kunnen ook door de gebruiker uitgevoerd worden omdat hierbij geen moeilijke of gevaarlijke handelingen betrokken zijn.

Tijdens de montage en bij elk onderhoud is het noodzakelijk de voorzorgsmaatregelen in acht te nemen die in deze handleiding genoemd worden en die ook op de stickers binnenin de apparaten staan. Bovendien moeten alle voorzorgsmaatregelen getroffen worden die door het gezonde verstand ingegeven worden alsmede door de veiligheidsvoorschriften die van kracht zijn in de plaats van installatie.

Het is nodig om altijd veiligheidshandschoenen en -bril te dragen wanneer ingrepen aan de koelzijde van de apparaten uitgevoerd worden.

De klimaatregelaars <u>MOGEN NIET</u> geïnstalleerd worden in een ruimte waar ontvlambare en/of explosieve gassen aanwezig zijn, in zeer vochtige ruimtes (wasruimtes, kassen, enz.) of in ruimtes waar andere machines een sterke warmtebron vormen.

In geval van vervanging van de componenten mogen uitsluitend originele reserveonderdelen van OLIMPIA SPLENDID gebruikt worden.

BELANGRIJK!
Om ieder risico op elektrocutie te voorkomen is het absoluut van belang om de hoofdschakelaar af te sluiten alvorens elektrische aansluitingen tot stand te brengen en bij iedere vorm van onderhoud die op de apparaten uitgevoerd wordt.

GR

Τοποθετήσεις που γίνονται χωρίς την τήρηση των προειδοποιήσεων που περιέχονται στο παρόν εγχειρίδιο και χρήση πέραν των ορίων θερμοκρασίας που καθορίζονται σ' αυτό, ακυρώνουν την εγγύηση.

Η συνήθης συντήρηση των φίλτρων και ο γενικός εξωτερικός καθαρισμός μπορούν να γίνονται και από τον χρήστη, καθώς δεν απαιτούν δύσκολες ή επικίνδυνες εργασίες.

Κατά τη διάρκεια της συναρμολόγησης, και σε κάθε εργασία συντήρησης, είναι απαραίτητο να παίρνονται οι προφυλάξεις που αναφέρονται στο παρόν εγχειρίδιο και πάνω στις ειδικές ετικέτες που βρίσκονται στο εσωτερικό των συσκευών, καθώς και να παίρνονται και όλες οι απαραίτητες προφυλάξεις που υπαγορεύει η κοινή λογική και οι Κανονισμοί Ασφαλείας που ισχύουν στο χώρο τοποθέτησης.

Είναι απαραίτητη πάντα η χρήση γαντιών και προστατευτικών γυαλιών όταν γίνονται επεμβάσεις στην ψυκτική πλευρά των συσκευών.

Τα κλιματιστικά <u>ΔΕΝ ΠΡΕΠΕΙ</u> να τοποθετούνται σε χώρους όπου υπάρχουν εύφλεκτα αέρια, εκρηκτικά αέρια, σε πολύ υγρά περιβάλλοντα (πλυσταριά, θερμοκήπια, κτλ.) ή σε χώρους όπου υπάρχουν άλλες συσκευές που παράγουν μεγάλη πηγή θερμότητας.

Σε περίπτωση αντικατάστασης εξαρτημάτων χρησιμοποιείτε αποκλειστικά αυθεντικά ανταλλακτικά OLIMPIA SPLENDID.

ΣΗΜΑΝΤΙΚΟ!
Για να αποφύγετε κάθε κίνδυνο ηλεκτροπληξίας είναι απαραίτητο να κατεβάζετε το γενικό διακόπτη πριν κάνετε ηλεκτρικές συνδέσεις και κάθε εργασία συντήρησης των συσκευών.

Klima Shop! ® BY SPENGLER Zu Ihrem Vorteil Für unsere Umwelt!

I

Rendere note a tutto il personale interessato al trasporto ed all'installazione della macchina le presenti istruzioni.

I fulmini, le auto nelle vicinanze ed i telefoni cellulari possono causare dei malfunzionamenti. Scollegare l'unità per diversi secondi, quindi riavviare il condizionatore.
Nelle giornate di pioggia è consigliabile scollegare l'alimentazione elettrica per evitare danni provocati da fulmini.
Se l'unità rimane inutilizzata per un lungo periodo, oppure nessuno soggiorna nella stanza climatizzata, per evitare incidenti, è consigliabile scollegare l'alimentazione elettrica.
Per evitare incidenti, spegnere l'interruttore generale prima di pulire o effettuare interventi di manutenzione sull'unità.
Non utilizzare detergenti liquidi o corrosivi per pulire l'unità, non spruzzare acqua o altri liquidi sull'unità in quanto potrebbero danneggiare i componenti in plastica o, addirittura, provocare scosse elettriche.
Non bagnare l'unità interna ed il telecomando. Potrebbero verificarsi corto-circuiti o incendi.
Se notate qualcosa di strano (quale rumore eccezionale, cattivo odore, fumo, innalzamento anomalo della temperatura, o dispersioni elettriche, ecc.) scollegare immediatamente l'alimentazione elettrica. Contattare il rivenditore locale.

Non lasciare il condizionatore in funzione per lunghi periodi se l'umidità è elevata e vi sono porte o finestre aperte.
L'umidità potrebbe condensarsi e bagnare o danneggiare gli arredi.

Non collegare o scollegare la spina di alimentazione durante il funzionamento.
Vi è il rischio di incendio o scosse elettriche

Non toccare (se in funzione) il prodotto con le mani bagnate.
Vi è il rischio di incendio o scosse elettriche.

Non posizionare il riscaldatore o altre apparecchiature vicine al cavo di alimentazione.
Vi è il rischio di incendio o scosse elettriche.

Fate attenzione che l'acqua non entri nelle parti elettriche.
Potrebbe provocare incendi, guasti al prodotto o scosse elettriche.

Non aprire la griglia di ingresso durante il funzionamento.
Vi è il rischio di farsi male, di prendere la scossa o di danneggiare il prodotto.

Non bloccare l'ingresso o l'uscita del flusso di aria.
Potrebbe danneggiare il prodotto

GB

The following instructions must be made known to all personnel involved in the machine's transport and installation.

Lightning, neighboring car and mobile telephone may cause malfunction. Now unplug your unit for several seconds, then restart your air conditioner.
In rainy day please cut off power supply to avoid damage caused by lightning.
If the unit is left unused for long time or nobody ie in the conditioned room, please turn off the main power supply to avoid accident.
Please turn off the main power supply to avoid accident before cleaning or maintaining the unit.
Do not use cleaning agent, liquefacient or corrosive cleanser to clean the unit or spray water or other liquid at unit, all these may damage plastic components, even cause electric shock.
Do not wet indoor unit and remote controller. Otherwise, it may cause short circuit or fire.
If any abnormal symptom (such as exceptional noise, odor, smog, abnormal temperature rise or electric leakage etc.) occur, turn off the power supply immediately. Please contact local dealer.

Do not let the air conditioner run for a long time when the humidity is very high and a door or a window is left open.
Moisture may condense and wet or damage furniture.

Do not plug or unplug the power supply plug during operation.
There is risk of fire or electric shock.

Do not touch (operation) the product with wet hands.
There is risk of fire or electric shock.

Do not place a heater or other appliance near the power cable.
There is risk of fire and electric shock.

Do not allow water to run into electric parts.
It may cause fire, failure of the product, or electric shock.

Do not open the inlet grill of the product during operation.
There is risk of physical injury, electric shock, or product failure.

Do not block the inlet or outlet of air flow.
It may cause product failure.

F

Communiquer ces instructions à tout le personnel concerné par le transport et l'installation de la machine.

La foudre, les voitures voisines et les téléphones cellulaires peuvent provoquer des dysfonctionnements. Débranchez l'unité pendant quelques secondes puis remettez le climatiseur en marche.
Les jours de pluie, il est recommandé de débrancher l'alimentation électrique pour éviter des dégâts causés par la foudre. Si l'unité reste inutilisée pendant longtemps ou qu'il n'y a personne dans la pièce climatisée, il est recommandé de débrancher l'alimentation électrique pour éviter des accidents.
Pour éviter des accidents, éteignez l'interrupteur général avant de nettoyer ou d'effectuer des interventions d'entretien sur l'unité.
N'utilisez pas de détergents liquides ou corrosifs pour nettoyer l'unité, ne projetez pas d'eau ou d'autres liquides sur l'unité car cela pourrait abîmer les éléments en plastique, voire provoquer des chocs électriques.
Ne mouillez pas l'unité intérieure ni la télécommande, car cela pourrait entraîner des courts-circuits ou des incendies.
Si quelque chose vous semble bizarre (bruit exceptionnel, mauvaise odeur, fumée, augmentation anormale de la température ou dispersions électriques, etc.), débranchez immédiatement l'alimentation électrique. Contactez le revendeur local.

Ne pas laisser le climatiseur en fonction pendant de longues périodes en présence d'une humidité élevée ou de portes ou fenêtres ouvertes.
L'humidité pourrait se condenser et mouiller ou endommager les meubles.

Ne pas brancher ou débrancher la fiche d'alimentation pendant le fonctionnement.
Il y a risque d'incendie ou d'électrocution.

Ne pas toucher (s'il est en fonction) le produit avec les mains mouillées.
Il y a risque d'incendie ou d'électrocution.

Ne pas placer le réchauffeur ou d'autres appareils à proximité du cordon d'alimentation.
Il y a risque d'incendie ou d'électrocution.

Veiller à ce qu'il n'entre pas d'eau dans les parties électriques.
Cela pourrait provoquer des incendies, une détérioration ou du produit ou une électrocution.

Ne pas ouvrir la grille d'entrée pendant le fonctionnement.
Il y a risque de blessure, d'électrocution ou de détérioration du produit.

Ne pas bloquer l'entrée ou la sortie du flux d'air.
Cela pourrait endommager le produit

D

Das für den Transport und für die Maschineninstallation zuständige Personal ist von diesen Anweisungen in Kenntnis zu setzen.

Blitze, Autos in der Nähe und Mobiltelefone können Betriebsstörungen verursachen.
Trennen Sie die Einheit für einige Sekunden ab und starten Sie anschließend die Klimaanlage neu.
An Regentagen empfiehlt es sich, die elektrische Stromversorgung abzutrennen, um durch Blitze verursachte Schäden zu vermeiden.
Wenn die Einheit für eine längere Zeit unbenutzt bleibt oder niemand sich im klimatisierten Raum aufhält, empfiehlt es sich zur Vermeidung von Unfällen, den elektrischen Strom zu trennen.
Schalten Sie zur Vermeidung von Unfällen vor Reinigungs- oder Wartungsarbeiten an der Einheit den Hauptschalter aus.
Verwenden Sie keine flüssigen oder korrosiven Reinigungsmittel zum Säubern der Einheit. Spritzen Sie kein Wasser oder sonstige Flüssigkeiten auf die Einheit, da die Kunststoffkomponenten beschädigt oder sogar elektrische Stromschläge herbeigeführt werden könnten.
Nässen Sie die Inneneinheit und die Fernbedienung nicht. Andernfalls könnte es zu Kurzschlüssen oder Bränden kommen. Wenn Sie ungewöhnliche Erscheinungen bemerken (starke Geräusche, unangenehme Gerüche, Rauch, anomale Temperaturanstiege, Verlustströme usw.), trennen Sie die elektrische Stromversorgung unverzüglich ab. Nehmen Sie Kontakt mit Ihrem örtlichen Wiederverkäufer auf.

Lassen Sie das Klimagerät nicht für längere Zeit in Betrieb, wenn die Feuchtigkeit sehr hoch ist oder die Fenster geöffnet sind.
Die Feuchtigkeit könnte kondensieren und Einrichtungsgegenstände nässen oder beschädigen.

Stecken oder ziehen Sie den Netzstecker nicht während des Betriebs.
Es besteht die Gefahr von Stromschlägen.

Berühren Sie (falls in Betrieb) das Produkt nicht mit feuchten Händen.
Es besteht die Gefahr von Brand oder Stromschlägen.

Positionieren Sie die Heizung oder andere Geräte nicht in der Nähe des Versorgungskabels.
Es besteht die Gefahr von Brand oder Stromschlägen.

Achten Sie darauf, dass kein Wasser in elektrische Teile gelangt.
Dies könnte zu Bränden, Produktschäden oder Stromschlägen führen.

Öffnen Sie den Eingangsrost nicht während des Betriebs.
Es besteht die Gefahr von Verletzungen, Stromschlägen oder Produktschäden

Blockieren Sie nicht den Einlass oder Auslass des Luftstroms.
Das Produkt könnte beschädigt werden.

Klima Shop® BY SPENGLER
Zu Ihrem Vorteil
Für unsere Umwelt!

E

Poner las presentes instrucciones en conocimiento de todo el personal afectado por el transporte y la instalación de la máquina.

Los rayos, los automóviles cercanos y los teléfonos móviles pueden causar disfunciones. Desconecte la unidad durante algunos segundos y, a continuación, reencienda el acondicionador.
En los días de lluvia se recomienda desconectar la alimentación eléctrica para evitar eventuales daños provocados por los rayos.
Si la unidad permanece inutilizada por un período prolongado, o si nadie ocupa la habitación climatizada, se recomienda desconectar la alimentación eléctrica para evitar accidentes.
Para evitar accidentes, apague el interruptor general entes de limpiar o realizar operaciones de mantenimiento en la unidad.
No utilice detergentes líquidos o corrosivos para limpiar la unidad; no atomice agua u otros líquidos en la unidad, ya que podrían dañar los componentes de plástico o provocar descargas eléctricas.
No moje la unidad interior ni el control remoto; podrían verificarse cortocircuitos o incendios.
Si observa algo extraño (como, por ejemplo, ruido inusual, mal olor, humo, aumento anómalo de la temperatura, dispersiones eléctricas, etc.), desconecte inmediatamente la alimentación eléctrica. Contacte con el revendedor local.

No deje el acondicionador en funcionamiento para períodos prolongados si la humedad es elevada y hay puertas o ventanas abiertas.
La humedad podría condensarse y mojar o dañar los muebles.

No conecte ni desconecte la clavija de alimentación durante el funcionamiento.
Riesgo de incendio o descargas eléctricas.

No toque el aparato con las manos mojadas cuando está en funcionamiento.
Riesgo de incendio o descargas eléctricas.

No coloque el calentador u otros aparatos cerca del cable de alimentación.
Riesgo de incendio o descargas eléctricas.

Verifique que el agua no entre en contacto con las partes eléctricas.
Riesgo de incendio, descargas eléctricas o averías del aparato.

No abra la rejilla de entrada durante el funcionamiento.
Riesgo de heridas, descargas eléctricas o averías del aparato.

No bloquee la entrada ni la salida del aire.
Riesgo de averías del aparato.

P

Comunique estas instruções a todo o pessoal que se ocupar do transporte e da instalação da máquina.

Os relâmpagos, os automóveis nas proximidades e os telemóveis podem provocar maus funcionamentos. Desligar o aparelho por alguns segundos, depois ligar novamente o aparelho de ar condicionado.
Nos dias de chuva é aconselhável desligar a alimentação eléctrica para evitar possíveis danos provocados por relâmpagos.
Se o aparelho estiver sem ser utilizado por um período prolongado, ou se ninguém usar a divisão climatizada, para evitar acidentes, é aconselhável desligar a alimentação eléctrica.
Para evitar acidentes, desligar o interruptor geral antes de limpar ou efectuar trabalhos de manutenção no aparelho.
Não utilizar detergentes líquidos ou corrosivos para limpar o aparelho, não borrifar água nem outros líquidos no aparelho pois poderão estragar-se os componentes de plástica ou, inclusivamente, provocar choques eléctricos.
Não molhar a unidade interna nem o telecomando. Poderão verificar-se curto-circuitos ou incêndios.
Se notar alguma coisa estranha (tal como ruído excepcional, maus cheiros, fumo, aumento anormal da temperatura ou dispersões eléctricas, etc.) desligar imediatamente a alimentação eléctrica. Contactar o revendedor local.

Não deixar o aparelho de ar condicionado a funcionar durante períodos prolongados se a humidade for elevada e hajam portas ou janelas abertas.
A humidade poderá condensar-se e molhar ou danificar a mobília do local.

Não ligar ou desligar a ficha de alimentação durante o funcionamento.
Existe o perigo de incêndio ou de choques eléctricos

Não tocar (se estiver a funcionar) o aparelho com as mãos molhadas.
Existe o perigo de incêndio ou de choques eléctricos.

Não colocar o aquecedor ou outras aparelhagens junto ao cabo de alimentação
Existe o perigo de incêndio ou de choques eléctricos.

Prestar atenção que não entre água nas partes eléctricas
Poderia provocar incêndios, avarias no aparelho ou choques eléctricos.

Não abrir a grelha de entrada durante o funcionamento.
Existe o perigo de ferimentos, choques eléctricos ou danos no aparelho.

Não obstruir a entrada ou a saída do fluxo de ar.
Poderia danificar o aparelho

NL

Voorzie al het personeel dat bij het transport en de installatie van de machine betrokken is van deze instructies.

Bliksems, auto's die zich in de nabijheid bevinden, en mobiele telefoons kunnen storingen veroorzaken. Sluit de unit een aantal seconden af en start de klimaatregelaar vervolgens opnieuw.
Op regendagen wordt het aangeraden de elektrische voeding af te sluiten om schade te voorkomen die door bliksems veroorzaakt wordt.
Indien de unit lange tijd ongebruikt blijft, of indien niemand in de ruimte verblijft die blootgesteld wordt aan de werking van de klimaatregelaar, is het raadzaam, teneinde ongelukken te vermijden, om de elektrische voeding af te sluiten.
Om ongelukken te vermijden moet de hoofdschakelaar uitgezet worden alvorens de unit te reinigen of er onderhoud op uit te voeren.
Gebruik geen vloeibare of corroderende reinigingsmiddelen om de unit te reinigen. Spuit geen water of andere vloeistoffen op de unit omdat de plastic onderdelen hierdoor beschadigd kunnen raken of zelfs elektrische schokken veroorzaakt kunnen worden.
Maak de binnenunit en de afstandsbediening niet nat. Er zou kortsluiting of brand kunnen ontstaan.
Indien vreemde verschijnselen opgemerkt worden (zoals vreemde geluiden, vieze geur, rook, afwijkende temperatuurstijging of elektrische dispersie, enz.), moet de elektrische voeding onmiddellijk worden afgesloten. Neem contact op met de plaatselijke verkoper.

Laat de klimaatregelaar niet gedurende lange tijd in werking indien het vochtgehalte hoog is en deuren of ramen open zijn.
De vochtigheid zou condensvorming kunnen veroorzaken waardoor het interieur nat of beschadigd wordt.

Sluit de voedingsstekker tijdens de werking niet aan of af.
Risico op brand of elektrische schokken.

Raak het product (indien in werking) niet aan met natte handen.
Risico op brand of elektrische schokken.

Plaats de verwarming of andere apparatuur niet in de nabijheid van de voedingskabel.
Risico op brand of elektrische schokken.

Zorg ervoor dat het water niet in de elektrische onderdelen dringt.
Dit zou brand, defecten aan het product of elektrische schokken kunnen veroorzaken.

Open het inlaatrooster niet tijdens de werking.
U kunt zich zeer doen, een schok krijgen of het product beschadigen.

Blokkeer de inlaat of de uitlaat van de luchtstroom niet.
Dit zou het product kunnen beschadigen.

GR

Γνωστοποιήστε τις παρούσες οδηγίες σε όλο το προσωπικό που αναλαμβάνει τη μεταφορά και την τοποθέτηση του μηχανήματος.

Οι κεραυνοί, τα αυτοκίνητα σε κοντινή απόσταση και τα κινητά τηλέφωνα μπορούν να προκαλέσουν δυσλειτουργίες.
Αποσυνδέστε τη συσκευή για μερικά δευτερόλεπτα, και στη συνέχεια θέστε σε εκκίνηση και πάλι το κλιματιστικό.
Τις βροχερές ημέρες συνιστάται να αποσυνδέετε την ηλεκτρική τροφοδοσία προς αποφυγή ζημιών που προκαλούνται από τους κεραυνούς.
Εάν η μονάδα δεν χρησιμοποιηθεί για μεγάλη χρονική περίοδο, ή εάν δεν βρίσκεται κανείς στον κλιματιζόμενο χώρο, προς αποφυγή ατυχημάτων, συνιστάται να αποσυνδέσετε την ηλεκτρική τροφοδοσία.
Προς αποφυγή πυρκαγιάς, σβήστε το γενικό διακόπτη πριν να καθαρίσετε ή να κάνετε επεμβάσεις συντήρησης στη μονάδα. Μην χρησιμοποιείτε υγρά ή διαβρωτικά απορρυπαντικά για τον καθαρισμό της μονάδας, μην ψεκάζετε με νερό ή άλλα υγρά τη μονάδα γιατί θα μπορούσαν να καταστρέψουν τα πλαστικά εξαρτήματα ή, μάλιστα, να προκαλέσουν ηλεκτροπληξίες.
Μην βρέχετε την εσωτερική μονάδα και το τηλεχειριστήριο. Μπορεί να προκληθούν βραχυκυκλώματα ή πυρκαγιά.
Εάν παρατηρήσετε κάτι το παράξενο (κάποιον εξαιρετικό θόρυβο, κακοσμία, καπνό, ανώμαλη αύξηση της θερμοκρασίας, ή ηλεκτρικές διαρροές, κλπ.) αποσυνδέστε αμέσως την ηλεκτρική τροφοδοσία. Επικοινωνήστε με το τοπικό κατάστημα πώλησης.

Μην αφήνετε το κλιματιστικό σε λειτουργία για μεγάλα διαστήματα εάν η υγρασία είναι υψηλή και υπάρχουν ανοιχτές πόρτες ή παράθυρα.
Η υγρασία μπορεί να συμπυκνωθεί και να βρέξει ή να προκαλέσει φθορές στην επίπλωση.

Μην συνδέετε ή αποσυνδέετε το φις τροφοδοσίας κατά τη διάρκεια της λειτουργίας.
Υπάρχει κίνδυνος πυρκαγιάς ή ηλεκτροπληξίας

Μην αγγίζετε (εάν βρίσκεται σε λειτουργία) το προϊόν με βρεγμένα χέρια.
Υπάρχει κίνδυνος πυρκαγιάς ή ηλεκτροπληξίας.

Μην τοποθετείτε το θερμαντήρα ή άλλες συσκευές κοντά στο καλώδιο τροφοδοσίας
Υπάρχει κίνδυνος πυρκαγιάς ή ηλεκτροπληξίας.

Προσοχή να μην εισέλθει το νερό στα ηλεκτρικά μέρη
Θα μπορούσαν να προκληθούν πυρκαγιές, βλάβες στο προϊόν ή ηλεκτροπληξία.

Μην ανοίγετε τη σχάρα εισόδου κατά τη διάρκεια τη λειτουργίας.
Υπάρχει κίνδυνος τραυματισμού, ηλεκτροπληξίας ή καταστροφής του προϊόντος.

Μην μπλοκάρετε την είσοδο ή την έξοδο της ροής του αέρα.
Θα μπορούσε να προκληθεί βλάβη στο προϊόν

BY SPENGLER
Zu Ihrem Vorteil.

I

Non inserire dita o altri oggetti nell'ingresso o nell'uscita dell'aria mentre l'apparecchio è in funzione.
Vi sono parti affilate ed in movimento che potrebbero ferirvi.

Non bere l'acqua che fuoriesce dall'apparecchio.
Non è igienico e potrebbe provocare dei seri problemi per la salute

Arieggiare l'ambiente prima di azionare il condizionatore d'aria se vi sono perdite di gas da altre apparecchiature.
Vi è il rischio di esplosioni, incendi e bruciature.

Arieggiare bene l'ambiente se utilizzato insieme ad una stufa, ecc.
Potrebbe venire a mancare l'ossigeno.

Se entra acqua nell'apparecchiatura, spegnere l'interruttore. Scollegare l'alimentazione togliendo la spina e contattare l'assistenza tecnica qualificata.

Non immettere R-410A nell'atmosfera: l'R-410A è un gas serra fluorurato, richiamato nel Protocollo di Kyoto, con un Potenziale di Riscaldamento Globale (GWP)= 1975

SMALTIMENTO

Il simbolo sul prodotto o sulla confezione indica che il prodotto non deve essere considerato come un normale rifiuto domestico, ma deve essere portato nel punto di raccolta appropriato per il riciclaggio di apparecchiature elettriche ed elettroniche.
Provvedendo a smaltire questo prodotto in modo appropriato, si contribuisce a evitare potenziali conseguenze negative per l'ambiente e per la salute, che potrebbero derivare da uno smaltimento inadeguato del prodotto.
Per informazioni più dettagliate sul riciclaggio di questo prodotto, contattare l'ufficio comunale, il servizio locale di smaltimento rifiuti o il negozio in cui è stato acquistato il prodotto.
Questa disposizione è valida solamente negli Stati membri dell'UE.

GB

Do not insert hands or other object through air inlet or outlet while the product is operated.
There are sharp and moving parts that could cause personal injury.

Do not drink the water drained from the product.
It is not sanitary could cause serious health issues.

Ventilate room before operating air conditioner if there is a gas leakage from another appliance.
It may cause explosion, fire and, burns.

Ventilate the room well when used together with a stove, etc.
An oxygen shortage may occur.

If water enters the unit, turn the unit off at the power outlet and switch off the circuit breaker. Isolate supply by taking the power-plug out and contact a qualified service technician.

Do not vent R-410A into atmosphere: R-410A is a fluorinated greenhouse gas, covered by Kyoto Protocol, with a Global Warming Potential (GWP) = 1975

DISPOSAL

This symbol on the product or its packaging indicates that the appliance cannot be treated as normal domestic trash, but must be handed in at a collection point for recycling electric and electronic appliances.
Your contribution to the correct disposal of this product protects the environment and the health of your fellow men. Health and the environment are endangered by incorrect disposal.
Further information about the recycling of this product can be obtained from your local town hall, your refuse collection service, or in the store at which you bought the product.
This regulation is valid only in EU member states.

F

Ne pas introduire les doigts ou d'autres objets dans l'entrée ou dans la sortie de l'air pendant que l'appareil est en fonction.
Sont présentes des parties tranchantes et en mouvement qui pourraient vous blesser.

Ne pas boire l'eau qui sort de l'appareil.
Cela n'est pas hygiénique et provoquer de graves problèmes pour la santé.

Aérer la pièce avant d'actionner le climatiseur en cas de fuites de gaz d'autres appareils.
Il y a risque d'explosion, d'incendie ou de brûlure.

Bien aérer la pièce si l'appareil est utilisé en même temps qu'un poêle etc.
L'oxygène pourrait devenir insuffisant.

Si de l'eau entre dans l'appareil, éteindre au moyen de l'interrupteur. Coupez l'alimentation électrique en débranchant la fiche et contacter l'assistance technique qualifiée.

Ne pas émettre de R-410A dans l'atmosphère: le R-410A est un gaz à effet de serre fluoré, cité dans le Protocole de Kyoto, avec un Pouvoir de Réchauffement Global (GWP) égal à 1975

ELIMINATION

Ce symbole apposé sur le produit ou son emballage indique que ce produit ne doit pas être jeté au titre des ordures ménagères normales, mais doit être remis à un centre de collecte pour le recyclage des appareils électriques et électroniques.
En contribuant à une élimination correcte de ce produit, vous protégez l'environnement et la santé d'autrui. L'environnement et la santé sont mis en danger par une élimination incorrecte du produit.
Pour toutes informations complémentaires concernant le recyclage de ce produit, adressez-vous à votre municipalité, votre service des ordures ou au magasin où vous avez acheté le produit.
Cette consigne n'est valable que pour les états membres de l'UE.

D

Führen Sie nicht die Hände oder Gegenstände in den Lufteinlass oder -auslass, während das Gerät in Betrieb ist.
Scharfe Teile in Bewegung können Verletzungen herbeiführen.

Trinken Sie das aus dem Gerät tretende Wasser nicht.
Dies ist unhygienisch und kann zu schweren Gesundheitsschäden führen.

Lüften Sie beim Austreten von Gas aus anderen Geräten den Raum, bevor Sie die Klimaanlage betätigen.
Es besteht die Gefahr von Explosionen, Bränden oder Verbrennungen.

Lüften Sie den Raum gut, wenn Sie das Gerät zusammen mit einem Ofen usw. benutzen.
Es könnte zu Sauerstoffmangel kommen.

Schalten Sie das Gerät beim Eintreten von Wasser aus. Trennen Sie die Stromversorgung, indem Sie den Netzstecker ziehen, und rufen Sie den qualifizierten technischen Kundendienst.

R-410A nicht in die Atmosphäre auslassen: R-410A ist ein im Kyoto-Protokoll verzeichnetes Fluorgas mit einem globalem Treibhauspotential (GWP) = 1975

ENTSORGUNG

Dieses Symbol auf dem Produkt oder seiner Verpackung weist darauf hin, dass dieses Produkt nicht als normaler Haushaltsabfall zu behandeln ist, sondern an einem Sammelpunkt für das Recycling von elektrischen und elektronischen Geräten abgegeben werden muss.
Durch Ihren Beitrag zum korrekten Entsorgen dieses Produktes schützen Sie die Umwelt und die Gesundheit Ihrer Mitmenschen. Umwelt und Gesundheit werden durch falsches Entsorgen gefährdet.
Weitere Informationen über das Recycling dieses Produktes erhalten Sie von Ihrem Rathaus, Ihrer Müllabfuhr oder dem Geschäft, in dem Sie das Produkt gekauft haben.
Diese Vorschrift ist nur gültig für Mitgliedstaaten der EU.

Klima Shop! BY SPENGLER Zu Ihrem Vorteil für unsere Umwelt

E

No introduzca los dedos u otros objetos en la entrada o en la salida del aire cuando el aparato está en funcionamiento.
Hay partes afiladas y en movimiento que podrían causar heridas.

No beba el agua que sale del aparato.
No es higiénico y podría provocar serios problemas de salud.

Si hay pérdidas de gas de otros aparatos, ventile el ambiente antes de encender el acondicionador de aire.
Riesgo de explosiones, incendios y quemaduras.

Si el aparato se utiliza junto a una estufa, etc., ventile bien el ambiente.
Podría producirse la falta de oxígeno.

Si entra agua en el aparato, accione el interruptor. Desconecte la alimentación extrayendo la clavija y contacte con un servicio de asistencia técnica cualificado.

No libere R-410A en la atmósfera: el R-410A es un gas invernadero fluorado, citado en el Protocolo de Kyoto, con un Potencial de Calentamiento Global (GWP) = 1975

DESGUACE

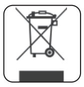

Este símbolo sobre el producto o su embalaje, indica que el mismo no puede ser tratado como residuo doméstico habitual, sino debe ser entregado en un punto de recogida para el reciclado de aparatos eléctricos y electrónicos.
Con su contribución para el desguace correcto de este producto, protegerá el medio ambiente y la salud de sus prójimos. Con un desguace erróneo, se pone en riesgo el medio ambiente y la salud.
Otras informaciones sobre el reciclado de este producto las obtendrá de su ayuntamiento, recogida de basura o en el comercio donde haya adquirido el producto.
Esta norma es válida únicamente para los estados miembros de la UE.

P

Não introduzir os dedos ou quaisquer objectos na entrada ou na saída do ar enquanto o aparelho estiver a funcionar.
Há partes afiadas e em movimento que poderão provocar ferimentos.

Não beber a água que sai do aparelho.
Não é higiénico e poderia provocar problemas graves de saúde.

Arejar bem o ambiente antes de accionar o aparelho de ar condicionado se houver fugas de gás de outras aparelhagens.
Existe o perigo de explosões, incêndios e queimaduras.

Arejar bem o ambiente se o aparelho for utilizado juntamente com um aquecedor, etc.
Poderá faltar oxigénio.

Se entrar água no aparelho, desligar o interruptor. Desligar a alimentação tirando a ficha e contactar Assistência Técnica qualificada.

Não libertar o R-410A para a atmosfera: o R-410A é um gás de efeito estufa fluorurado, indicado no Protocolo de Kyoto, com um Potencial de Aquecimento Global (GWP) = 1975

ELIMINAÇÃO

Este símbolo que se encontra no produto ou na respectiva embalagem, indica que o produto não pode ser tratado como resíduo doméstico normal, devendo ser entregue num centro de recolha e de reciclagem para aparelhos eléctricos e electrónicos.
Graças ao seu contributo para a eliminação correcta deste produto, protege o ambiente e a saúde pública. A eliminação incorrecta de resíduos prejudica o ambiente e a saúde.
Para obter mais informações sobre a reciclagem deste produto, dirija-se à Câmara Municipal, aos serviços de recolha de resíduos ou à loja onde adquiriu o produto.
Este regulamento só é válido para os Estados-membros da UE.

NL

Steek geen vingers of objecten in de luchtinlaat of -uitlaat wanneer het apparaat in werking is.
Er zijn scherpe delen die, indien in beweging, letsel kunnen veroorzaken.

Het water dat uit het apparaat komt niet drinken.
Dit is niet hygiënisch en zou ernstige gezondheidsproblemen kunnen veroorzaken.

Ventileer de ruimte alvorens de airconditioner te activeren indien er gas uit andere apparaten lekt.
Risico op explosies, brand en brandwonden.

Ventileer de ruimte goed indien het apparaat samen met een kachel enz. gebruikt wordt.
Er zou zuurstofgebrek kunnen ontstaan.

Zet de schakelaar uit indien water in het apparaat terecht komt. Sluit de voeding af door de stekker los te trekken en neem contact op met gekwalificeerde technische assistentie.

Geen R-410A in de atmosfeer uitstoten: R-410A is gefluoreerd broeikasgas dat deel uitmaakt van het Protocol van Kyoto en een aardopwarmingspotentieel (GWP) van 1975 heeft.

VUILVERWERKING

Het symbool op het product of op de verpakking geeft aan dat het product niet als normaal huishoudafval beschouwd moet worden maar naar een verzamelcentrum gebracht moet worden voor het recyclen van elektrische en elektronische apparatuur.
Door dit product op correcte wijze als vuil te verwerken, worden potentieel negatieve gevolgen voor het milieu en de gezondheid vermeden. Deze gevolgen zouden kunnen voortkomen uit een verkeerde vuilverwerking van het product.
Voor meer gedetailleerde informatie over de recycling van dit product dient contact opgenomen te worden met het gemeentekantoor, de plaatselijke vuilophaaldienst of de winkel waarin het product gekocht is.
Dit voorschrift geldt alleen in de Lidstaten van de EU.

GR

Μην εισάγετε δάχτυλα ή άλλα αντικείμενα στην είσοδο ή στην έξοδο του αέρα ενώ η συσκευή είναι σε λειτουργία.
Υπάρχουν κοφτερά και κινούμενα μέρη που θα μπορούσαν να σας τραυματίσουν.

Μην πίνετε το νερό που βγαίνει από τη συσκευή.
Δεν είναι υγιεινό και θα μπορούσε να προκαλέσει σοβαρά προβλήματα υγείας.

Αερίστε καλά το χώρο πριν να ενεργοποιήσετε το κλιματιστικό εάν υπάρχουν διαρροές αερίου από άλλες συσκευές.
Υπάρχει κίνδυνος εκρήξεων, πυρκαγιών και εγκαυμάτων.

Αερίστε καλά το περιβάλλον εάν χρησιμοποιείτε το προϊόν μαζί με μία σόμπα, κλπ.
Μπορεί να παρουσιαστεί έλλειψη οξυγόνου.

Εάν μπει νερό στη συσκευή, σβήστε το διακόπτη. Αποσυνδέστε την τροφοδοσία βγάζοντας το φις και επικοινωνήστε με την ειδική τεχνική υποστήριξη.

Μην εκπέμπετε το R-410A στην ατμόσφαιρα: Το R-410A είναι ένα φθοριούχο αέριο του θερμοκηπίου, το οποίο περιλαμβάνεται στο Πρωτόκολλο του Κιότο, με Δυναμικό Πλανητικής Αύξησης της Θερμοκρασίας (GWP)= 1975

ΑΠΟΣΥΡΣΗ

Αυτό το σύμβολο πάνω στο προϊόν ή στη συσκευασία του υποδεικνύει, οτι αυτό το προϊόν δεν μπορεί να αποσυρθεί με τα κανονικά οικιακά απορρίμματα, αλλα πρέπει να παραδοθεί σε μια θέση συλλογής για την ανακύκλωση των ηλεκτρικών και ηλεκτρονικών συσκευών.
Με την προσφορά σας στη σωστή απόσυρση αυτου του προϊόντος προστατεύετε το περιβάλλον και την υγεία των συνανθρώπων σας. Το περιβάλλον και η υγεία τίθενται σε κίνδυνο από μία λάθος απόσυρση.
Περαιτέρω πληροφορίες για την ανακύκλωση αυτού του προϊόντος μπορείτε να έχετε στο δημαρχείο σας, στην υπηρεσία αποκομιδής των απορριμμάτων ή στο κατάστημα, στο οποίο αγοράσατε αυτό το προϊόν.
Αυτός ο κανονισμός ισχύει μόνο για της χώρες μέλη της ΕΕ.

Klima Shop! BY SPENGLER Zu Ihrem Vorteil für unsere Umwelt!

1.2 SIMBOLOGIA

I pittogrammi riportati nel seguente capitoloconsentono di fornire rapidamente ed in modo univoco informazioni necessarie alla corretta utilizzazione della macchina in condizioni di sicurezza.

1.2.1 Pittogrammi redazionali

Service
- Contrassegna situazioni nelle quali si deve informare il SERVICE aziendale interno: **SERVIZIO ASSISTENZA TECNICA CLIENTI.**

Indice
- I paragrafi preceduti da questo simbolo contengono informazioni e prescrizioni molto importanti, particolarmente per quanto riguarda la sicurezza.

Il mancato rispetto può comportare:
- pericolo per l'incolumità degli operatori
- perdita della garanzia contrattuale
- declinazione di responsabilità da parte della ditta costruttrice.

Mano alzata
- Contrassegna azioni che non si devono assolutamente fare.

1.2.2 Pittogrammi relativi alla sicurezza

Tensione elettrica pericolosa
- Segnala al personale interessato che l'operazione descritta presenta, se non effettuata nel rispetto delle normative di sicurezza, il rischio di subire uno shock elettrico.

Pericolo generico
- che l'operazione descritta presenta, se non effettuata nel rispetto delle normative di sicurezza, il rischio di subire danni fisici.

Pericolo di forte calore
- delle normative di sicurezza, il rischio di subire bruciature per contatto con componenti con elevata temperatura.

SYMBOLS

The pictograms in the next chapter provide the necessary information for correct, safe use of the machine in a rapid, unmistakable way.

Editorial pictograms

Service
- *Refers to situations in which you should inform the SERVICE department in the company: **CUSTOMER TECHNICAL SERVICE.***

Index
- *Paragraphs marked with this symbol contain very important information and recommendations, particularly as regards safety.*

Failure to comply with them may result in:
- *danger of injury to the operators*
- *loss of the warranty*
- *refusal of liability by the manufacturer.*

Raised hand
- *Refers to actions that absolutely must not be performed.*

Safety pictograms

Danger of high voltage
- *Signals to the personnel that the operation described could cause electrocution if not performed according to the safety rules.*

Generic danger
- *Signals to the personnel that the operation described could cause physical injury if not performed according to the safety rules.*

Danger due to heat
- *Signals to the personnel that the operation described could cause burns if not performed according to the safety rules.*

SYMBOLOGIE

Les pictogrammes reportés au chapitre suivant permettent de fournir rapidement et de manière univoque les informations nécessaires pour une utilisation correcte de la machine dans des conditions de sécurité.

Pictogrammes rédactionnels

Service
- Indique des situations où il faut informer le SERVICE interne de la société: **SERVICE APRES-VENTE CLIENTS.**

Index
- Les paragraphes précédés par ce symbole contiennent des informations et des prescriptions très importantes, notamment pour ce qui concerne la sécurité.

Le non-respect peut comporter:
- danger pour la sécurité des opérateurs.
- perte de la garantie du contrat.
- dégagement de la responsabilité du fabricant.

Main levée
- Indique les actions qu'il ne faut absolument pas accomplir.

Pictogrammes concernant la sécurité

Tension électrique dangereuse
- Signale au personnel concerné que l'opération décrite présente, si elle n'est pas effectuée conformément aux normes de sécurité, le risque de provoquer une décharge électrique.

Danger général
- Signale au personnel concerné que l'opération décrite présente, si elle n'est pas effectuée conformément aux normes de sécurité, le risque de provoquer des dommages physiques.

Danger de température élevée
- Signale au personnel concerné que l'opération décrite présente, si elle n'est pas effectuée conformément aux normes de sécurité, le risque de provoquer des brûlures par contact avec des composants à température élevée.

BILDSYMBOLE

Die im folgenden Kapitel aufgeführten Bildsymbole liefern schnell und eindeutig Informationen zum korrekten und sicheren Gebrauch des Gerätes.

Bildsymbole

Kundendienst
- *Kennzeichnet Situationen, in denen der interne KUNDENDIENST der Firma zu benachrichtigen ist: **KUNDENDIENST***

Inhaltsverzeichnis
- *Die Paragrafen, denen dieses Symbol vorausgeht, enthalten sehr wichtige Informationen und Vorschriften, insbesondere bezüglich der Sicherheit.*

Die Nichtbeachtung dieser Informationen und Vorschriften kann dazu führen, dass:
- *die Unversehrtheit des Personals an den Geräten gefährdet ist*
- *die vertragliche Garantie verfällt*
- *die Herstellerfirma jede Verantwortung ablehnt.*

Erhobene Hand
- *Kennzeichnet Handlungen, die absolut verboten sind.*

Bildsymbole zur Sicherheit

Gefährliche elektrische Spannung
- *Zeigt dem betreffenden Personal an, dass bei der beschriebenen Tätigkeit die Gefahr eines elektrischen Schlags besteht, wenn diese nicht unter Beachtung der Sicherheitsvorschriften durchgeführt wird.*

Allgemeine Gefahr
- *Zeigt dem betreffenden Personal an, dass bei der beschriebenen Tätigkeit Verletzungsgefahr besteht, wenn diese nicht unter Beachtung der Sicherheitsvorschriften durchgeführt wird.*

Gefahr durch starke Hitze
- *Zeigt dem betreffenden Personal an, dass bei der beschriebenen Tätigkeit Verbrennungsgefahr durch Berührung heißer Geräteteile besteht, wenn diese nicht unter Beachtung der Sicherheitsvorschriften durchgeführt wird.*

Klima Shop! ® BY SPENGLER Zu Ihrem Vorteil. Für unsere Umwelt.

E

1.2 SIMBOLOGÍA

Los pictogramas presentes en este capítulo permiten suministrar rápidamente y de manera unívoca informaciones necesarias para la correcta utilización de la máquina en condiciones de seguridad.

1.2.1 Pictogramas informativos

Servicio

- Indica situaciones en las cuales se debe informar al SERVICE empresarial interno: **SERVICIO ASISTENCIA TÉCNICA A CLIENTES.**

Índice

- los párrafos precedidos por este símbolo, contienen informaciones y prescripciones muy importantes, particularmente por lo que respecta a la seguridad.

La falta de observación de los mismos puede comportar:

- peligro para la incolumidad de los operadores
- pérdida de la garantía de contrato
- declinación de las responsabilidades de la empresa constructora.

Mano levantada

- Indica acciones que no se deben hacer en absoluto.

1.2.2 Pictogramas relativos a la seguridad

Tensión eléctrica peligrosa

- Señala al personal interesado que la operación descripta presenta, si no es realizada respetando las normativas de seguridad, el riesgo de sufrir un shock eléctrico.

Peligro genérico

- Señala al personal interesado que la operación descripta presenta, si no es realizada respetando las normativas de seguridad, el riesgo de sufrir daños físicos.

Peligro de fuerte calor

- Señala al personal interesado que la operación descripta presenta, si no es realizada respetando las normativas de seguridad, el riesgo de sufrir quemaduras a causa del contacto con componentes a elevada temperatura.

P

SIMBOLOGIA

Os pictogramas ilustrados no presente capítulo fornecem rapidamente e de modo unívoco as informações necessárias para a correcta utilização da máquina em condições de segurança.

Pictogramas redaccionais

Service

- *Ilustra situações nas quais se deverá informar o SERVICE empresarial interno:* ***SERVIÇO DE ASSISTÊNCIA TÉCNICA AOS CLIENTES.***

Índice

- *Os parágrafos precedidos por este símbolo contêm informações e prescrições muito importantes, em particular no que diz respeito à segurança.*

A sua inobservância poderá comportar:

- *perigo para a incolumidade dos operadores*
- *perda da garantia contratual*
- *declinação da responsabilidade da firma construtora.*

Mão levantada

- *Assinala as acções que não se devem absolutamente efectuar.*

Pictogramas relativos à segurança

Tensão elétrica perigosa

- *Avisa o pessoal interessado que a operação descrita apresenta, se não for efectuada respeitando as normativas de segurança, o risco de sofrer um choque eléctrico.*

Perigo genérico

- *Avisa o pessoal interessado que a operação descrita apresenta, se não for efectuada respeitando as normativas de segurança, o risco de sofrer danos físicos.*

Perigo de forte calor

- *Avisa o pessoal interessado que a operação descrita apresenta, se não for efectuada respeitando as normativas de segurança, o risco de sofrer queimaduras por contacto com componentes a elevada temperatura.*

NL

SYMBOLEN

De pictogrammen die in het volgende hoofdstuk staan, maken het mogelijk de benodigde informatie voor het correcte gebruik van de machine onder veilige omstandigheden snel en op eenduidige wijze te verstrekken.

Redactionele pictogrammen

Service

- Duidt op situaties waarin contact opgenomen moet worden met de interne SERVICE van het bedrijf: **TECHNISCHE ASSISTENTIEDIENST KLANTEN.**

Inhoudsopgave

- De paragrafen die voorafgegaan worden door dit symbool bevatten zeer belangrijke informatie en voorschriften, met name over de veiligheid.

De veronachtzaming ervan kan de volgende gevolgen hebben:

- gevaar voor de persoonlijke veiligheid van de operators
- verlies van de contractuele garantie
- afwijzing van aansprakelijkheid door de fabrikant.

Opgeheven hand

- Duidt op acties die absoluut niet uitgevoerd mogen worden.

Pictogrammen over de veiligheid

Gevaarlijke elektrische spanning

- Wijst het betrokken personeel op het feit dat indien de beschreven handeling niet uitgevoerd wordt met inachtneming van de veiligheidsvoorschriften, het risico bestaat een elektrische schok te krijgen.

Algemeen gevaar

- Wijst het betrokken personeel op het feit dat indien de beschreven handeling niet uitgevoerd wordt met inachtneming van de veiligheidsvoorschriften, het risico bestaat lichamelijk letsel op te lopen.

Gevaar van grote hitte

- Wijst het betrokken personeel op het feit dat indien de beschreven handeling niet uitgevoerd wordt met inachtneming van de veiligheidsvoorschriften het risico op brandwonden bestaat wegens aanraking van componenten met hoge temperaturen.

GR

ΣΥΜΒΟΛΑ

Τα εικονογράμματα που παρατίθενται στο επόμενο κεφάλαιο, παρέχουν με γρήγορο και ξεκάθαρο τρόπο τις απαραίτητες πληροφορίες για τη σωστή χρήση της συσκευής σε συνθήκες ασφαλείας.

Εικονογράμματα σύνταξης

Service

- *Περιγράφει καταστάσεις κατά τις οποίες πρέπει να πληροφορήσετε το εσωτερικό SERVICE της εταιρείας:* ***ΥΠΗΡΕΣΙΑ ΤΕΧΝΙΚΗΣ ΒΟΗΘΕΙΑΣ ΠΕΛΑΤΩΝ.***

Δείκτης

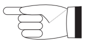

- *Οι παράγραφοι πριν από τις οποίες υπάρχει αυτό το σύμβολο, περιέχουν πολύ σημαντικές πληροφορίες και εντολές, ιδιαίτερα όσον αφορά την ασφάλεια.*

Η ελλιπής τήρηση αυτών μπορεί να συνεπάγεται:

- *κίνδυνο για την ακεραιότητα των εγκαταστατών*
- *απώλεια της εγγύησης συμβολαίου*
- *αποποίηση των ευθυνών εκ μέρους της κατασκευάστριας εταιρείας.*

Σηκωμένο χέρι

- *Περιγράφει ενέργειες που δεν πρέπει να γίνουν με κανένα τρόπο.*

Εικονογράμματα σχετικά με την ασφάλεια

Επικίνδυνη ηλεκτρική τάση

- *Επισημαίνει στους εγκαταστάτες ότι η περιγραφόμενη εργασία, αν δεν πραγματοποιηθεί τηρώντας τους κανόνες ασφαλείας, παρουσιάζει τον κίνδυνο να υποστούν ηλεκτρικό σοκ.*

Γενικός κίνδυνος

- *ότι η περιγραφόμενη εργασία, αν δεν πραγματοποιηθεί τηρώντας τους κανόνες ασφαλείας, παρουσιάζει τον κίνδυνο σωματικής βλάβης.*

Κίνδυνος ισχυρής θερμότητας

- *κανόνες ασφαλείας, κίνδυνος εγκαυμάτων από επαφή με εξαρτήματα με υψηλή θερμοκρασία.*

Klima Shop! BY SPENGLER Zu unserem Vorteil Für unsere Umwelt!

1.3 USOPREVISTO

Il climatizzatore deve essere utilizzato esclusivamente per produrre aria calda o fredda (a scelta) con il solo scopo di rendere confortevole la temperatura nell'ambiente.
Un uso improprio delle apparecchiature (esterna ed interna) con eventuali danni causati a persone, cose o animali esulano la OLIMPIA SPLENDID da ogni responsabilità.

PROPERUSE

The air-conditioner should be used for the exclusive purpose of producing hot or cool air (on demand) for the sole purpose of obtaining a comfortable temperature in the room.
Improper use of the machine (outside and inside units) causing damage to persons, property or animals relieve OLIMPIA SPLENDID of any liability.

UTILISATION PRÉVUE

Le climatiseur doit être utilisé exclusivement pour produire de l'air chaud ou froid (au choix) dans le seul but de rendre agréable la température ambiante.
Un usage impropre des appareils (extérieur et intérieur) avec d'éventuels dommages causés aux personnes, aux biens ou aux animaux dégage la société OLIMPIA SPLENDID de toute responsabilité.

BESTIMMUNGS-GEMÄßE VERWENDUNG

Das Klimagerät darf ausschließlich zur Erzeugung von Warm- oder Kaltluft (nach Wahl) verwendet werden, damit in den Räumlichkeiten eine angenehme Temperatur geschaffen wird.
Jeder Gebrauch des Klimagerätes (Außen- und Inneneinheit), der über die beschriebene Verwendung hinausgeht, gilt als nicht zulässig und enthebt die Fa. OLIMPIA SPLENDID von jeder Verantwortung.

1.4 ZONEDIRISCHIO

I climatizzatori <u>NON DEVONO</u> essere installati in ambienti con presenza di gas infiammabili, gas esplosivi, in ambienti molto umidi (lavanderie, serre, ecc.), o in locali dove sono presenti altri macchinari che generano una forte fonte di calore, in prossimità di una fonte di acqua salata o acqua sulfurea.
NON usare gas, benzine o altri liquidi infiammabili vicino al climatizzatore.
Il climatizzatore non ha un ventilatore per l'immissione all'interno del locale di aria fresca esterna, ricambiare aria aprendo porte e finestre.
Il condizionatore dell'aria non deve essere utilizzato da bambini piccoli o persone invalide senza che vi sia un controllo.
I bambini devono essere controllati da un adulto affinché non giochino con il condizionatore.

Non utilizzare la presa se lenta o danneggiata.
Vi è il rischio di incendio o scosse elettriche.

Non aprire l'apparecchiatura mentre è in funzione.
Vi è il rischio di scosse elettriche.

Rendere note a tutto il personale interessato al trasporto ed all'installazione della macchina le presenti istruzioni.

HAZARDOUSZONES

The air-conditioner <u>MUST NOT</u> be installed in environments where inflammable or explosive gas are present, in very humid environments (laundries, hothouses, etc.), in places where other machinery which generate strong sources of heat are present or in the vicinity of a source of salty or sulphurous water.
DO NOT use gas, benzene or other flammable liquids near the air-conditioner.
The air-conditioner does not have a fan for the intake, inside the establishment, of external fresh air. Change air by opening doors and windows.
The air conditioner is not intended for use by young children or invalids without supervision.
Young children should be supervised to ensure that they do not play with the air conditioner.

Do not use the socket if it is loose or damaged.
It may cause fire and electric shock.

Do not open the unit during operation.
It may cause electric shock.

Make sure that all personnel involved in the transportation and installation of the machine are familiar with the following instructions.

ZONES À RISQUE

Les climatiseurs <u>NE DOIVENT PAS</u> être installés en présence de gaz inflammables ou de gaz explosifs, dans des locaux très humides (buanderies, serres, etc.) ou dans des locaux où se trouvent d'autres machines produisant beaucoup de chaleur, à proximité d'une source d'eau salée ou d'eau sulfureuse.
NE PAS UTILISER de gaz, d'essence ou autres liquides inflammables près du climatiseur.
Le climatiseur ne possède pas de ventilateur pour l'amenée dans la pièce d'air frais de l'extérieur; pour aérer, ouvrir portes et fenêtres.
Le climatiseur ne doit pas être utilisé par des enfants ou par des personnes invalides en l'absence de contrôle.
Les enfants doivent être contrôlés par un adulte pour qu'ils ne jouent pas avec le climatiseur.

Ne pas utiliser la prise si elle est desserrée ou abîmée.
Il y a risque d'incendie ou d'électrocution.

Ne pas ouvrir l'appareil quand il est en fonction.
Il y a risque d'électrocution.

Communiquer les présentes instructions à toutes les personnes intéressées au transport et à l'installation de la machine

GEFAHRENBEREICHE

Das Einheiten des Klimagerätes <u>DÜRFEN AUF KEINEN FALL</u> in Räumen, in denen Flaschen mit entflammbaren oder explosiven Gasen aufbewahrt werden, in sehr feuchten Räumen (Wäschereien, Gewächshäusern, usw.), in Räumen, in denen Maschinen aufgestellt sind, die eine hohe Wärmequelle erzeugen, oder in der Nähe von Salzwasser- oder Schwefelwasserquellen installiert werden.
In der Nähe des Klimagerätes dürfen weder Gas, Benzin noch andere entflammbare Flüssigkeiten verwendet werden.
Das Klimagerät ist mit keinem Gebläse für die Zufuhr von Frischluft ausgestattet. Demzufolge sind zur Lüftung des Raums Türen und Fenster zu öffnen.
Das Klimagerät darf ohne Kontrolle nicht von kleinen Kindern oder in der Bedienung beeinträchtigten Personen verwendet werden
Kinder sind durch einen Erwachsenen zu beaufsichtigen, damit sie nicht mit der Klimaanlage spielen.

Verwenden Sie keine lockere oder beschädigte Steckdose.
Es besteht die Gefahr von Brand oder Stromschlägen.

Öffnen Sie das Gerät nicht, während dieses in Betrieb ist.
Es besteht die Gefahr von Stromschlägen.

Das mit der Beförderung und der Installation des Gerätes beauftragte Personal muss mit diesen Anweisungen vertraut gemacht werden.

Zu Ihrem Vorteil
Für unsere Umwelt!

USO PREVISTO 1.3

El climatizador tienen que ser utilizado exclusivamente para producir aire caliente o frío (a elección) con el único objetivo de hacer que la temperatura en el ambiente sea confortable.
Un uso impropio de los equipamientos (externo e interno) con eventuales daños causados en personas, cosas o animales libran a la empresa OLIMPIA SPLENDID de toda responsabilidad.

ZONAS DE RIESGO 1.4

Los climatizadores NO DEBEN ser instalados en lugares con presencia de gases inflamables, gases explosivos, en ambientes muy húmedos (lavanderías, invernaderos, etc.) o en locales donde se encuentren presentes otras máquinas que generan un fuerte calor, a proximidad de una fuente de agua salada o de agua sulfúrea.
NO utilizar gas, gasolina u otros líquidos inflamables cerca del climatizador.
El climatizador no tiene ventilador para la introducción de aire fresco exterior; para ventilar, abrir puertas y ventanas.
El acondicionador de aire no debe ser utilizado por niños pequeños o personas inválidas sin supervisión.
Los niños deben ser supervisados por un adulto para evitar que jueguen con el acondicionador.

No utilice tomas de corriente flojas o deterioradas.
Riesgo de incendio o descargas eléctricas.

No abra el aparato cuando está en funcionamiento.
Riesgo de descargas eléctricas.

Dar a conocer a todo el personal encargado del transporte y de la instalación de la máquina las presentes instrucciones.

USO PREVISTO

O climatizador deve ser utilizado exclusivamente para produzir ar quente ou frio (à escolha) com o único objectivo de tornar confortável a temperatura do ambiente.
Um uso impróprio dos aparelhos (externo e interno) com eventuais danos causados a pessoas, coisas ou animais livram a OLIMPIA SPLENDID de toda a responsabilidade.

ZONAS A RISCO

Os climatizadores <u>NÃO DEVEM</u> ser instalados em ambientes com presença de gases inflamáveis, gases explosivos, em ambientes muito húmidos (lavandarias, estufas, etc.), ou em locais onde existam outras máquinas que gerem um forte fonte de calor, ou próximo de uma fonte de água salgada ou de água sulfúrica.
NÃO utilizar gás, gasolina ou outros líquidos inflamáveis próximo do climatizador.
O climatizador não tem um ventilador para a introdução de ar fresco, proveniente do exterior, no interior do local. Abrir portas e janelas para arejar.
O aparelho de ar condicionado não deve ser utilizado por crianças pequenas nem pessoas inválidas sem vigilância.
As crianças devem ser vigiadas por um adulto para que não brinquem com o aparelho de ar condicionado.

Não utilizar a tomada se estiver afrouxada ou danificada.
Existe o perigo de incêndio ou de choques eléctricos.

Não abrir o aparelho enquanto está a funcionar.
Existe o perigo de choques eléctricos.

Informar as pessoas encarregadas pelo transporte e pela instalação da máquina sobre as presentes instruções.

BEOOGD GEBRUIK

De klimaatregelaar mag uitsluitend gebruikt worden voor het produceren van warme of koude lucht (naar keuze) met als enig doel de omgevingstemperatuur comfortabel te maken.
Een oneigenlijk gebruik van de (binnen- en buiten-) apparatuur, met eventueel persoonlijk letsel, letsel aan dieren of materiële schade, ontheft OLIMPIA SPLENDID van elke vorm van aansprakelijkheid.

RISICOZONES

De klimaatregelaars <u>MOGEN NIET</u> geïnstalleerd worden in een ruimte waar ontvlambare en/of explosieve gassen aanwezig zijn, in zeer vochtige ruimtes (wasruimtes, kassen, enz.), in ruimtes waar andere machines een sterke warmtebron vormen, in de nabijheid van zout of zwavelhoudend water.
Gebruik GEEN gassen, benzine of andere ontvlambare vloeistoffen in de nabijheid van de klimaatregelaar.
De klimaatregelaar heeft geen ventilator om verse lucht binnen in de ruimte te voeren. Zorg voor ventilatie door deuren en ramen te openen.
De airconditioner mag niet zonder toezicht door kleine kinderen of invaliden gebruikt worden.
Kinderen dienen onder toezicht van een volwassene te staan zodat ze niet met de airconditioner zullen spelen.

Gebruik de stekker niet indien deze los zit of beschadigd is.
Risico op brand of elektrische schokken.

Open de apparatuur niet terwijl deze in werking is.
Risico op elektrische schokken.

Voorzie al het personeel dat bij het transport en de installatie van de machine betrokken is van deze instructies.

ΠΡΟΒΛΕΠΟΜΕΝΗ ΧΡΗΣΗ

Το κλιματιστικό πρέπει να χρησιμοποιηθεί αποκλειστικά για την παραγωγή ζεστού ή κρύου αέρα (κατ' επιλογή) με μοναδικό σκοπό τη δημιουργία αερισμού άνεσης στο περιβάλλον.
Μια ακατάλληλη χρήση των συσκευών (εξωτερική κι εσωτερική) με ενδεχόμενες βλάβες που προκαλούνται σε πρόσωπα, πράγματα ή ζώα, απαλλάσσει την OLIMPIA SPLENDID από κάθε ευθύνη.

ΖΩΝΕΣ ΚΙΝΔΥΝΟΥ

Τα κλιματιστικά <u>ΔΕΝ ΠΡΕΠΕΙ</u> να τοποθετούνται σε χώρους όπου υπάρχουν εύφλεκτα αέρια ή εκρήξιμα, σε πολύ υγρούς χώρους (πλυσταριά, θερμοκήπια, κτλ.), ή σε χώρους όπου υπάρχουν άλλα μηχανήματα που παράγουν μεγάλη ποσότητα θερμότητας, καθώς και κοντά σε αλμυρό ή θειούχο νερό.
ΜΗ χρησιμοποιείτε καύσιμα αέρια, βενζίνη ή άλλα εύφλεκτα υγρά κοντά στο κλιματιστικό. Το κλιματιστικό δε διαθέτει ανεμιστήρα για να φέρνει φρέσκο εξωτερικό αέρα μέσα στο χώρο. Αλλάζετε τον αέρα ανοίγοντας τις πόρτες ή τα παράθυρα.
Το κλιματιστικό δεν πρέπει να χρησιμοποιείται από μικρά παιδιά ή άτομα με ειδικές ανάγκες χωρίς να υπάρχει έλεγχος.
Τα παιδιά πρέπει να ελέγχονται από έναν ενήλικο για να μην παίζουν με το κλιματιστικό.

Μην χρησιμοποιείτε την πρίζα εάν είναι χαλαρή ή έχει φθορές.
Υπάρχει κίνδυνος πυρκαγιάς ή ηλεκτροπληξίας.

Μην ανοίγετε τη συσκευή ενώ λειτουργεί.
Υπάρχει κίνδυνος ηλεκτροπληξίας.

Οι οδηγίες αυτές πρέπει να κοινοποιηθούν σε όλα τα άτομα που πρόκειται να μεταφέρουν και να τοποθετήσουν τη μηχανή.

Klima shop BY SPENGLER Zu Ihrem Vorteil. Für unsere Umwelt!

1.5 ELENCO COMPONENTI A CORREDO

1.5.1 Contenuto della confezione

1 - Piastra di installazione (q.tà 1)
2 - Gancio (q.tà 8)
3 - Vite autofilettante A ST3.9X25 (q.tà 8)
4 - Guarnizione (q.ty 1)
5 - Giunto drenaggio (q.tà 1)
6 - Gruppo tubo di connessione
Lato del liquido ø 6,35
Lato del gas ø 9,53 - ø 12,7
(Particolari da acquistare - è necessario uno spessore del tubo a muro minimo di 0.7 mm.)
7 - Telecomando (q.tà 1)
8 - Vite autofilettante B ST2.9X10 (q.tà 2)
9 - Porta-telecomando (q.tà 1)
A - Filtro dell'aria
B - Direzione di soffiaggio dell'aria
C - Ansa cavo connessione
D - Manuale uso, manutenzione e garanzia

Nota: Le parti sopra indicate sono fornite, gli altri particolari necessari per l'installazione dovranno essere acquistati.

1.5.2 Immagazzinamento

Immagazzinare le confezioni in ambiente chiuso e protetto dagli agenti atmosferici, isolate dal suolo tramite traversine o pallet.

NON CAPOVOLGERE L'IMBALLO.

LIST OF ACCESSORIES SUPPLIED

Items packed with the unit

1 - Installation Plate (q.ty 1)
2 - Clip Anchor (q.ty 8)
3 - Self-tapping Screw A ST3.9X25 (q.ty 8)
4 - Seal (q.ty 1)
5 - Drain Joint (q.ty 1)
6 - Connecting pipe Assembly
Liquid side ø 6,35
Gas side ø 9,53 - ø 12,7
(Parts you must purchase - The minimum pipe wall-thickness of 0.7 mm is required.)
7 - Remote controller (q.ty 1)
8 - Self-tapping Screw B ST2.9X10 (q.ty 2)
9 - Remote controller holder (q.ty 1)
A - Air filter
B - Air blowing direction
C - Loop connective cable
D - use, maintenance and warranty

Note: Except the above parts provided, the other parts needed during installation you must purchase.

Storage

Store the cartons in a closed environment protected against atmospheric agents and raised off the floor by planks or a pallet.

TO NOT TURN THE CARTON UPSIDE DOWN.

LISTE DES COMPOSANTS

Contenu de l'emballage

1 - Plaque d'installation (1)
2 - Crochet (8)
3 - Vis autotaraudeuse A ST3.9X25 (8)
4 - Joint (1)
5 - Joint drainage (1)
6 - Groupe tube de raccordement
Côté liquide ø 6,35
Côté gaz ø 9,53 - ø 12,7
(Pièces à se procurer - Une épaisseur d'au moins 0,7 mm est nécessaire pour le tube fixé au mur.)
7 - Télécommande (1)
8 - Vis autotaraudeuse B ST2.9X10 (2)
9 - Porte-télécommande (1)
A - Filtre à air
B - Direction de soufflage de l'air
C - Anse du câble de raccordement
D - Utilisation et entretien et garantie

Note: Les pièces indiquées ci-dessus sont fournies, les autres pièces nécessaires pour l'installation devront être achetées.

Stockage

Stocker les caisses dans un local fermé et protégé des agents atmosphériques, isolées du sol par des traverses ou des palettes.

NE PAS RENVERSER L'EMBALLAGE.

VERZEICHNIS DER MITGELIEFERTEN KOMPONENTEN

Packungsinhalt

1 - Installationsplatte (Menge 1)
2 - Haken (Menge 8)
3 - Selbstschneidende Schraube A ST3.9X25 (Menge 8)
4 - Dichtung (Menge 1)
5 - Entwässerungs-Kupplungsstück (Menge 1)
6 - Verbindungsschlauch-Gruppe
Flüssigkeits-Seite ø 6,35
Gas-Seite ø 9,53 / ø 12,7
(Zu kaufende Teile - eine Stärke des Wandrohrs von mindestens 0.7 mm ist erforderlich)
7 - Fernbedienung (Menge 1)
8 - Selbstschneidende Schraube B ST2.9X10 (Menge 2)
9 - Fernbedienungshalter (Menge 1)
A - Luftfilter.
B - Blasrichtung der Luft
C - Anschlusskabel-Schlaufe
D - Bedienung, Wartung und Garantie

Hinweis: Die oben genannten Teile werden geliefert, die sonstigen für die Installation erforderlichen Teile müssen zugekauft werden.

Lagerung

Die verpackten Klimageräte sind in einem geschlossenen und gegen Witterungseinflüsse geschützten Raum auf Paletten oder entsprechenden Untersätzen aufzubewahren.

DIE KARTONS DÜRFEN NICHT AUF DEN KOPF GESTELLT WERDEN.

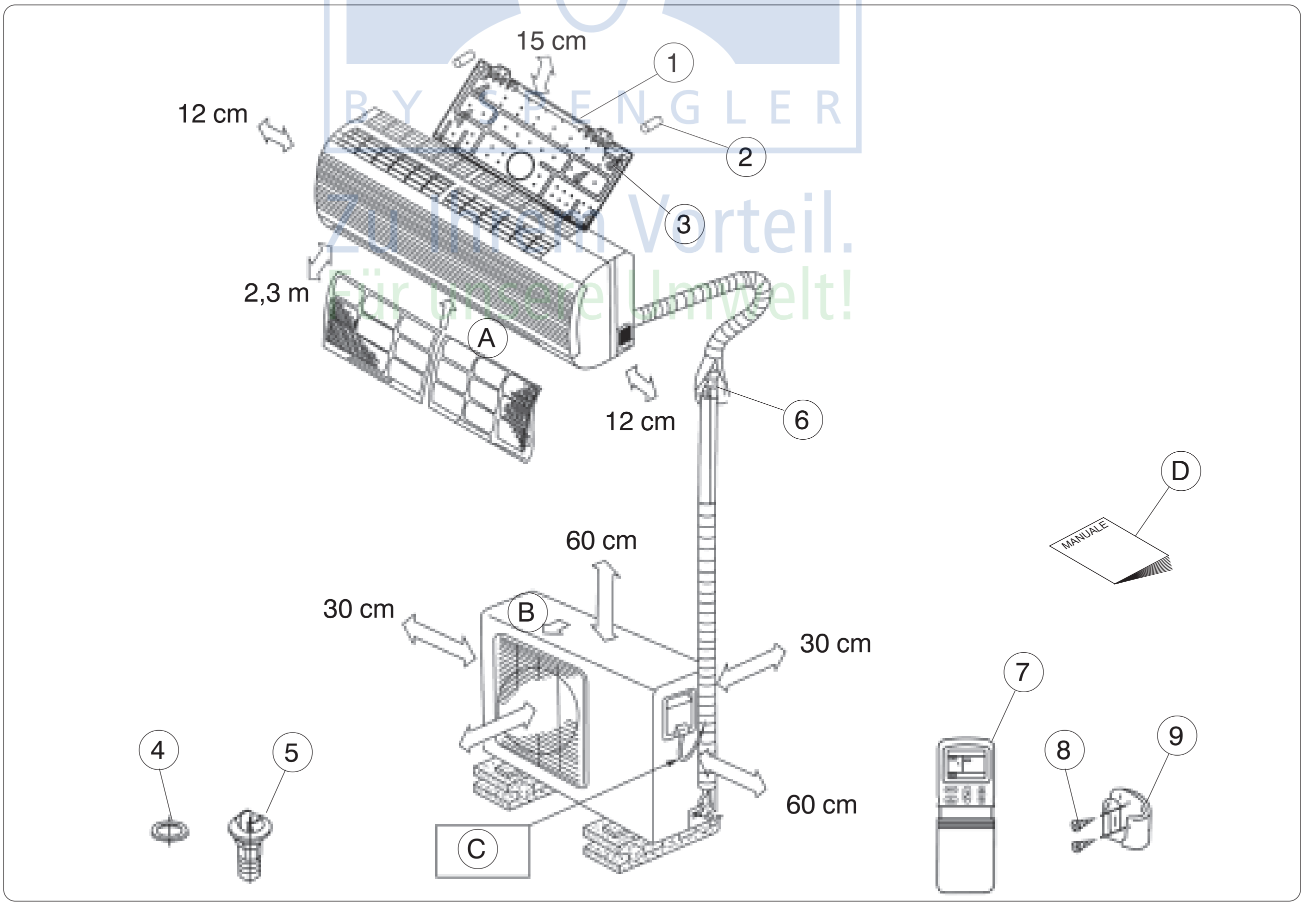

Klima Shop! ® BY SPENGLER Zu Ihrem Vorteil. Für unsere Umwelt!

1.5 LISTA DE COMPONENTES DEL EQUIPAIAMENTO BASE

1.5.1 Contenido del envase

1 - Placa de instalación (1)
2 - Gancho (8)
3 - Tornillo autorroscante A ST3.9X25 (8)
4 - Junta (1)
5 - Empalme drenaje (1)
6 - Grupo tubo de conexión
Lado del líquido ø 6,35
Lado del gas ø 9,53 - ø 12,7
(Piezas que deben ser adquiridas; el tubo de pared debe tener un espesor mínimo de 0,7 mm)
7 - Control remoto (1)
8 - Tornillo autorroscante B ST2.9X10 (2)
9 - Portacontrol remoto (1)
A - Filtro de aire
B - Dirección del aire
C - Curva cable conexión
D - uso, mantenimiento y garantía

Nota: Las partes indicadas son suministradas; las demás piezas necesarias para la instalación deben ser adquiridas.

1.5.2 Almacenamiento

Almacenar los paquetes en un ambiente cerrado y protegido de los agentes atmosféricos, aislados del suelo mediante pequeñas traviesas o pallets.

NO VOLCAR EL EMBALAJE.

LISTA DE COMPONENTES FORNECIDOS

Conteúdo da embalagem

1 - Placa de instalação (1 un.)
2 - Gancho (8 un.)
3 - Parafuso auto-roscantes A ST3.9X25 (8 un.)
4 - Junta (1 un.)
5 - Junta de drenagem (1 un.)
6 - Grupo do tubo de conexão
Lado do líquido ø 6,35
Lado do gás ø 9,53 - ø 12,7
(Peças a adquirir - é necessária uma espessura do tubo na parede no mínimo de 0,7 mm)
7 - Telecomando (1 un.)
8 - Parafuso auto-roscante B ST2.9X10 (2 un.)
9 - Suporte para telecomando (1 un.)
A - Filtro do ar
B - Direcção de emissão do ar
C - Curva do cabo de conexão
D - uso, manutenção e garantia

Nota: As partes acima indicadas são fornecidas, as outras partes necessárias à instalação deverão ser adquiridas.

Armazenagem

Armazenar as embalagens num ambiente fechado e protegido contra os agentes atmosféricos, isolando-as do chão com a utilização de travessas ou paletes.

NÃO VIRAR EMBALAGEM AO CONTRÁRIO

LIJST BIJGELEVERE COMPONENTEN

Inhoud van de verpakking

1 - Installatieplaat (aantal 1)
2 - Haak (aantal 8)
3 - Zelftappende schroef A ST3.9X25 (aantal 8)
4 - Pakking (aantal 1)
5 - Drainagekoppeling (aantal 1)
6 - Verbindingsleiding unit
Vloeistofzijde ø 6,35
Gaszijde ø 9,53 - ø 12,7
(aan te schaffen onderdelen - de muurleiding dient een dikte van minstens 0,7 mm te hebben)
7 - Afstandsbediening (aantal 1)
8 - Zelftappende schroef B ST2.9X10 (aantal 2)
9 - Houder afstandsbediening (aantal 1)
A - Luchtfilter
B - Stroomrichting lucht
C - Lus verbindingskabel
D - Gebruik en onderhoud en garanties

Nota: Bovenstaande onderdelen worden geleverd terwijl de andere onderdelen die voor de installatie nodig zijn, gekocht moeten worden.

Opslag

Bewaar de verpakkingen in een gesloten ruimte die bescherming biedt tegen de weersomstandigheden en van de grond geïsoleerd door dwarsbalken of pallets.

KEER DE VERPAKKING NIET OM.

ΚΑΤΑΛΟΓΟΣ ΠΡΟΜΗΘΕΥΜΕΝΩΝ ΕΞΑΡΤΗΜΑΤΩΝ

Περιεχόμενο της συσκευασίας

1 - Πλάκα εγκατάστασης (ποσότ.1)
2 - Άγκιστρο (ποσότ. 8)
3 - Βίδα αυτοκοχλιοτόμησης A ST3.9X25 (ποσότ. 8)
4 - Φλάντζα (ποσότ. 1)
5 - Σύνδεσμος αποστράγγισης (ποσότ. 1)
6 - Γκρουπ σωλήνα σύνδεσης
Πλευρά του υγρού ψ 6,35
Πλευρά του αερίου ψ 9,53 - ψ 12,7
(Εξαρτήματα που πρέπει να αγοράσετε - είναι απαραίτητο ένα παχάκι του σωλήνα τοίχου τουλάχιστον 0.7 mm.)
7 - Τηλεχειριστήριο (ποσότ. 1)
8 - Βίδα αυτοκοχλιοτόμησης B ST2.9X10 (ποσότ. 2)
9 - Θέση-τηλεχειριστηρίου (ποσότ. 1)
A - Φίλτρο του αέρα
B - Κατεύθυνση πορείας του αέρα
C - Λαβή καλωδίου σύνδεσης
D - χρήση και συντήρηση και εγγύηση

Σημείωση: Τα προαναφερόμενα μέρη παρέχονται, τα υπόλοιπα εξαρτήματα που είναι απαραίτητα για την εγκατάσταση θα πρέπει να τα αγοράσετε.

Αποθήκευση

Αποθηκεύστε τις συσκευασίες σε περιβάλλον κλειστό και προστατευμένο από ατμοσφαιρικούς παράγοντες, μονωμένες από το έδαφος μέσω δοκών ή παλέτας.

ΜΗΝ ΑΝΑΠΟΔΟΓΥΡΙΖΕΤΕ ΤΟ ΑΜΠΑΛΑΖ

Klima Shop! ® BY SPENGLER Zu Ihrem Vorteil. Für unsere Umwelt!

1.5.3 Ricevimento e disimballo

L'imballo è costituito da materiale adeguato ed eseguito da personale esperto. Le unità vengono consegnate complete ed in perfette condizioni, tuttavia per il controllo della qualità dei servizi di trasporto attenersi alle seguenti avvertenze:

- al ricevimento degli imballi verificare se la confezione risulta danneggiata, in caso positivo ritirare la merce con riserva, producendo prove fotografiche ed eventuali danni apparenti.

- **Fare attenzione durante il disimballo e l'installazione dell'apparecchiatura.**
  Parti affilate possono provocare ferimenti, fare particolare attenzione agli spigoli della struttura ed alle alette del condensatore ed evaporatore.

- disimballare verificando la presenza dei singoli componenti con gli elenchi d'imballo.
- controllare che tutti i componenti non abbiano subito danni durante il trasporto; nel caso notificare entro 3 giorni dal ricevimento gli eventuali danni allo spedizioniere a mezzo raccomandata r.r. presentando documentazione fotografica.

Analoga informazione inviarla tramite fax anche a OLIMPIA SPLENDID.
Nessuna informazione concernente danni subiti potrà essere presa in esame dopo 3 giorni dalla consegna.
Per qualunque controversia sarà competente il foro di REGGIO nell'EMILIA.

Nota importante:
Conservare l'imballo almeno per tutta la durata del periodo di garanzia, per eventuali spedizioni al centro di assistenza in caso di riparazione. Smaltire i componenti dell'imballo secondo le normative vigenti sullo smaltimento dei rifiuti.

Receipt and unpacking

The packing is made of suitable material and is done by expert personnel. The units are delivered complete and in perfect condition, however we suggest that you perform the following controls of the quality of the shipping service:

- *on receipt of the cartons check them for any damage and, if any is found, accept the goods with reservation, and keep photographic evidence of any damage found.*

- ***Be caution when unpacking and installing the product.***
  Sharp edges could cause injury, be especially careful of the case edges and the fins on the condenser and evaporator.

- *unpack and check the contents against the packing list.*
- *make sure none of the parts have been damaged during shipment; in case of damage you must report it to the shipping company within 3 days of receipt, by registered letter with return receipt, presenting photographic documentation.*

Copy of notice should also be sent by fax to OLIMPIA SPLENDID.
No notice of damage will be accepted after 3 days from delivery.
For any controversies, the court of REGGIO EMILIA has jurisdiction.

Important note:
Keep the packing at least through the warranty period, in case you need to ship the air-conditioner to the service centre for repair.
Dispose of the packing materials in compliance with the rules in effect for waste disposal.

Réception et déballage

L'emballage est constitué de matériau adéquat et effectué par un personnel expert. Les unités sont livrées complètes et en parfaites conditions; suivre cependant les instructions suivantes pour le contrôle de la qualité des services de transport:

- à la réception des emballages vérifier si le carton est endommagé, si c'est le cas retirer la marchandise sous réserve, en produisant des preuves photographiques des éventuels dégâts apparents.

- **Faire attention pendant le déballage et l'installation de l'appareil.**
  Les parties tranchantes peuvent provoquer des blessures, faire particulièrement attention aux arêtes de la structure et aux ailettes du condensateur et de l'évaporateur.

- déballer en vérifiant la présence de chacun des composants avec les listes d'emballage.
- contrôler qu'aucun composant n'a subi de dommages pendant le transport; dans le cas contraire, notifier les éventuels dommages au transporteur dans le délai de 3 jours à partir de la réception par lettre recommandée avec accusé de réception en présentant la documentation photographique.

Envoyer aussi par fax cette même information à OLIMPIA SPLENDID.
Aucune information concernant les dommages subis ne pourra être prise en considération au-delà de 3 jours après la livraison.
Le tribunal compétent pour tout litige est celui de REGGIO EMILIA.

Note importante:
Conserver l'emballage au moins pendant toute la durée de la période de garantie, pour d'éventuelles expéditions au centre du service après-vente en cas de réparation.
Pour la mise au rebut des composants de l'emballage, suivre les normes locales relatives à l'élimination des déchets en vigueur.

Erhalt und Auspacken des Gerätes

Das Klimagerät wird werkseitig fachmännisch verpackt. Die Verpackung setzt sich aus zweckentsprechendem Material zusammen. Die Einheiten werden komplett und in einwandfreiem Zustand geliefert. Dennoch ist bei Erhalt des Klimagerätes zu überprüfen, ob:

- *die Verpackung beschädigt ist. Ist dies der Fall, ist das Klimagerät dennoch in Empfang zu nehmen und auf dem Lieferschein ein entsprechender Vermerk anzubringen. Es sind Fotografien von der Verpackung und eventuellen sichtbaren Schäden zu machen, die als Beweismaterial dienen;*

- **Handeln Sie vorsichtig beim Auspacken und bei der Installation des Geräts.**
  Scharfe Teile können Verletzungen herbeiführen. Achten Sie auf die Kanten der Struktur und auf die Rippen des Kondensators und des Verdampfers.

- *die Anzahl der angelieferten Komponenten mit der Anzahl der auf der Verpackung angeführten Komponenten übereinstimmt;*
- *die Komponenten während des Transports beschädigt wurden. Ist dies der Fall, ist der Schaden innerhalb von 3 Tagen ab Erhalt der Ware per Einschreiben mit Rückantwort dem Spediteur zu melden. Als Beweismaterial sind Fotografien beizulegen.*

Eine Kopie dieser Unterlagen ist ebenfalls der Fa. OLIMPIA SPLENDID zuzufaxen.
Der Anspruch auf Schadensersatz verfällt nach Ablauf der zuvor genannten Frist von 3 Tagen.
Für eventuelle Streitigkeiten ist das Gericht REGGIO EMILIA (Italien) zuständig.

Wichtiger Hinweis:
Die Verpackung ist für die ganze Dauer der Garantiezeit aufzubewahren. Im Falle von Reparaturen ist sie für die Rücksendung des Gerätes an die Kundendienststelle zu verwenden.
Die Verpackung ist laut Gesetzesvorschriften umweltfreundlich zu entsorgen.

Zu Ihrem Vorteil.
Für unsere Umwelt!

E

Recepción y desembalaje

El embalaje está constituido por material adecuado y realizado por personal experto. Las unidades son entregadas completas y en perfectas condiciones, sin embargo para el control de la calidad de los servicios de transporte atenerse a las siguientes advertencias:

- al recibir los embalajes verificar si el paquete resulta dañado, en caso positivo retirar la mercancía con cuidado, produciendo pruebas fotográficas de eventuales daños aparentes.

- **Preste atención durante el desembalaje y la instalación del aparato.**
  Hay partes afiladas que podrían provocar heridas; preste especial atención a las aristas de la estructura y a las aletas del condensador y del evaporador.

- desembalar verificando la presencia de cada uno de los componentes refiriéndose a las listas de embalaje
- controlar que ningún componente haya sufrido daños durante el transporte; en caso positivo notificar, dentro de los 3 días a partir de la entrega, eventuales daños al agente de transporte, por medio de carta certificada con acuse de recibo y presentando la documentación fotográfica.

La misma información tiene que ser enviada por fax incluso a OLIMPIA SPLENDID. Ninguna información concerniente a daños causados podrá ser tomada en consideración si es enviada después de los 3 días a partir de la entrega. Por cualquier controversia el tribunal competente será el de REGGIO EMILIA.

Nota importante
Conservar el embalaje al menos durante todo el período de garantía, para eventuales expediciones al centro de asistencia en caso de reparaciones.
Eliminar los componentes del embalaje según las normativas vigentes sobre la eliminación de los residuos.

P

Recebimento e desembalagem

A embalagem é constituída por um material adequado e é efectuada por pessoal especializado. As unidades são entregues completas e em perfeitas condições, todavia para controlar a qualidade dos serviços de transporte seguir as seguintes advertências:

- *ao receber as embalagens verificar se estas apresentam danos, em caso positivo retirar a mercadoria com muito cuidado e tirar fotografias aos eventuais danos aparentes.*

- ***Prestar atenção durante o desembalamento e a instalação do aparelho.***
  Algumas partes afiadas podem provocar ferimentos, prestar particular atenção às arestas da estrutura e às palhetas do condensador e evaporador.

- *desembalar verificando a presença dos vários componentes confrontando com a lista da embalagem*
- *controlar que todos os componentes não tenham sofrido danos durante o transporte; em caso contrário, notificar ao expedidor, dentro de 3 dias do recebimento da mercadoria os eventuais danos, por meio de carta registada com aviso de recepção e apresentado a documentação fotográfica.*

Enviar também uma cópia da informação, via fax, à OLIMPIA SPLENDID.
Não será tomada em exame nenhuma informação relativa aos danos sofridos, se esta não respeitar o prazo de 3 dias após o recebimento da mercadoria.
Eventuais controvérsias serão de competência do foro de REGGIO na EMILIA.

Nota importante:
Conservar a embalagem pelo menos durante o período de garantia, para eventuais expedições ao centro de assistência, em caso de reparação.
Eliminar os componentes da embalagem segundo as normativas vigentes sobre a eliminação de resíduos.

NL

Ontvangst en uitpakken

De verpakking bestaat uit passend materiaal en is door ervaren personeel tot stand gebracht. De units worden compleet en in perfecte staat geleverd. Toch dient men zich aan de volgende waarschuwingen te houden ten behoeve van de controle van de kwaliteit van de transportdiensten:

- controleer bij ontvangst van de verpakkingen of de verpakking beschadigd blijkt te zijn. Is dat het geval dan moet de handel onder voorbehoud aanvaard worden en dienen als bewijs foto's gemaakt te worden en eventueel zichtbare schade worden aangetoond.

- **Let op tijdens het uitpakken en het installeren van de apparatuur.**
  De scherpe delen zouden letsel kunnen veroorzaken. Let bijzonder goed op de scherpe hoeken en randen van de structuur. Let op de vinnen van de condensor en de verdamper.

- bij het uitpakken moet de aanwezigheid van de afzonderlijke componenten nagekeken worden aan de hand van de verpakkingslijsten.
- controleer of geen van de componenten tijdens het transport schade geleden heeft. Is dat wel het geval dan dient binnen 3 dagen na ontvangst melding gemaakt te worden van de eventuele schade bij de vervoersmaatschappij, middels een aangetekende brief met ontvangstbewijs en door overlegging van fotografisch bewijs.

Stuur analoge informatie via fax naar OLIMPIA SPLENDID. Informatie die later dan 3 dagen na ontvangst van de levering ingediend wordt, zal op geen enkele wijze in overweging genomen worden.
Voor geschillen zal de competente rechtbank van REGGIO nell'EMILIA rechtspreken.

Belangrijke opmerking:
Bewaar de verpakking gedurende minstens de gehele duur van de garantieperiode voor eventuele verzending naar het assistentiecentrum indien reparaties uitgevoerd moeten worden. Verwerk de verpakking als vuil in overeenstemming met de heersende voorschriften op het gebied van afvalverwerking.

GR

Παραλαβή κι άνοιγμα αμπαλάζ

Τα αμπαλάζ αποτελείται από κατάλληλο υλικό κι έχει υλοποιηθεί από έμπειρο προσωπικό. Οι μονάδες παραδίδονται πλήρεις και σε τέλειες συνθήκες, ωστόσο για τον έλεγχο της ποιότητας των υπηρεσιών μεταφοράς τηρήστε τις εξής προειδοποιήσεις:

- *κατά την παραλαβή των αμπαλάζ ελέγξτε εάν η συσκευασία προκύπτει χαλασμένη, σε θετική περίπτωση αποσύρετε το εμπόρευμα με επιφύλαξη, προσάγοντας φωτογραφικές αποδείξεις κι ενδεχόμενες εμφανείς ζημιές.*

- ***Προσοχή κατά την αφαίρεση της συσκευασίας και την εγκατάσταση της συσκευής.***
  Τα κοφτερά μέρη μπορούν να προκαλέσουν τραυματισμούς, προσέξτε ιδιαίτερα τις γωνίες της κατασκευής και τα πτερύγια του συμπυκνωτή και του εξατμιστή.

- *ανοίξτε το αμπαλάζ ελέγχοντας εάν υπάρχουν όλα τα εξαρτήματα, με τις φορτωτικές*
- *ελέγξτε εάν όλα τα εξαρτήματα δεν έχουν υποστεί ζημιές κατά τη μεταφορά, εάν παρατηρηθούν ζημιές κοινοποιήστε εντός 3 ημερών από την παραλαβή τις ενδεχόμενες ζημιές στον μεταφορέα μέσω συστημένης επιστολής παρουσιάζοντας φωτογραφικά τεκμήρια.*

Ανάλογη πληροφόρηση μεταδίδετε μέσω φαξ και στην OLIMPIA SPLENDID.Δεν μπορεί να εξεταστεί καμία πληροφορία που αφορά ζημιές τις οποίες υπέστησαν οι συσκευές μετά τις 3 ημέρες από την παράδοση. Για οποιαδήποτε αντιδικία η αρμοδιότητα θα ανήκει στο δικαστήριο του REGGIO nell' EMILIA.

Σημαντική σημείωση:
Διατηρήστε το αμπαλάζ τουλάχιστον για όλη τη διάρκεια της περιόδου εγγύησης, για ενδεχόμενες αποστολές στο κέντρο εξυπηρέτησης σε περίπτωση επισκευής.
Διαθέστε τα εξαρτήματα του αμπαλάζ σύμφωνα με τους ισχύοντες κανονισμούς για τη διάθεση των απορριμμάτων.

Klima Shop® BY SPENGLER Zu Ihrem Vorteil für unsere Umwelt!

I

INSTALLAZIONE

2.1 MODALITÀ D'INSTALLAZIONE

Per ottenere una buona riuscita dell'installazione e prestazioni di funzionamento ottimali, seguire attentamente quanto indicato nel presente manuale. La mancata applicazione delle norme indicate, che può causare mal funzionamento delle apparecchiature, sollevano la ditta OLIMPIA SPLENDID da ogni forma di garanzia e da eventuali danni causati a persone, animali o cose.

E' importante che l'impianto elettrico sia a norma, rispetti i dati riportati nella scheda tecnica e sia costituito di una buona messa a terra.

Non installare, rimuovere, o reinstallare l'apparecchiatura da soli (cliente)
Vi è il rischio di incendio o scosse elettriche, esplosione o ferimento.

Per l'installazione contattare sempre il rivenditore o un centro assistenza autorizzato.
Vi è il rischio di incendio o scosse elettriche, esplosione o ferimento.

Controllare che l'area di installazione non si rovini nel tempo.
Se la base crolla, anche il condizionatore potrebbe cadere, provocando danni agli arredi, guasti al prodotto e ferimenti alle persone.

Un'installazione non corretta può causare perdite di acqua, scosse elettriche o incendi. Vi preghiamo di contattare il rivenditore autorizzato o un tecnico specializzato per effettuare l'installazione. Anomalie dovute ad una non corretta installazione non saranno coperte dalla garanzia.

L'apparecchiatura dovrà essere installata in una zona facilmente accessibile. Eventuali costi supplementari per il noleggio di speciali attrezzature necessarie per gli interventi sull'apparecchiatura saranno a carico del cliente.

GB

INSTALLATION

INSTRUCTIONS FOR INSTALLATION

To obtain the best results and optimum performance, follow the instructions for correct installation provided in this manual. Failure to follow the instructions and apply the rules indicated may cause malfunction of the appliance and relieves the manufacturer, OLIMPIA SPLENDID of any form of guarantee and liability for damages to persons, animals or property.

The electrical system must comply with the regulations and rating data in the technical sheet, with good grounding.

Do not install, remove, or reinstall the unit by yourself (customer).
There is risk of fire, electric shock, explosion, or injury.

For installation, always contact the dealer or an Authorized service center.
There is risk of fire, electric shock, explosion, or injury.

Be sure the installation area does not deteriorate with age.
If the base collapses, the air conditioner could fall with it, causing property damage, product failure, and personal injury.

Improper installation will cause water leakage, electrical shock, or fire. Please consult authorized dealer or specialist for the installation work. Please note fault caused by improper installation is not covered by warranty.

Unit must be installed in an easily accessible area. Any additional cost required to hire a special equipment to service the unit will be the responsibility of the customer.

F

INSTALLATION

MODE D'INSTALLATION

Pour une bonne réussite de l'installation et pour que les prestations de fonctionnement soient optimales, suivre attentivement les instructions dans le présent manuel. Le non-respect de l'application des normes indiquées, qui peut entraîner un mauvais fonctionnement des appareillages, dégage la société OLIMPIA SPLENDID de toute forme de garantie et des éventuels dommages causés à des personnes, animaux ou biens.

S'assurer que l'installation électrique correspond aux normes, respecte les données reportées sur la fiche technique et qu'elle dispose d'une mise à la terre adéquate.

Le client ne doit pas installer, enlever ou réinstaller l'appareil par lui-même.
Il y a risque d'incendie, d'électrocution, d'explosion ou de blessure.

Pour l'installation, contacter toujours le revendeur ou un centre d'assistance agréé.
Il y a risque d'incendie, d'électrocution, d'explosion ou de blessure.

S'assurer que la zone d'installation ne s'abîme pas avec le temps.
Si la base s'écroule, le climatiseur lui-même pourrait tomber, ce qui pourrait provoquer une détérioration des meubles et de l'appareil et blesser des personnes.

Une installation non correcte peut entraîner des fuites d'eau ainsi que des risques d'électrocution ou d'incendie. Prière de contacter le revendeur agréé ou un technicien spécialisé pour procéder à l'installation. Les anomalies dues à une mauvaise installation ne seront pas couvertes par la garantie.

L'appareil doit être installé dans une zone facilement accessible. Les coûts supplémentaires éventuels pour la location d'outillages spéciaux pour les interventions sur l'appareil seront à la charge du client.

D

INSTALLATION

HINWEISE ZUR INSTALLATION

Zur Gewährleistung einer korrekten Installation und einer einwandfreien Funktionsweise des Klimagerätes sind die in dieser Betriebsanleitung enthaltenen Anweisungen strikt zu befolgen. Für eventuelle Personen- oder Sachschäden, die auf ein Nichtbeachten derselben zurückzuführen sind, kann die Fa. OLIMPIA SPLENDID auf keinen Fall zur Verantwortung gezogen werden. Zudem erlischt der Garantieanspruch.

Die elektrische Anlage muss geerdet sein und den einschlägigen Richtlinien sowie den im Technischen Datenblatt angeführten Daten entsprechen.

Das Gerät darf nicht selbst (Kunde) installiert, entfernt oder neu installiert werden.
Es besteht die Gefahr von Stromschlägen, Explosionen und Verletzungen.

Nehmen Sie für die korrekte Installation stets Kontakt mit dem Händler oder einem autorisierten Kundendienstzentrum auf.
Es besteht die Gefahr von Stromschlägen, Explosionen und Verletzungen.

Stellen Sie sicher, dass der Installationsbereich langfristig unbeschädigt bleibt.
Sollte der Sockel nachgeben, könnte das Klimagerät stürzen und Verletzungen von Personen sowie Schäden an Einrichtungsgegenständen und Produktmängel herbeiführen.

Eine nicht korrekte Installation kann Wasseraustritt, Stromschläge oder Brände verursachen. Bitte nehmen Sie Kontakt mit dem autorisierten Händler oder einem Fachtechniker auf, um die Installation durchzuführen Störungen aufgrund einer nicht korrekten Installation sind nicht durch die Garantie abgedeckt.

Das Gerät ist in einem leicht zugänglichen Bereich zu installieren. Eventuelle Zusatzkosten zum Mieten erforderlicher Spezialausrüstungen für Eingriffe an dem Gerät gehen zu Lasten des Kunden.

Klima Shop! BY SPENGLER Zu Ihrem Vorteil. Für unsere Umwelt

E

INSTALACIÓN

2.1

MODALIDAD DE LA INSTALACIÓN

Para obtener un buen resultado de la instalación y prestaciones de funcionamiento óptimas, cumplir atentamente con lo indicado en el presente manual. La falta de aplicación de las normas indicadas, que puede causar mal funcionamientos de los equipos, libran a la empresa OLIMPIA SPLENDID de toda forma de garantía y de eventuales daños causados en personas, animales o cosas.

Es importante que la instalación eléctrica cumpla con las normas, respete los datos indicados en la ficha técnica y esté constituida por una buena toma de tierra.

No instale, quite ni reinstale el aparato por su cuenta (cliente).
Riesgo de incendio, descargas eléctricas, explosión o heridas.

Para la instalación, contacte siempre con el revendedor o con un centro de asistencia autorizado.
Riesgo de incendio, descargas eléctricas, explosión o heridas.

Verifique que el área de instalación no se deteriore en el transcurso del tiempo.
Si la base cae, también podría caer el acondicionador, provocando daños a objetos, averías del aparato o heridas a personas.

Una instalación incorrecta puede causar pérdidas de agua, descargas eléctricas o incendios. Se ruega contactar con el revendedor autorizado o con un técnico especializado para realizar la instalación. Anomalías debidas a una incorrecta instalación no están cubiertas por la garantía.

El aparato debe ser instalado en una zona fácilmente accesible. Eventuales costes adicionales, para el alquiler de dispositivos especiales necesarios para realizar intervenciones en el aparato, son a cargo del cliente.

P

INSTALAÇÃO

MODALIDADE DE INSTALAÇÃO

Para obter uma boa instalação e óptimas prestações funcionais, seguir atentamente quanto indicado no presente manual. A não aplicação das normas indicadas, que pode causar o mau funcionamento dos aparelhos, desobriga a firma OLIMPIA SPLENDID a qualquer forma de garantia e a eventuais danos causados a pessoas, animais ou coisas.

É importante que as instalações eléctricas sejam à norma, que respeitem os dados indicados na ficha técnica e que possuam uma boa ligação à terra.

Não instalar, retirar ou reinstalar o aparelho sozinho (cliente)
Existe o perigo de incêndio ou de choques eléctricos, explosão ou ferimentos.

Para a instalação, contactar sempre o revendedor ou um Centro de Assistência autorizado.
Existe o perigo de incêndio ou de choques eléctricos, explosão ou ferimentos.

Verificar se a área de instalação não se deteriorará com o tempo.
Se a base cair, também o aparelho de ar condicionado poderá cair, provocando danos na mobília, avarias no produto e ferimentos nas

Uma instalação incorrecta pode provocar fugas de água, choques eléctricos ou incêndios. Por favor contactar o seu Revendedor autorizado ou um Técnico especializado para executar a instalação. As anomalias devidas a uma instalação incorrecta não serão abrangidas pela garantia.

O aparelho deve ser instalado numa zona de fácil acesso. Os custos suplementares que venham a ser necessários pelo aluguer de ferramentas especiais para os trabalhos no aparelho serão a cargo do cliente.

NL

INSTALLATIE

INSTALLATIEWIJZEN

Voor een goed geslaagde installatie en optimale werkprestaties moeten de aanwijzingen die in deze handleiding staan met aandacht opgevolgd worden. Het niet toepassen van de aangeduide voorschriften, hetgeen een slechte werking van de apparatuur tot gevolg kan hebben, ontheft OLIMPIA SPLENDID van elke vorm van garantie en stelt haar vrij van aansprakelijkheid voor eventueel persoonlijk letsel, letsel aan dieren of materiële schade die daar het gevolg van kan zijn.

Het is belangrijk dat de elektrische installatie in overeenstemming is met de normen en dat de gegevens die op het technische blad staan in acht genomen zijn. Bovendien dient een goede aardverbinding aanwezig te zijn.

Installeer, verwijder en herinstalleer de apparatuur niet alleen (klant)
Risico op brand of elektrische schokken, explosie of verwondingen.

Neem voor de installatie altijd contact op met de verkoper of met een geautoriseerd servicecentrum.
Risico op brand of elektrische schokken, explosie of verwondingen.

Controleer of de installatiezone in de loop der tijd niet instort.
Indien de basis instort, zou ook de klimaatregelaar kunnen vallen en schade aan het interieur, defecten aan het product of persoonlijk letsel kunnen veroorzaken.

Een onjuiste installatie kan waterlekken, elektrische schokken of brand veroorzaken. Wij verzoeken u contact op te nemen met de geautoriseerde verkoper of een gespecialiseerd technicus om de installatie tot stand te brengen. Storingen wegens een onjuiste installatie zullen niet door garantie gedekt worden.

De apparatuur moet geïnstalleerd worden in een gemakkelijk toegankelijke ruimte. Eventuele extra kosten voor het huren van speciale uitrustingen die nodig zijn voor het uitvoeren van ingrepen op de apparatuur zullen ten laste van de klant zijn.

GR

ΕΓΚΑΤΑΣΤΑΣΗ

ΤΡΟΠΟΣ ΕΓΚΑΤΑΣΤΑΣΗΣ

Για την επίτευξη μίας επιτυχούς εγκατάστασης και βέλτιστων επιδόσεων λειτουργίας, ακολουθήστε προσεχτικά όσα υποδεικνύονται στο παρόν εγχειρίδιο. Ηελλιπής εφαρμογή των υποδεικνυόμενων προτύπων, που μπορεί να προκαλέσει δυσλειτουργία των συσκευών, απαλλάσσει την εταιρία OLIMPIA SPLENDID από κάθε μορφή εγγύησης κι από ενδεχόμενες ζημιές προκαλούμενες σε πρόσωπα, ζώα ή πράγματα.

Είναι σημαντικό η ηλεκτρική εγκατάσταση να είναι σύμφωνη με τις προδιαγραφές, να τηρεί τα στοιχεία που αναγράφονται στο τεχνικό δελτίο και να αποτελείται από μια καλή γείωση.

Μην κάνετε μόνοι σας (πελάτης) την εγκατάσταση, την μετατόπιση, ή την εκ νέου εγκατάσταση της συσκευής.
Υπάρχει κίνδυνος πυρκαγιάς ή ηλεκτροπληξίας, έκρηξης ή τραυματισμού.

Για την εγκατάσταση επικοινωνείτε πάντα με το κατάστημα πώλησης ή ένα εξουσιοδοτημένο κέντρο υποστήριξης.
Υπάρχει κίνδυνος πυρκαγιάς ή ηλεκτροπληξίας, έκρηξης ή τραυματισμού.

Ελέγχετε το χώρο εγκατάστασης ώστε να μην φθείρεται στη διάρκεια του χρόνου.
Εάν η βάση καταρρεύσει, μπορεί να πέσει και το κλιματιστικό, προκαλώντας ζημιές στην επίπλωση, βλάβες στο προϊόν και τραυματισμούς στα άτομα.

Μία λάθος εγκατάσταση μπορεί να προκαλέσει διαρροές νερού, ηλεκτροπληξία ή πυρκαγιά. Σας παρακαλούμε να επικοινωνήσετε με το εξουσιοδοτημένο κατάστημα πώλησης ή έναν ειδικό τεχνικό για να κάνετε την εγκατάσταση. Ανωμαλίες που οφείλονται σε μία λάθος εγκατάσταση δεν θα καλύπτονται από την εγγύηση.

Η συσκευή θα πρέπει να εγκατασταθεί σε μία ζώνη που να έχει εύκολη πρόσβαση. Ενδεχόμενα πρόσθετα έξοδα για την ενοικίαση ειδικών εξοπλισμών που είναι απαραίτητοι για τις επεμβάσεις στη συσκευή θα βαρύνουν τον πελάτη.

I

2.2 SCELTA DELLA POSIZIONE DELL'UNITÀ INTERNA

La posizione di installazione dell'unità interna, per ottenere il miglior rendimento di funzionamento ed evitare guasti o condizioni di pericolo, deve avere i seguenti requisiti:

- Non esporre l'unità interna a fonti di calore o vapore.
- Assicurarsi che lo spazio a destra e a sinistra dell'apparecchiatura sia superiore a 12 cm.
- L'unità interna dovrebbe essere installata a muro ad un'altezza di 2.3 metri o più dal suolo.
- L'unità interna dovrebbe essere installata lasciando uno spazio minimo di 15cm dal soffitto (fig.1).
- La parete su cui si intende fissare l'unità interna deve essere robusta e adatta a sostenerne il peso.
- Deve essere possibile lasciare attorno all'unità uno spazio necessario per eventuali operazioni di manutenzione.
- Non devono essere presenti ostacoli per la libera circolazione dell'aria sia dal lato aspirazione che, in maggior luogo, su quello di uscita aria; in questo particolare caso non deve essere presente nessun ostacolo ad una distanza inferiore i 2 m.
  Ciò potrebbe causare turbolenze tali da inibire il corretto funzionamento dell'apparecchio.
- Deve possibilmente essere una parete esterna in modo da poter convogliare verso l'esterno il drenaggio della condensa.
- Non deve essere in una posizione tale che il flusso dell'aria sia rivolto direttamente alle persone sottostanti. (fig. 2)
- Non sia direttamente sopra ad un apparecchio elettrodomestico (televisore, radio, frigorifero, ecc.), o sopra ad una fonte di calore (fig. 3).
- Non siano presenti ostacoli per il ricevimento dei segnali emessi dal telecomando (fig. 4).

GB

SELECTION OF POSITION OF THE INSIDE UNIT

The position for installation of the inside unit, to obtain the best performance and prevent breakdowns or hazards, must have the following requisites:

- *Do not expose the indoor unit to heat or steam.*
- *Ensure that the space on the left and right of the unit is more than 12 cm.*
- *The indoor unit should be installed on the wall at a height of 2.3 metres or more from the floor.*
- *The indoor unit should be installed allowing a minimum clearance of 15cm from the ceiling (fig. 1).*
- *The wall on which the inside unit is installed must be sturdy and able to withstand its weight.*
- *It must be possible to leave room around the unit for any maintenance operations that may be necessary.*
- *There should be no obstacles to the free circulation of air on the intake side and, especially, on the air outlet side; on this side, in particular, there should be no obstacles closer than 2 m.*
  This could cause turbulence that would interfere with correct operation of the unit.
- *If possible, it should be installed on an external wall so as to convey the condensation drain outside.*
- *It should not be installed in a position where the air flow can strike the people underneath directly (fig. 2).*
- *It should not be directly over another appliance (television set, radio, refrigerator, etc.), or over a source of heat (fig. 3).*
- *There should be no obstacles for reception of signals emitted by the remote control (fig. 4).*

F

CHOIX DE LA POSITION DE L'UNITE INTERIEURE

Pour obtenir le meilleur rendement de fonctionnement et éviter les pannes ou les situations de danger, la position d'installation de l'unité intérieure doit avoir les caractéristiques suivantes:

- Ne pas exposer l'unité interne à des sources de chaleur ou de vapeur.
- S'assurer que l'espace à droite et à gauche de l'appareil est supérieur à 12 cm.
- L'unité interne doit être installée au mur à une hauteur de 2,3 mètres ou plus du sol.
- L'unité interne doit être installée en laissant un espace minimum de 15 cm par rapport au plafond (fig.1).
- Le mur sur lequel on souhaite fixer l'unité intérieure doit être solide et apte à en supporter le poids.
- Il faut prévoir de laisser l'espace nécessaire autour de l'unité pour d'éventuelles opérations d'entretien.
- Il ne doit y avoir aucun obstacle pour la libre circulation de l'air tant du côté de l'aspiration que, à plus forte raison, sur celui de la sortie de l'air; pour ce dernier cas il ne doit y avoir aucun obstacle à une distance inférieure à 2 m.
  Cela pourrait causer des turbulences qui pourraient empêcher le fonctionnement correct de l'appareil.
- il est préférable, autant que possible, que ce soit un mur donnant sur l'extérieur de sorte que l'on puisse diriger le drainage de la condensation au dehors.
- L'installation ne doit pas être dans une position telle que le soufflage de l'air soit dirigé directement sur les personnes placées au-dessous (fig. 2)
- Elle ne doit pas être directement audessus d'un appareil électroménager (téléviseur, radio, réfrigérateur, etc.), ou au-dessus d'une source de chaleur (fig. 3).
- Il ne doit pas y avoir d'obstacles pour la réception des signaux émis par la télécommande (fig. 4).

D

POSITIONIERUNG DER INNENEINHEIT

Zur Gewährleistung einer einwandfreien Funktionsweise und zur Vorbeugung von Betriebsstörungen und Gefahren ist bei der Wahl der Stelle, an der die Inneneinheit installiert werden soll, auf Folgendes zu achten:

- *Setzen Sie die Inneneinheit keinen Wärme- oder Dampfquellen aus.*
- *Stellen Sie sicher, dass rechts und links vom Gerät mehr als 12 cm Abstand eingehalten werden.*
- *Die Inneneinheit ist an der Wand auf einer Höhe von mindestens 2.3 Metern über dem Boden zu installieren.*
- *Die Inneneinheit ist so zu installieren, dass mindestens 15 cm Abstand von der Decke eingehalten werden (Abb. 1).*
- *Die Wand, an der die Inneneinheit befestigt wird, muss dem Gewicht derselben standhalten.*
- *Die Einheit ist so anzubringen, dass an dieser jederzeit und problemlos eventuelle Wartungseingriffe vorgenommen werden können.*
- *An der Luftansaug- und Luftauslassseite dürfen sich in einem Abstand von mind. 2 m keine Hindernisse befinden, da dies zu Turbulenzen führen könnte, die die einwandfreie Funktionsweise des Gerätes beeinträchtigen könnten.*
- *Nach Möglichkeit sollte eine Außenwand vorhanden sein, damit das Kondenswasser ins Freie abgeleitet werden kann.*
- *Bei der Installation der Einheit ist darauf zu achten, dass der Luftstrom nicht direkt auf sich darunter befindliche Personen gerichtet ist (Abb. 2).*
- *Die Einheit darf nicht über einem Elektrogerät (TV, Radio, Kühlschrank, usw.) oder über einer Wärmequelle installiert werden (Abb. 3).*
- *Es ist darauf zu achten, dass das von der Fernbedienung gesendete Signal auf keine Hindernisse trifft (Abb. 4).*

Klima Shop® BY SPENCER
Zu Ihrem Vorteil
Für unsere Umwelt!

1

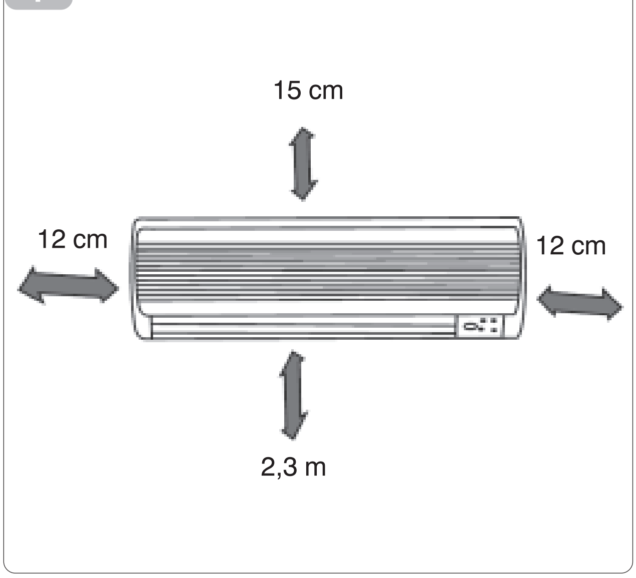

2

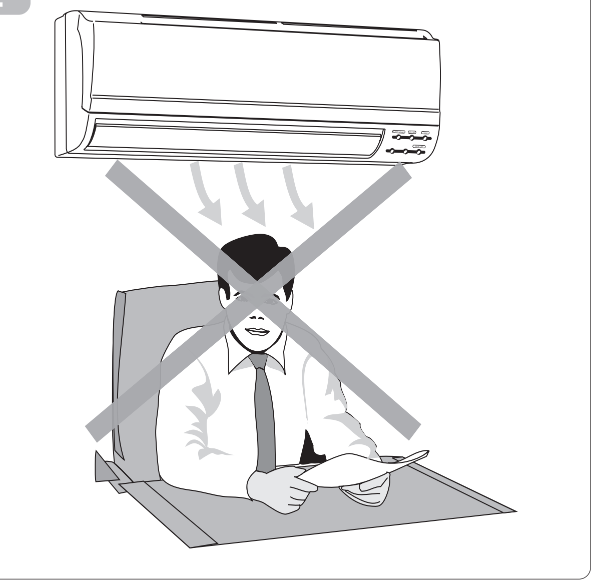

E

ELECCIÓN DE LA POSICIÓN DE LA UNIDAD INTERNA

La posición de instalación de la unidad interna, para obtener el mejor rendimiento de funcionamiento y evitar daños o condiciones de peligro, tiene que tener los siguientes requisitos:

- No exponga la unidad interior a fuentes de calor o vapor.
- Verifique que el espacio a la derecha y a la izquierda del aparato sea superior a 12 cm.
- La unidad interior debe ser instalada en la pared a una altura mínima de 2,3 metros del suelo.
- La unidad interior debe ser instalada a una distancia mínima de 15 cm del el techo (Fig. 1).
- La pared sobre la que se quiere fijar la unidad interna tiene que ser robusta y apta para sostener el peso.
- Tiene que ser posible dejar alrededor de la unidad un espacio necesario para eventuales operaciones de mantenimiento.
- No tiene que haber obstáculos para la libre circulación del aire tanto del lado de aspiración que, sobre todo, del lado de salida de aire; en este caso en particular no tiene que haber ningún obstáculo a una distancia inferior de 2 m.
  Esto podría causar turbulencias tales que inhiban el correcto funcionamiento del equipo.
- Posiblemente tiene que ser una pared externa de modo tal de poder transportar hacia el exterior el drenaje de la condensación.
- No tiene que encontrarse en una posición tal que el flujo de aire se dirija directamente a las personas subyacentes. (fig. 2)
- No se encuentre directamente por encima de un electrodoméstico (como por ejemplo: televisor, radio, frigorífico, etc.), o sobre una fuente de calor (fig. 3).
- No haya obstáculos que impidan la recepción de las señales emitidas por el mando a distancia (fig.4).

P

ESCOLHA DA POSIÇÃO DA UNIDADE INTERNA

A posição de instalação da unidade interna, para obter o melhor rendimento de funcionamento e evitar avarias ou condições de perigo, deve possuir os seguintes requisitos:

- *Não expor a unidade interna a fontes de calor ou de vapor.*
- *Certificar-se que o espaço à direita e à esquerda do aparelho seja superior a 12 cm.*
- *A unidade interna deverá ser instalada na parede a uma altura de 2,3 metros ou mais do pavimento.*
- *A unidade interna deverá ser instalada deixando uma distância mínima de 15cm do tecto (fig.1).*
- *A parede à qual se deseja fixar a unidade interna deve ser robusta e adequada para suportar o seu peso.*
- *Deve-se deixar um espaço livre à volta da unidade, necessário para eventuais operações de manutenção.*
- *Não devem existir obstáculos à livre circulação do ar, quer do lado da entrada do ar quer do lado da saída do ar; neste caso, em particular, não deve existir nenhum obstáculo a uma distância inferior a 2 m. A presença de um obstáculo poderá causar turbulências e prejudicar o correcto funcionamento do aparelho.*
- *Possivelmente deverá ser uma parede externa de modo a poder passar para o exterior a drenagem da condensação.*
- *Deve estar posicionado de modo tal que o fluxo do ar não esteja dirigido directamente para as pessoas que se encontram por baixo do aparelho (fig. 2).*
- *Que não se encontre directamente sobre um aparelho doméstico (televisão, rádio, frigorífico, etc.), ou sobre uma fonte de calor (fig. 3).*
- *Não existam obstáculos que interfiram no recebimento dos sinais emitidos pelo telecomando (fig. 4).*

NL

KEUZE VAN DE POSITIE VAN DE BINNENUNIT

De plaats van installatie van de binnenunit dient aan de volgende vereisten te voldoen om het beste rendement te behalen en defecten of gevaarlijke situaties te vermijden:

- Stel de binnenunit niet bloot aan warmtebronnen of stoom.
- Controleer of de ruimte rechts en links van de apparatuur groter is dan 12 cm.
- De binnenunit moet op de muur geïnstalleerd worden op een hoogte van 2,3 meter of meer van de grond.
- De binnenunit moet geïnstalleerd worden op een minimumafstand van 15 cm van het plafond (afb.1).
- De wand waarop men de binnenunit wenst te bevestigen, moet stevig zijn en in staat zijn het gewicht ervan te dragen.
- Er dient rond de unit ruimte vrij te blijven die nodig is voor het uitvoeren van eventueel onderhoud.
- Er mogen geen obstakels zijn die de luchtcirculatie belemmeren, zowel aan de inlaatzijde van de lucht als, nog belangrijker, aan de uitlaatzijde. In dit speciale geval mag geen enkel obstakel zich binnen een afstand van minder dan 2 meter bevinden.
  Dit zou namelijk turbulentie kunnen veroorzaken in een mate die de correcte werking van het apparaat belemmert.
- Er dient zo mogelijk een buitenmuur te zijn zodat de condens naar buiten afgevoerd kan worden.
- De positie van de unit mag niet zo zijn dat de luchtstroom rechtstreeks op de zich eronder bevindende personen gericht wordt (afb. 2).
- De unit mag zich niet rechtstreeks boven een huishoudelijk apparaat bevinden (televisie, radio, koelkast, enz.), of boven een warmtebron (afb. 3).
- Er mogen geen obstakels aanwezig zijn die de ontvangst van de signalen van de afstandsbediening belemmeren (afb. 4).

GR

ΕΠΙΛΟΓΗ ΤΗΣ ΘΕΣΗΣ ΤΗΣ ΕΣΩΤΕΡΙΚΗΣ ΜΟΝΑΔΑΣ

Η θέση εγκατάστασης της εσωτερικής μονάδας, για την επίτευξη της καλύτερης απόδοσης λειτουργίας και για να αποτραπούν βλάβες ή επικίνδυνες συνθήκες, πρέπει να έχει τις εξής προδιαγραφές:

- *Μην εκθέτετε την εσωτερική μονάδα σε πηγές θερμότητας ή ατμού.*
- *Βεβαιωθείτε ότι ο χώρος δεξιά και αριστερά από τη συσκευή είναι μεγαλύτερος από 12 cm.*
- *Η εσωτερική μονάδα θα πρέπει να εγκατασταθεί σε τοίχο σε ύψος 2.3 μέτρων ή περισσότερο από το έδαφος.*
- *Η εσωτερική μονάδα θα πρέπει να εγκατασταθεί αφήνοντας έναν ελάχιστο χώρο 15cm από την οροφή (εικ.1).*
- *Ο τοίχος στον οποίο θέλετε να στερεώσετε την εσωτερική μονάδα πρέπει να είναι εύρωστος και ικανός να συγκρατήσει το βάρος της.*
- *Πρέπει να είναι δυνατό να αφήσετε γύρω από τη μονάδα ένα διάστημα απαραίτητο για ενδεχόμενες ενέργειες συντήρησης.*
- *Δεν πρέπει να υπάρχουν εμπόδια για την ελεύθερη κυκλοφορία του αέρα τόσο από την πλευρά αναρρόφησης όσο και - ακόμη περισσότερο - από την πλευρά εξόδου αέρα. Σ' αυτήν την ιδιαίτερη περίπτωση δεν πρέπει να υπάρχει κανένα εμπόδιο σε απόσταση κατώτερη των 2 μ. Αυτό θα μπορούσε να προκαλέσει τέτοιες διαταραχές ώστε να παρεμποδίσουν τη σωστή λειτουργία της συσκευής.*
- *Εάν είναι δυνατόν πρέπει να είναι ένας εξωτερικός τοίχος έτσι ώστε να μπορεί να συγκεντρώνει το νερό προς τα έξω η αποστράγγιση της συμπύκνωσης.*
- *Δεν πρέπει να είναι σε τέτοια θέση που η ροή του αέρα να είναι στραμμένη κατευθείαν στα άτομα που βρίσκονται από κάτω. (εικ. 2)*
- *Να μην βρίσκεται άμεσα επάνω από μια ηλεκτρική οικιακή συσκευή (τηλεόραση, ράδιο, ψυγείο, κλπ.), ή επάνω από μια πηγή θερμότητας (εικ. 3).*
- *Να μην υπάρχουν εμπόδια για τη λήψη των σημάτων που εκπέμπονται από το τηλεκοντρόλ (εικ. 4).*

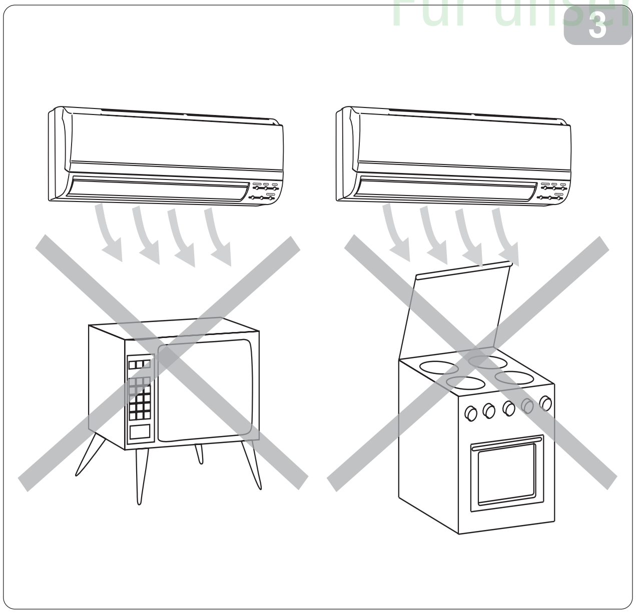

3

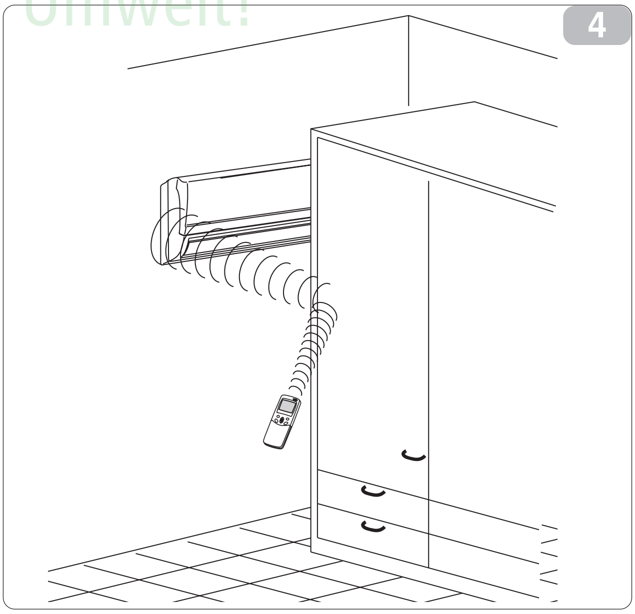

4

Zu Ihrem Vorteil!
Für unsere Umwelt!

I

2.3 MONTAGGIO DELL'UNITÀ INTERNA

2.3.1 Montaggio della piastra di fissaggio

Dopo aver verificato quanto descritto nel cap. 2.2 si procede al montaggio della piastra di fissaggio, tenendo conto delle dimensioni riportate nelle figure 1 e 5.

- Posizionare correttamente la piastra mediante una bolla di livello (fig. 5).
- Se la parete è in mattoni, cemento o similari, realizzare otto fori da 5mm sulla parete. Inserire i fermi per le apposite viti di montaggio.
- Fissare la piastra di installazione alla parete con otto viti del tipo A.

A - uscita unità interna
B - piastra di installazione
C - foro tubo refrigerante sinistro ø 65
D - foro tubo refrigerante destro ø 65
E - corretto orientamento della piastra di installazione

GB

INSTALLATION OF THE INSIDE UNIT

Installation of fastening plate

After ascertaining the conditions described in par. 2.2, proceed to install the fastening plate, taking into consideration the dimensions shown in figures 1 and 5.

- *Position the plate accurately with a bubble level (fig. 5).*
- *If the wall is made of brick, concrete or the like, drill eight 5mm diameter holes in the wall. Insert Clip anchor for appropriate mounting screws.*
- *Fit the installation plate on the wall with eight type A screws.*

A - indoor unit outline
B - installation plate
C - left refrigerant pipe hole ø 65
D - right refrigerant pipe hole ø 65
E - correct orientation of installation plate

F

MONTAGE DE L'UNITE INTERIEURE

Montage de la plaque de fixation

Après avoir vérifié ce qui est décrit au parag. 2.2, on procède au montage de la plaque de fixation en tenant compte des dimensions reportées à les figures 1 et 5.

- Positionner correctement la plaque en utilisant un niveau à bulle (fig. 5).
- Si le mur est en briques, béton ou similaires, percer huit trous de 5 mm dans le mur. Insérer les chevilles pour les vis de montage spéciales.
- Fixer la plaque d'installation au mur au moyen de huit vis de type A.

A - sortie unité interne
B - plaque d'installation
C - orifice tube réfrigérant gauche ø 65
D - orifice tube réfrigérant droite ø 65
E - orientation correcte de la plaque d'installation

D

MONTAGE DER INNENEINHEIT

Montage der Befestigungs-platte

Nachdem überprüft wurde, ob die in Kap. 2.2 beschriebenen Bedingungen gegeben sind, ist die Befestigungsplatte unter Berücksichtigung der in Abb. 1 und 5 angegebenen Maße zu befestigen.

- *Die Platte unter Zuhilfenahme einer Wasserwaage nivellieren (Abb. 5).*
- *Bei Wänden aus Mauerziegeln, Beton o. Ä. führen Sie acht 5-mm-Bohrungen an der Wand aus. Setzen Sie die Befestigungselemente für die vorgesehenen Montageschrauben ein.*
- *Befestigen Sie die Installationsplatte mit acht Schrauben vom Typ A.*

A - Ausgang Inneneinheit
B - Installationsplatte
C - Bohrung Kühlschlauch links ø 65
D - Bohrung Kühlschlauch rechts ø 65
E - Korrekte Ausrichtung der Installationsplatte

Klima Shop!
BY SPENGLER
Zu Ihrem Vorteil.
Für unsere Umwelt!

5

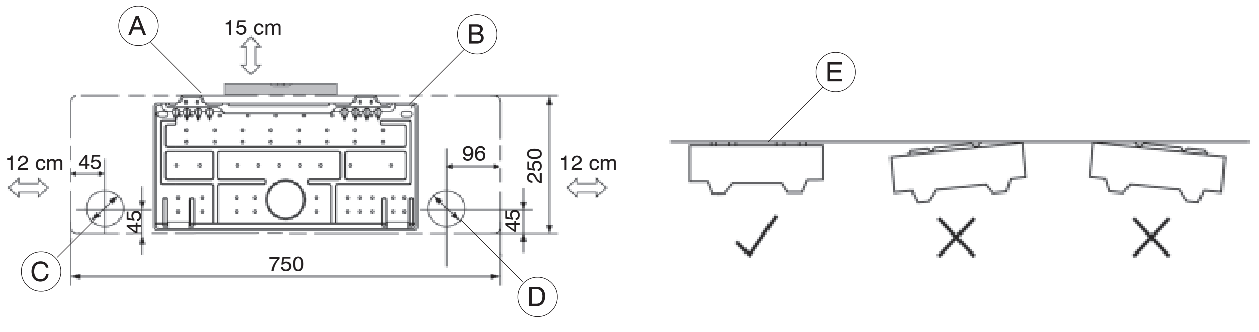

MONTAJE DE LA UNIDAD INTERNA

Montaje de la placa de sujeción

Después de haber verificado el contenido de lo descrito en el párr. 2.2 se procede al montaje de la placa de sujeción, teniendo en cuenta las dimensiones indicadas en la figura 1 y 5.

- Posicionar correctamente la placa mediante un nivel de aire (fig. 5).
- Si la pared es de ladrillos, cemento o un material similar, practique ocho orificios de 5 mm en la pared. Introduzca las trabas para los tornillos de montaje.
- Fije la placa de instalación en la pared con ocho tornillos tipo A.

A - salida unidad interior
B - placa de instalación
C - orificio tubo refrigerante izquierdo ø 65
D - orificio tubo refrigerante derecho ø 65
E - correcta orientación de la placa de instalación

MONTAGEM DA UNIDADE INTERNA

Montagem da placa de fixação

Após ter verificado quanto descrito no ponto 2.2 se inicia a montar a placa de fixação, tendo em consideração as dimensões indicadas na figura 1 e 5.

- *Posicionar correctamente a placa com o auxílio de uma bolha de nível (fig. 5).*
- *Se a parede for de tijolo, cimento ou outros, efectuar oito furos de 5mm na parede. Introduzir as buchas para os respectivos parafusos de montagem.*
- *Fixar a placa de instalação na parede com oito parafusos de tipo A.*

A - saída da unidade interna
B - placa de instalação
C - furo para o tubo de refrigerante esquerdo ø 65
D - furo para o tubo de refrigerante direito ø 65
E - orientação correcta da placa de instalação

MONTAGE VAN DE BINNENUNIT

Montage van de bevestigingsplaat

Nadat de controles uitgevoerd zijn die beschreven worden in hoofdstuk. 2.2 dient de bevestigingsplaat gemonteerd te worden, rekeninghoudend met de afmetingen die in afbeelding 1 en 5 staan.

- breng de plaat correct in positie met behulp van een waterpas (afb. 5).
- Indien de muur uit bakstenen, beton of gelijkaardig materiaal bestaat, moeten 8 gaten van 5 mm in de muur geboord worden. Steek de stoppen voor de speciale montageschroeven naar binnen.
- Bevestig de installatieplaat aan de muur met acht schroeven van het type A.

A - uitgang binnenunit
B - installatieplaat
C - gat linker koelleiding ø 65
D - gat rechter koelleiding ø 65
E - correcte opstelling van de installatieplaat

ΣΤΕΡΕΩΣΗ ΤΗΣ ΕΣΩΤΕΡΙΚΗΣ ΜΟΝΑΔΑΣ 2.3

Τοποθέτηση της πλάκας στερέωσης 2.3.1

Αφού ελέγξετε πρώτα όσα περιγράφηκαν στην παρ. 2.2 προβαίνετε στην τοποθέτηση της πλάκας στερέωσης, λαμβάνοντας υπ' όψιν τις διαστάσεις που αναφέρονται στις εικόνες 1 και 5.

- *Τοποθετήστε σωστά την πλάκα μέσω ενός αλφαδιού με φυσαλίδα (εικ. 5).*
- *Εάν ο τοίχος είναι από τούβλα, τσιμέντο ή παρόμοια υλικά, κάντε οκτώ οπές των 5mm στον τοίχο. Τοποθετήστε τα στοπ για τις ειδικές βίδες συναρμολόγησης.*
- *Στερεώστε την πλάκα τοποθέτησης στον τοίχο με οκτώ βίδες του τύπου A.*

A - έξοδος εσωτερικής μονάδας
B - πλάκα τοποθέτησης
C - οπή αριστερού σωλήνα ψυκτικού ψ 65
D - οπή δεξιού σωλήνα ψυκτικού ψ 65
E - σωστή κατεύθυνση της πλάκας τοποθέτησης

klima Shop! BY SPENGLER
Zu Ihrem Vorteil.
Für unsere Umwelt!

I

2.3.2 Esecuzione foro passaggio tubi

Nel caso in cui le linee di collegamento arrivino dalla parte posteriore destra dell'unità interna si rende necessario eseguire nella parete il foro per il passaggio dei tubi.

- Eseguire nel centro della posizione il foro con una punta di 8-10 mm e un'inclinazione verso l'esterno del 5% (per consentire un'agevole defluire del liquido di condensa). Procedere poi alla foratura definitiva con una punta a tazza guidata di 65 mm.
- Inserire nel foro la linea di drenaggio e quelle del refrigerante e il cablaggio per il collegamento elettrico.

Nel caso in cui le linee di collegamento arrivino dalla parte posteriore sinistra dell'unità interna si rende necessario eseguire nella parete, in corrispondenza dei tubi dell'impianto refrigerante un foro di ø 65 (fig. 5).

GB

Drilling pipe passage holes

If the service lines for connection come from the right rear side of the inside unit it will be necessary to drill a hole in the wall for passage of the pipes.

- *Drill the hole at the centre of the site of installation using an 8-10 mm bit and tilting it downward towards the outside by 5% (to facilitate the flow of condensation). Finish the hole with a 65 mm auger.*
- *Insert the drain line and the cooling fluid line in the hole, as well as the cable for electric connection.*

If the service lines for connection come from the left rear side of the inside unit it will be necessary to drill a hole ø 650 in the wall for the cooling pipes (fig. 5).

F

Exécution du trou pour le passage des tuyaux

Si les conduites de branchement arrivent derrière l'unité intérieure côté droit, il est nécessaire d'effectuer le trou dans le mur pour le passage des tuyaux.

- Faire le trou au centre de la position avec un foret de 8-10 mm et une inclinaison vers l'extérieur de 5% (pour faciliter l'écoulement du liquide de condensation). Procéder ensuite au perçage définitif avec un foret pour carottage guidé de 65 mm.
- Introduire dans le trou le tuyau de drainage et ceux du frigorigène ainsi que le câblage pour le branchement électrique.

Si les conduites de branchement arrivent derrière l'unité intérieure côté gauche, il est nécessaire d'effectuer dans le mur, en correspondance aux tuyaux de l'installation réfrigérante un trou de ø 65 (fig. 5).

D

Bohrung für das Durchführen der Rohre

Werden die Verbindungsleitungen zur rechten Rückseite der Inneneinheit geführt, ist in der Wand eine Bohrung für das Durchführen der Rohre einzuarbeiten.

- *In der Mitte der Stelle, an der die Einheit montiert wird, mit einer Bohrerspitze (8-10 mm) eine Bohrung mit einer Neigung von 5% (zur ungehinderten Ableitung des Kondenswassers) durchführen. Danach das vorgebohrte Loch mit einer geführten Breitkopf-Bohrerspitze (65 mm) aufbohren.*
- *Die Ableitung für das Kondenswasser und das Kühlmittel sowie die Kabel für den elektrischen Anschluss in die Bohrung einführen.*

Werden die Verbindungsleitungen zur linken Rückseite der Inneneinheit geführt, ist in der Wand, und zwar auf der Höhe der Kühlrohre, eine Bohrung (Æ 65 mm) einzuarbeiten (Abb. 5).

2.3.3 Tubo di connessione (fig. 6-7)

1. Per le tubazioni sinistra e destra, togliere la copertura dei tubi dal pannello laterale.
   Spiegare ai clienti che la copertura dei tubi deve essere conservata, perché potrebbe essere riutilizzata se si colloca il condizionatore in un'altra posizione.
2. Per le tubazioni posteriore destra e posteriore sinistra, installare i tubi come mostrato. Piegare il tubo di connessione che sarà steso ad un'altezza di 43mm, o inferiore, dal muro.
3. Fissare l'estremità del tubo di connessione. (Vedere Connessione serrata in CONNESSIONE TUBO REFRIGERANTE)

A - porta-tubo
B - copertura tubo (sinistra)
C - tubazione sinistra
D - tubazione posteriore sinistra
E - tubazione posteriore destra
F - tubazione destra
G - copertura tubo (destra)
H - uscita unità interna
I - tubo di connessione
L - gancio superiore
M - gancio inferiore
N - materiale di imbottitura

Connective pipe (fig. 6-7)

1. *For the left-hand and right-hand piping, remove the pipe cover from the side panel.*
   Explain to clients that the pipe cover must be kept as it may be used when relocate the air conditioner to any other place.
2. *For the rear-right-hand and rear-left-hand piping, install the piping as shown. Bend the connective pipe to be laid at 43mm height or less from the wall.*
3. *Fix the end of the connective pipe. (Refer to Tightening Connection in REFRIGERANT PIPING CONNECTION)*

A - pipe holder
B - pipe cover (left)
C - left piping
D - left back piping
E - right back piping
F - right piping
G - pipe cover (right)
H - indoor unit outline
I - connective pipe
L - upper hook
M - lower hook
N - cushioning material

Tube de raccordement (fig. 6-7)

1. Pour les tubes gauche et droit, enlever la couverture des tubes du panneau latéral.
   Expliquer aux clients que la couverture des tubes doit être conservée, car elle pourrait être réutilisée si l'on place le climatiseur dans une autre position.
2. Pour les tubes arrière droit et arrière gauche, installer les tubes de la façon indiquée. Plier le tube de connexion qui sera mis en place à une hauteur de 43mm, ou inférieure, du mur.
3. Fixer l'extrémité du tube de raccordement. (Voir Raccordement serré dans RACCORDEMENT DU TUBE REFRIGERANT)

A - porte-tube
B - couverture tube (gauche)
C - tube gauche
D - tube arrière gauche
E - tube arrière droit
F - tube droite
G - couverture tube (droite)
H - sortie unité interne
I - tube de raccordement
L - crochet supérieur
M - crochet inférieur
N - matériau de rembourrage

Anschlussschlauch (Abb. 6-7)

1. *Entfernen Sie für die Schlauchleitungen links und rechts die Abdeckung der Schläuche von der Seitenblende. Bitte weisen Sie Ihre Kunden darauf hin, dass die Abdeckung der Schläuche aufzubewahren ist, da sie bei der Aufstellung der Klimaanlage an einem anderen Ort wiederverwendet werden könnte.*
2. *Installieren Sie für die Schlauchleitungen hinten rechts und hinten links die Schläuche wie gezeigt. Biegen Sie den Anschlussschlauch, der auf einer Höhe von 43 mm oder darunter von der Wand ausgestreckt wird.*
3. *Befestigen Sie das andere Ende des Anschlussschlauchs (Siehe Befestigter Anschluss in ANSCHLUSS KÜHLSCHLAUCH)*

A - Schlauchhalter
B - Schlauchabdeckung (links)
C - Schlauchleitung links
D - Schlauchleitung hinten links
E - Schlauchleitung hinten rechts
F - Schlauchleitung rechts
G - Schlauchabdeckung (rechts)
H - Ausgang Inneneinheit
I - Anschlussschlauch
L - Oberer Haken
M - Unterer Haken
N - Futtermaterial

6

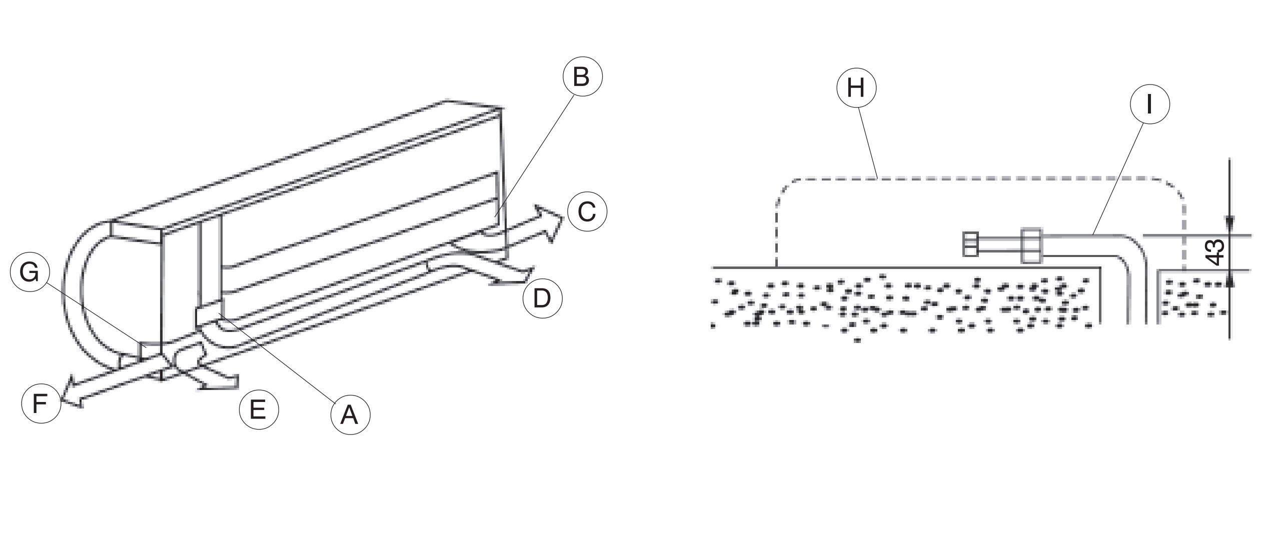

Klima Shop Spengler® Zu Ihrem Vorteil Für unsere Umwelt!

2.3.2

E

Ejecución del agujero para el paso de los tubos

En caso en que las líneas de conexión lleguen de la parte trasera de la unidad interna es necesario realizar en la pared un agujero para el paso de los tubos.
- Efectuar en el centro de la posición un agujero con una broca de 8-10 mm y una inclinación hacia el exterior de un 5% (para permitir que el líquido de condensación fluya fácilmente). Proceder luego a la perforación definitiva con un cierre de corona de 65 mm.
- Introducir en el agujero la línea de drenaje y la del refrigerante y los cables para la conexión eléctrica.

En caso en que las líneas de conexión lleguen de la parte trasera izquierda de la unidad interna es necesario realizar en la pared, en correspondencia con los tubos de la instalación refrigerante, un agujero de ø 65 (fig. 5).

P

Execução do furo para a passagem dos tubos

Caso as linhas de ligação cheguem pela parte posterior direita da unidade interna será necessário efectuar um furo na parede para a passagem dos tubos.
- *Efectuar o furo na posição central com uma broca de 8-10 mm e uma inclinação para o exterior de 5% (para permitir que o líquido de condensação deflua facilmente) Depois furar definitivamente com uma broca a tazza guidata de 65 mm.*
- *Introduzir no furo a linha de drenagem, as linhas do refrigerante e os cabos para a ligação eléctrica.*

Caso as linhas de ligação cheguem pela parte posterior esquerda da unidade interna será necessário efectuar um furo de ø 65 na parede (fig. 5).

NL

Boren van het gat voor de doorgang van de leidingen

Indien de aansluitlijnen afkomstig zijn uit de rechter achterzijde van de binnenunit, zal het nodig zijn een gat in de muur te maken voor de doorgang van de leidingen.
- Boor het gat in het middel van de positie met een boorpunt van 8-10 mm en een buitenwaartse helling van 5% (zodat de condens gemakkelijk kan wegvloeien). Boor het definitieve gat met een geleide bekervormige boorpunt van 65 mm.
- Steek de drainagelijn en de koellijnen alsmede de kabels voor de elektrische aansluiting in het gat.

Indien de aansluitlijnen afkomstig zijn uit de linker achterzijde van de binnenunit, zal het nodig zijn om ter hoogte van de leidingen van de koelinstallatie een gat met ø 65 (afb. 5) in de muur te boren.

GR

Υλοποίηση οπής περάσματος σωλήνων

Σε περίπτωση που οι γραμμές σύνδεσης φτάνουν από την πίσω δεξιά πλευρά της εσωτερικής μονάδας γίνεται απαραίτητο να υλοποιήσετε στον τοίχο την οπή για το πέρασμα των σωλήνων.
- *Υλοποιείτε στο μέσο της θέσης την οπή με μια μύτη 8-10 mm και μια κλίση προς τα έξω κατά 5% (για να επιτραπεί η απαγωγή του υγρού συμπύκνωσης) Κατόπιν προβαίνετε στην οριστική διάτρηση με μια καθοδηγούμενη μύτη με δακτύλιο 65 mm.*
- *Εισάγετε στην οπή τη γραμμή αποστράγγισης κι αυτές του ψυκτικού και της καλωδίωσης για την ηλεκτρική σύνδεση.*

Σε περίπτωση που οι γραμμές σύνδεσης φτάνουν από την πίσω αριστερή πλευρά της εσωτερικής μονάδας γίνεται απαραίτητο να υλοποιήσετε στον τοίχο, σε αντιστοιχία με τους σωλήνες της εγκατάστασης ψύξης μια οπή Ψ 65 (εικ. 5).

2.3.3

E

Tubo de conexión (fig. 6-7)

1 Para las tuberías izquierda y derecha, quite la cobertura de los tubos del panel lateral.
Explique a sus clientes que la cobertura de los tubos debe ser conservada, ya que podría ser utilizada nuevamente si se coloca el acondicionador en otro sitio.
2 Para las tuberías posterior derecha y posterior izquierda, instale los tubos tal como se indica. Pliegue el tubo de conexión, que se extenderá a una distancia máximo de 43 mm desde el muro.
3 Fije la extremidad del tubo de conexión. (Véase "Conexión apretada" en CONEXIÓN TUBO REFRIGERANTE)

A - portatubo
B - cobertura tubo (izquierda)
C - tubería izquierda
D - tubería posterior izquierda
E - tubería posterior derecha
F - tubería derecha
G - cobertura tubo (derecha)
H - salida unidad interior
I - tubo de conexión
L - gancho superior
M - gancho inferior
N - material acolchado

P

Tubo di conexão (fig. 6-7)

1 Para os tubos esquerdo e direito, retirar a tampa dos tubos do painel lateral.
Explicar aos clientes que se deve conservar a tampa dos tubos porque poderá ser reutilizada se o aparelho de ar condicionado for instalado noutra posição.
2 Para as tubagens traseira direita e traseira esquerda, instalar os tubos como ilustrado. Dobrar o tubo de conexão que será estendido a uma altura de 43 mm, ou inferior, da parede.
3 Fixar a extremidade do tubo de conexão. (Consultar Conexão apertada em CONEXÃO DO TUBO REFRIGERANTE)

A - suporte do tubo
B - tampa do tubo (esquerda)
C - tubagem esquerda
D - tubagem traseira esquerda
E - tubagem traseira direita
F - tubagem direita
G - tampa do tubo (direita)
H - saída da unidade interna
I - tubo de conexão
L - gancho superior
M - gancho inferior
N - material de isolamento

NL

Verbindingsleiding (afb. 6-7)

1 Voor de linker- en rechterleidingen moet de afdekking van de leidingen weggenomen worden vanaf het zijpaneel. Leg de klanten uit dat de afdekking van de leidingen bewaard moet worden omdat deze opnieuw kan worden gebruikt indien de klimaatregelaar in een andere positie opgesteld wordt.
2 Voor de leidingen rechtsachter en linksachter moeten de leidingen geïnstalleerd worden zoals getoond wordt. Buig de verbindingsleiding die op een hoogte van 43 mm of minder van de muur uitgelegd zal worden.
3 Bevestig het uiteinde van de verbindingsleiding (zie Gespannen verbinding in VERBINDING KOELLEIDING)

A - leidinghouder
B - leidingafdekking (links)
C - linkerleiding
D - leiding linksachter
E - leiding rechtsachter
F - rechterleiding
G - leidingafdekking (rechts
H - uitgang binnenunit
I - verbindingsleiding
L - bovenhaak
M - onderhaak
N - vulmateriaal

GR

Σωλήνας σύνδεσης (εικ. 6-7).

1 Για την αριστερή και δεξιά σωλήνωση, αφαιρέστε την κάλυψη των σωλήνων από το πλευρικό πάνελ. Εξηγήστε στους πελάτες ότι η κάλυψη των σωλήνων πρέπει να παραμείνει, καθώς μπορεί να χρησιμοποιηθεί και πάλι σε περίπτωση που τοποθετήσετε το κλιματιστικό σε έναν άλλο χώρο.
2 Για τον πίσω δεξιό και πίσω αριστερό σωλήνα, εγκαταστήστε τους σωλήνες όπως απεικονίζεται. Διπλώστε το σωλήνα σύνδεσης που θα απλωθεί σε ένα ύψος 43mm, ή μικρότερο, από τον τοίχο.
3 Στερεώστε το άκρο του σωλήνα σύνδεσης. (Βλέπε Σφιγμένη σύνδεση στη ΣΥΝΔΕΣΗ ΣΩΛΗΝΑ ΨΥΚΤΙΚΟΥ)

A - θέση-σωλήνα
B - κάλυψη σωλήνα (αριστερά)
C - αριστερή σωλήνωση
D - σωλήνωση πίσω αριστερά
E - σωλήνωση πίσω δεξιά
F - δεξιά σωλήνωση
G - κάλυψη σωλήνα (δεξιά)
H - έξοδος εσωτερικής μονάδας
I - σωλήνας σύνδεσης
L - άνω άγκιστρο
M - κάτω άγκιστρο
N - υλικό γεμίσματος

BY SPENSER
Zu Ihrem Vorteil.
Für unsere Umwelt!

7

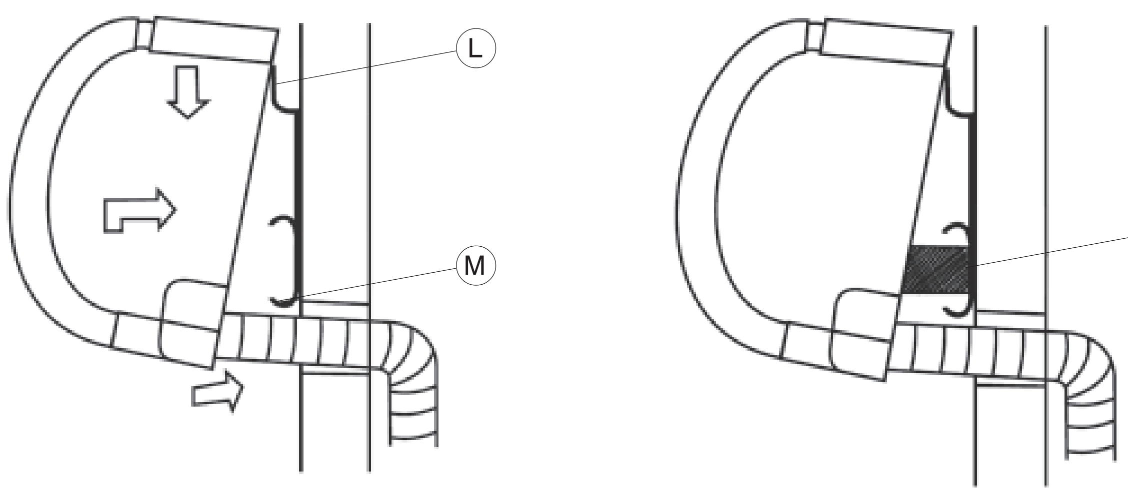

I

GB

F

D

2.3.4 Installazione unità interna

1. Passare i tubi attraverso il foro nella parete.

2. Mettere la staffa superiore della parte posteriore dell'unità interna sul gancio superiore della piastra di installazione. Muovere l'unità interna lateralmente per verificare che sia agganciata in modo sicuro.

3. La connessione dei tubi può facilmente essere fatta sollevando l'unità interna con del materiale di imbottitura tra l'unità interna e la parete. Toglierla, una volta terminati gli allacciamenti.

4. Spingere la parte inferiore dell'unità interna sulla parete. Muovere quindi l'unità interna lateralmente e verticalmente per verificare che sia agganciata in modo sicuro.

Indoor unit installation

1. *Pass the piping through the hole in the wall.*

2. *Put the upper claw at the back of the indoor unit on the upper hook of the installation plate, move the indoor unit from side to side to see that it is securely hooked.*

3. *Piping can easily be made by lifting the indoor unit with a cushioning material between the indoor unit and the wall. Get it out after finish piping.*

4. *Push the lower part of the indoor unit up on the wall, Then move the indoor unit from side to side, up and down to check if it is hooked securely.*

Installation unité interne

1. Passer les tubes à travers le trou percé dans le mur.

2. Mettre l'étrier supérieur du côté arrière de l'unité interne sur le crochet supérieur de la plaque d'installation. Déplacer l'unité interne latéralement pour s'assurer qu'elle est accrochée de façon sûre.

3. Le raccordement des tubes peut facilement être effectué en soulevant l'unité interne avec un matériau de rembourrage entre l'unité interne et le mur. L'enlever une fois les raccordements terminés.

4. Pousser la partie inférieure de l'unité interne sur le mur. Déplacer ensuite l'unité interne latéralement et verticalement pour s'assurer qu'elle est accrochée de façon sûre.

Installation der Inneneinheit

1. *Führen Sie die Schläuche durch die Öffnung in der Wand*

2. *Fügen Sie den oberen Bügel des hinteren Teils der Inneneinheit auf den oberen Haken der Installationsplatte Bewegen Sie die Inneneinheit seitlich um sicherzustellen, dass diese auf sichere Art eingehängt ist.*

3. *Der Anschluss der Schläuche kann einfach erfolgen, indem die Inneneinheit mit Futtermaterial zwischen Inneneinheit und Wand angehoben wird. Entfernen Sie diese nach Herstellung der Anschlüsse.*

4. *Schieben Sie den unteren Teil der Inneneinheit an die Wand Bewegen Sie die Inneneinheit seitlich und vertikal um sicherzustellen, dass diese auf sichere Art eingehängt ist.*

Klima Shop! ®
BY SPENGLER
Zu Ihrem Vorteil.
Für unsere Umwelt!

Instalación unidad interior

1. Haga pasar los tubos a través del orificio practicado en la pared.

2. Coloque el estribo superior de la parte posterior de la unidad interior en el gancho superior de la placa de instalación. Desplace la unidad interior lateralmente para verificar que se enganche correctamente.

3. La conexión de los tubos se puede realizar fácilmente elevando la unidad interior y colocando un material acolchado entre la unidad interior y la pared. Quite dicho material una vez terminadas las conexiones.

4. Empuje la parte inferior de la unidad interior contra la pared. Desplace la unidad interior en sentido lateral y vertical para verificar que se enganche correctamente.

Instalação da unidade interna

1. Passar os tubos através do furo na parede.

2. Encaixar a chapa superior da parte traseira da unidade interna no gancho superior da placa de instalação. Deslocar a unidade interna lateralmente para verificar se está bem encaixada.

3. A conexão dos tubos poderá ser efectuada facilmente alçando a unidade interna com material de isolamento entre a unidade interna e a parede. Retirá-la depois de terminadas as ligações.

4. Empurrar a parte inferior da unidade interna para a parede. Deslocar depois a unidade interna lateralmente e verticalmente para verificar se está bem encaixada.

Installatie binnenunit

1. Voer de leidingen door het gat in de muur.

2. Plaats de bovenbeugel van de achterzijde van de binnenunit op de bovenhaak van de installatieplaat. Beweeg de binnenunit zijwaarts om te controleren of het vasthaken correct plaatsgevonden heeft.

3. De verbinding van de leidingen wordt gemakkelijk tot stand gebracht door de binnenunit op te tillen met het vulmateriaal tussen de binnenunit en de muur. Verwijderen, nadat de aansluitingen eenmaal tot stand gebracht zijn.

4. Duw het onderste deel van de binnenunit tegen de muur. Beweeg de binnenunit zijwaarts en in verticale richting om te controleren of het vasthaken correct plaatsgevonden heeft.

Τοποθέτηση εσωτερικής μονάδας

1. Περάστε τους σωλήνες μέσω της οπής στον τοίχο.

2. Βάλτε τον άνω σφιγκτήρα του πίσω μέρους της εσωτερικής μονάδας στο άνω άγκιστρο της πλάκας τοποθέτησης. Μετακινήστε πλευρικά την εσωτερική μονάδα για να βεβαιωθείτε ότι έχει συνδεθεί με ασφάλεια.

3. Η σύνδεση των σωλήνων μπορεί να γίνει εύκολα σηκώνοντας την εσωτερική μονάδα με υλικό γεμίσματος ανάμεσα στην εσωτερική μονάδα και τον τοίχο. Αφαιρέστε το, αφού ολοκληρωθούν οι συνδέσεις.

4. Σπρώξτε το κάτω μέρος της εσωτερικής μονάδας στον τοίχο. Μετακινήστε στη συνέχεια πλευρικά και κάθετα την εσωτερική μονάδα για να βεβαιωθείτε ότι έχει συνδεθεί με ασφάλεια.

2.3.4

Klima Shop! BY SPENGLER
Zu Ihrem Vorteil.
Für unsere Umwelt!

2.4 MONTAGGIO DELL'UNITÁ ESTERNA

2.4.1 Scelta della posizione dell'unità esterna

La posizione di installazione dell'unità esterna, per ottenere il miglior rendimento di funzionamento ed evitare guasti o condizioni di pericolo, deve avere i seguenti requisiti:

- Deve essere al riparo dai raggi solari diretti (fig. 8).
- Deve essere riparata dagli agenti atmosferici (pioggia, neve) e dalle correnti dirette dei forti venti (fig. 9).
- Deve essere in posizione riparata da eventuali rovesci copiosi di acqua (innaffiatoi, scarichi di grondaie) (fig. 10).
- La base d'appoggio deve poter reggere il peso dell'unità esterna (fig. 11).
- L'unità esterna deve essere posizionata perfettamente in piano (verificare con bolla di livello).

Nel caso l'unità esterna debba essere installata a parete è necessario utilizzare il kit STAFFA DI MONTAGGIO A PARETE (a richiesta).
Per il suo montaggio seguire s crupolosamente le relative istruzioni allegate alla confezione del kit.

INSTALLATION OF OUTSIDE UNIT

Selection of position for outside unit

The position for installation of the outside unit, to obtain the best performance and prevent breakdowns or hazards, must have the following requisites:

- *It should be protected from direct sunlight (fig. 8).*
- *It should be protected from atmospheric agents (rain, snow) and from direct gusts of strong wind (fig. 9).*
- *It should also be protected from any copious downflow of water (gutter drains or watering cans) (fig. 10).*
- *It should stand on a solid surface able to withstand its weight (fig. 11).*
- *The outside unit must be installed perfectly level (check with a bubble level).*

If it has to be installed on a wall, use the special kit with WALL MOUNT BRACKETS (optional).
Follow the instructions included in the kit for correct installation.

MONTAGE DE L'UNITE EXTERIEURE

Choix de la position de l'unité extérieure

Pour obtenir le meilleur rendement de fonctionnement et éviter les pannes ou les situations de danger, la position d'installation de l'unité extérieure doit posséder les caractéristiques suivantes:

- Elle doit être protégée des rayons directs du soleil (fig. 8).
- Elle doit être à l'abri des agents atmosphériques (pluie, neige) et des courants directs des vents violents (fig. 9).
- Elle doit être située à l'abri d'éventuelles aspersions abondantes d'eau (arrosages, écoulements de gouttières) (fig. 10).
- La base d'appui doit pouvoir supporter le poids de l'unité extérieure (fig. 11).
- L'unité extérieure doit être positionnée parfaitement à l'horizontale (vérifier avec un niveau à bulle).

Si l'unité extérieure doit être installée au mur il faut utiliser le kit PATTE DE MONTAGE MURAL (sur demande).
Pour son montage suivre scrupuleusement les instructions relatives jointes à l'emballage du kit.

MONTAGE DER AUSSENEINHEIT

Positionierung der Außeneinheit

Zur Gewährleistung einer einwandfreien Funktionsweise und zur Vorbeugung von Betriebsstörungen und Gefahren ist bei der Wahl der Stelle, an der die Außeneinheit installiert werden soll, auf Folgendes zu achten:

- *Die Einheit ist gegen Sonneneinstrahlung geschützt zu montieren (Abb. 8).*
- *Die Einheit ist gegen Witterungseinflüsse (Regen, Schnee) und gegen starke Windböen geschützt zu montieren (Abb. 9).*
- *Die Einheit ist gegen Tropfwasser (aus Blumenvasen, Regenrinnen) geschützt zu montieren (Abb. 10).*
- *Die Tragplatte muss dem Gewicht der Außeneinheit standhalten (Abb. 11).*
- *Die Außeneinheit muss einwandfrei nivelliert sein; zur Überprüfung ist eine Wasserwaage zu verwenden.*

Soll die Außeneinheit an einer Wand installiert werden, sind die hierfür vorgesehenen (auf Wunsch lieferbaren) MONTAGEBÜGEL zu verwenden.
Für deren Montage sind die in der Packung beiliegenden Anweisungen strikt zu befolgen.

Klima shop! BY SPENGLER
Zu Ihrem Vorteil. Für unsere Umwelt!

8
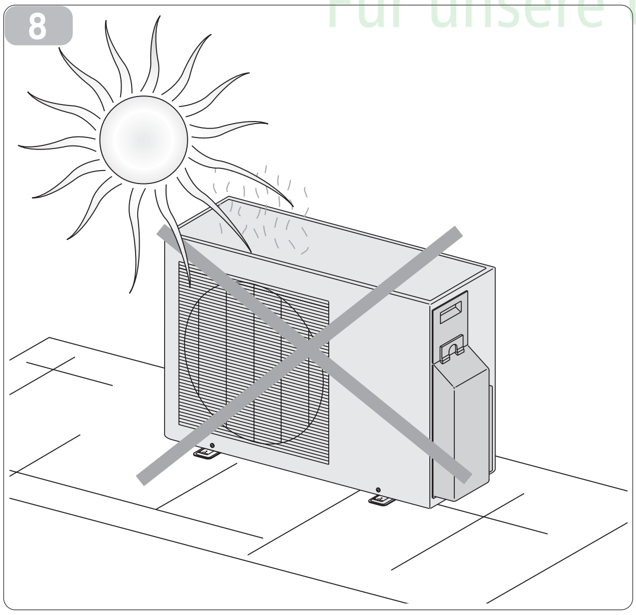

9
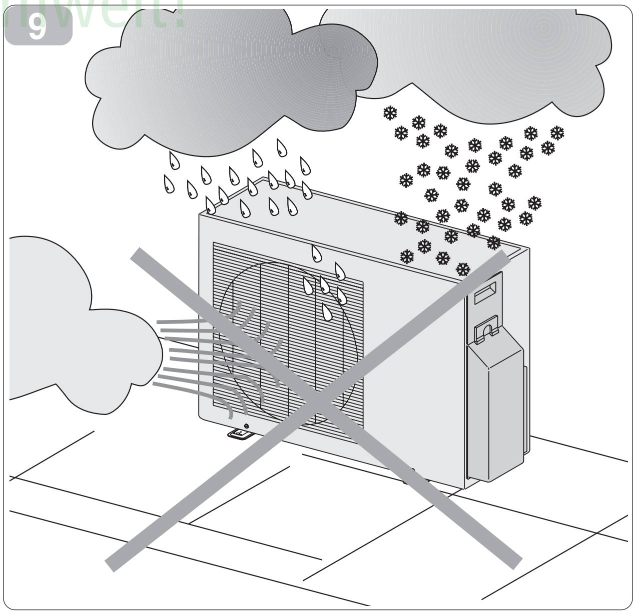

E

2.4

MONTAJE DE LA UNIDAD EXTERNA

2.4.1

Elección de la posición de la unidad externa

La posición de instalación de la unidad externa, para obtener el mejor rendimiento de funcionamiento y evitar averías o condiciones de peligro, debe tener los siguientes requisitos:

- Tiene que estar protegida de los rayos solares directos (fig. 8).
- Tiene que estar protegida de los agentes atmosféricos (lluvia, nieve) y de las corrientes directas de vientos fuertes (fig. 9).
- Tiene que encontrarse en una posición protegida de eventuales vuelcos copiosos de agua (regaderas, descargas de goteras) (fig. 10).
- La base de apoyo tiene que poder soportar el peso de la unidad externa (fig. 11).
- La unidad externa tiene que estar perfectamente posicionada de forma plana (verificar con un nivel de aire).

En caso en que la unidad externa tenga que ser instalada sobre una pared es necesario utilizar el kit ESTRIBO DE MONTAJE A LA PARED (bajo petición).
Para su montaje cumplir escrupulosamente con las relativas instrucciones suministradas junto con el kit.

P

MONTAGEM DA UNIDADE EXTERNA

Escolha da posição da unidade externa

A posição de instalação da unidade externa, para obter o melhor rendimento de funcionamento e evitar avarias ou condições de perigo, deve possuir os seguintes requisitos:

- *Deve estar reparada dos raios solares directos (fig. 8).*
- *Deve estar reparada dos agentes atmosféricos (chuva, neve) e das correntes directas dos ventos fortes (fig. 9).*
- *Deve estar numa posição reparada de eventuais derrames de água (regadores, descarga de água das goteiras) (fig. 10).*
- *A base de apoio deve poder suportar o peso da unidade externa (fig. 11).*
- *A unidade externa deve ser posicionada perfeitamente horizontal (verificar com uma bolha de nível).*

Caso a unidade externa deva ser montada numa parede será necessário utilizar o kit SUPORTE DE MONTAGEM PARA PAREDE (por encomenda).
Para a sua montagem seguir escrupulosamente as instruções anexadas à embalagem do kit.

NL

MONTAGE VAN DE BUITENUNIT

Keuze van de positie van de buitenunit

De plaats van installatie van de buitenunit dient aan de volgende vereisten te voldoen om het beste rendement te behalen en defecten of gevaarlijke situaties te vermijden:

- De buitenunit dient bescherming tegen rechtstreeks zonlicht geboden te worden (afb. 8).
- De buitenunit dient bescherming geboden te worden tegen de weersomstandigheden (regen, sneeuw) en tegen sterke wind (afb. 9).
- De buitenunit moet zich in een positie bevinden die bescherming biedt tegen eventueel overvloedig stromend water (sproeiinstallaties, afvoer van regengoten) (afb. 10).
- De steunbasis moet het gewicht van de buitenunit kunnen dragen (afb. 11).
- De buitenunit moet perfect vlak geplaatst worden (controleer dit met een waterpas).

Indien de buitenunit op een muur geïnstalleerd moet worden, moet gebruik gemaakt worden van de kit MONTAGEBEUGEL VOOR MUUR (op verzoek).
Volg voor de montage daarvan strikt de instructies die bij de verpakking van de kit gevoegd zijn.

GR

ΣΤΕΡΕΩΣΗ ΤΗΣ ΕΞΩΤΕΡΙΚΗΣ ΜΟΝΑΔΑΣ

Επιλογή της θέσης της εξωτερικής μονάδας

Η θέση εγκατάστασης της εξωτερικής μονάδας, για την επίτευξη της καλύτερης απόδοσης λειτουργίας και για να αποτραπούν βλάβες ή επικίνδυνες συνθήκες, πρέπει να έχει τις εξής προδιαγραφές:

- *Πρέπει να προστατεύεται από την άμεση έκθεση στις ακτίνες του ήλιου (εικ. 8).*
- *Πρέπει να προστατεύεται από τους ατμοσφαιρικούς παράγοντες (βροχή, χιόνι) κι από τα άμεσα ρεύματα αέρος ισχυρών ανέμων (εικ. 9).*
- *Πρέπει να είναι σε προστατευμένη θέση από χειμαρρώδεις ραγδαίες πτώσεις νερού (ποτίστρες, απορροές υδρορροών) (εικ. 10).*
- *Η βάση στήριξης πρέπει να μπορεί να αντέξει το βάρος της εξωτερικής μονάδας (εικ. 11).*
- *Η εξωτερική μονάδα πρέπει να τοποθετείται τέλεια οριζοντίως (ελέγξτε με αλφάδι με φυσαλίδα).*

Σε περίπτωση που η εξωτερική μονάδα πρέπει να εγκατασταθεί σε τοίχο είναι απαραίτητο να χρησιμοποιήσετε το σετ ΣΥΝΔΕΣΜΟΣ ΣΤΕΡΕΩΣΗΣ ΣΕ ΤΟΙΧΟ (κατόπιν αιτήσεως).
Για τη στερέωσή του ακολουθήστε επιμελώς τις σχετικές οδηγίες που επισυνάπτονται στη συσκευασία του σετ.

Klima Shop! BY SPENGLER
Zu Ihrem Vorteil.
Für unsere Umwelt!

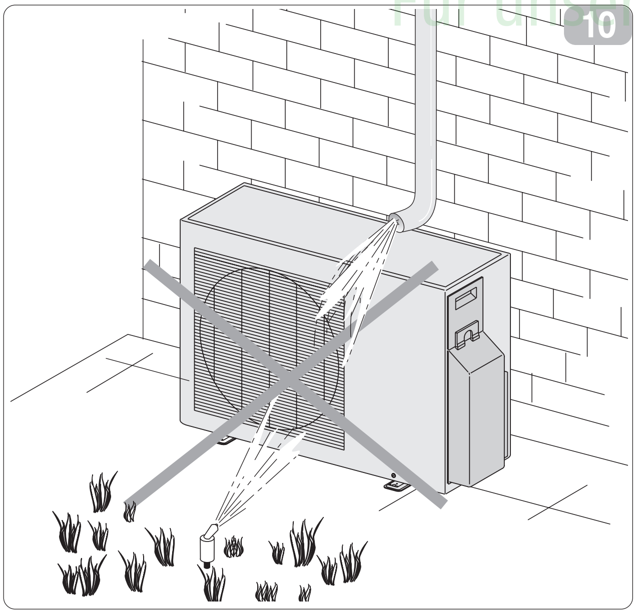
10

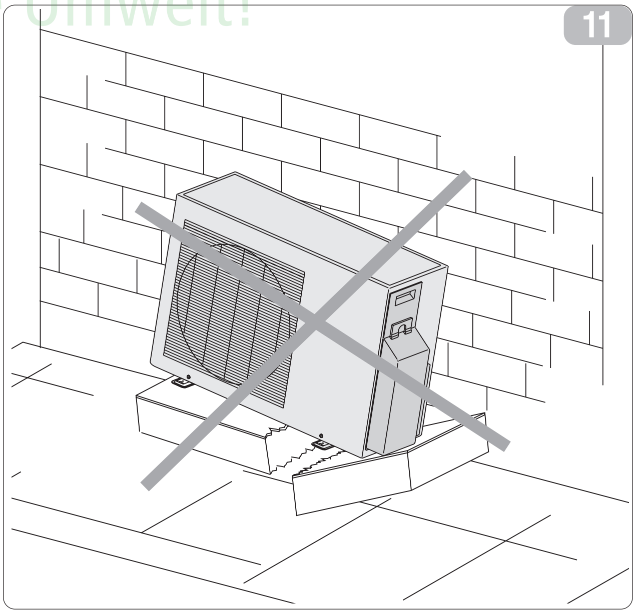
11

I

- L'unità non deve essere sottovento rispetto a camini di scarico gas combusti, ne sottoposto ad emissioni di vapori, gas oleosi o corrosivi.

- Deve essere possibile lo scarico della condensa emessa.

- Assicurarsi che lo spazio nella parte posteriore dell'apparecchiatura sia superiore a 30 cm e sul lato sinistro sia superiore a 30 cm. La parte frontale dell'apparecchiatura dovrebbe avere più di 200 cm di spazio ed il lato delle connessioni (lato destro) dovrebbe avere più di 60 cm di spazio (fig. 12).

- Considerare il peso del condizionatore e scegliere un posto in cui rumore e vibrazioni non rappresentino un problema.

- Scegliere un posto in cui l'aria calda ed il rumore generato dal condizionatore non siano di disturbo per i vicini.

GB

- *The unit should not be installed downwind of chimneys discharging burnt gas or subject to emissions of fumes, oily or corrosive gasses.*

- *It should be possible to discharge the condensation produced.*

- *Ensure that the clearance around the back of the unit is more than 30 cm and left side is more than 30 cm. The front of the unit should have more than 200 cm of clearance and the connection side (right side) should have more than 60 cm of clearance (fig. 12).*

- *Take the air conditioner weight into account and select a place where noise and vibration will not be an issue.*

- *Select a place so that the warm air and noise from the air conditioner do not disturb neighbors.*

F

- L'unité ne doit pas être sous-ventée par rapport à des cheminées d'évacuation de gaz brûlés, ni soumis à des émissions de vapeurs, gaz huileux ou corrosifs.

- L'évacuation du condensat produit doit être possible.

- S'assurer que l'espace à l'arrière de l'appareil est supérieur à 30 cm et que sur le côté gauche il est supérieur à 30 cm. La partie frontale de l'appareil doit avoir plus de 200 cm d'espace et le côté des raccordements (côté droit) doit avoir plus de 60 cm d'espace (fig. 12).

- Prendre en compte le poids du climatiseur et choisir un emplacement où le bruit et les vibrations ne créent pas de problème.

- Choisir un emplacement où l'air chaud et le bruit généré par le climatiseur ne causent pas de dérangement aux voisins.

D

- *Die Einheit darf nicht unterhalb von Rauchgasableitungen montiert und keinen Emissionen von Dampf, öligem oder korrosivem Gas ausgesetzt werden.*

- *Es muss die Möglichkeit bestehen, eine Kondenswasserableitung zu installieren.*

- *Stellen Sie sicher, dass der Platz im hinteren Teil des Geräts mehr als 30 cm und auf der linken Seite mehr als 30 cm beträgt. Die Stirnseite des Geräts sollte mehr als 200 cm und die Seite der Anschlüsse (rechte Seite) mehr als 60 cm Platz haben (Abb. 12).*

- *Berücksichtigen Sie das Gewicht der Klimaanlage und wählen Sie einen Ort, an dem Geräusch und Vibrationen kein Problem darstellen.*

- *Wählen Sie einen Ort, an dem die Warmluft und der Lärm durch die Klimaanlage keine Störung der Nachbarn bedeuten.*

Klima Shop! BY SPENGLER
Zu Ihrem Vorteil.
Für unsere Umwelt!

12

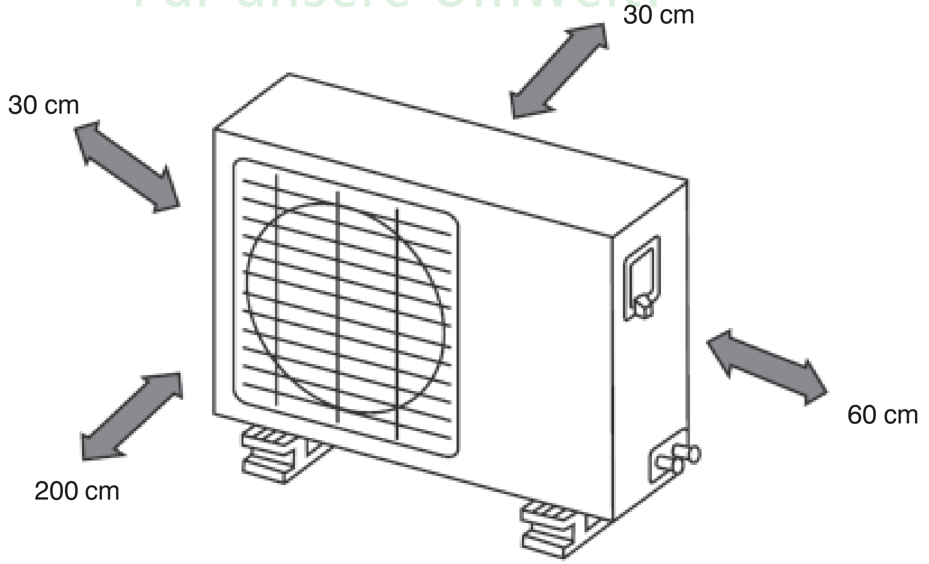

E

- La unidad no tiene que estar a sotavento respecto a chimeneas de descarga de gases combustos, ni sometido a emisiones de vapores, gases oleosos o corrosivos.

- Tiene que poder realizarse la descarga de la condensación emitida.

- Verifique que el espacio en la parte posterior del aparato sea superior a 30 cm y que en el lado izquierdo sea superior a 30 cm. La parte frontal del aparato debe tener más de 200 cm de espacio, mientras que el lado de las conexiones (lado derecho) debe tener más de 60 cm de espacio (fig. 12).

- Considere el peso del acondicionador y elija un lugar en el que el ruido y las vibraciones no causen molestias.

- Elija un lugar en el que el aire caliente y el ruido generado por el acondicionador no molesten a los vecinos.

P

- *A unidade não deve estar situada a sotavento de chaminés de descarga de gases combustíveis, nem deve ser submetida a emissões de vapor, gases oleosos ou corrosivos.*

- *Deve ser possível descarregar a condensação emitida.*

- *Certificar-se que o espaço na parte traseira do aparelho seja superior a 30 cm e no lado esquerdo seja superior a 30 cm. A parte frontal do aparelho deverá ter mais de 200 cm de espaço e o lado das conexões (lado direito) deverá ter mais de 60 cm de espaço (fig. 12).*

- *Considerar o peso da unidade externa e escolher um local onde o ruído e as vibrações não sejam um problema.*

- *Escolher um local onde o ar quente e o ruído provocado pela unidade externa não incomodem os vizinhos.*

NL

- De unit mag niet onder de wind staan ten opzichte van schoorstenen waaruit verbrandingsgassen afgevoerd worden, noch blootgesteld worden aan de uitstoting van dampen, olieachtige of corroderende gassen.
- Het moet mogelijk zijn om de afgegeven condens af te voeren.

- Controleer of de ruimte aan de achterzijde en de linkerzijde van de apparatuur groter is dan 30 cm. De voorzijde van de apparatuur zou meer dan 200 cm ruimte moeten hebben en de zijde van de verbindingen (rechterzijde) meer dan 60 cm (afb. 12).

- Houd rekening met het gewicht van de klimaatregelaar en kies een plaats waarin geluid en trillingen geen probleem vormen.

- Kies een plaats waarin de warme lucht en het geluid die door de klimaatregelaar gegenereerd worden de buren geen last bezorgen.

GR

- *Η μονάδα δεν πρέπει να βρίσκεται σε υπήνεμη πλευρά σε σχέση με καπνοδόχους καυσαερίων, ούτε να υποβάλλεται σε εκπομπές ατμών, ελαιωδών και διαβρωτικών αερίων.*

- *Πρέπει να είναι δυνατό το άδειασμα της παραγόμενης συμπύκνωσης.*

- *Βεβαιωθείτε ότι ο χώρος στο πίσω μέρος της συσκευής είναι μεγαλύτερος από 30 cm και στην αριστερή πλευρά είναι μεγαλύτερος από 30 cm. Το μπροστινό μέρος της συσκευής θα πρέπει να έχει χώρο μεγαλύτερο από 200 cm και η πλευρά των συνδέσεων (δεξιά πλευρά) θα πρέπει να έχει χώρο μεγαλύτερο από 60 cm (εικ. 12).*

- *Λάβετε υπόψη το βάρος του κλιματιστικού και επιλέξτε μία θέση στην οποία θόρυβος και κραδασμοί δεν αποτελούν πρόβλημα.*

- *Επιλέξτε μία θέση στην οποία ο ζεστός αέρας και ο θόρυβος που δημιουργείται από το κλιματιστικό δεν ενοχλούν τους γείτονες.*

Klima Shop! BY SPENGLER
Zu Ihrem Vorteil. Für unsere Umwelt!

2.4.2 Avvertenze di montaggio

Zone con probabile accumulo di neve.
Posizionare l'unità esterna su un piano rialzato (muretto) con altezza superiore alla prevedibile quantità massima di caduta di neve (fig. 13), in quanto:
- se l'apparecchio **non è a pompa di calore**, durante lo scioglimento della neve l'acqua potrebbe infiltrarsi all'interno dell'unità e provocare danni ai componenti elettrici.
- se l'apparecchio **è pompa di calore**, l'accumulo di neve impedisce la regolare circolazione dell'aria e rende difficoltoso il drenaggio della condensa.

Posizionamento dell'unità su un piano calpestabile (terrazzo, terreno, tetto, ecc.) in zone di difficile accesso.
La base di appoggio deve avere caratteristiche di buon drenaggio delle acque ed evitare il possibile accumulo, sotto l'unità, di sporcizia (es. foglie secche fig. 14).
Nel caso realizzare un piano rialzato di 10-15 cm su cui fissare l'unità con prigionieri di fondazione. Non è richiesto alcun intervento nel caso di posizionamento su balconi, in quanto già provvisti di sufficiente pendenza per il regolare deflusso dell'acqua e sufficiente riparo dall'accumulo di sporcizia.

Su basamento metallico rigido (staffe, supporti in profilati metallici, ecc.).
In questo caso l'unità deve sempre essere vincolata alla base d'appoggio tramite gommini antivibranti (fig. 15) di dimensioni e portata adeguate al peso della macchina (a richiesta).
Il basamento, inoltre, deve avere un'appropriata rigidità per evitare l'amplificarsi delle vibrazioni dovute al regolare funzionamento.

Instructions for installation

Zones with probable accumulation of snow.
Position the outside unit on a raised structure (wall) higher than the foreseeable maximum level of snowfall (fig. 13), as:
- *if the air-conditioner **is not equipped with a heat pump**, when the snow melts the water could leak into the unit and damage the electric parts.*
- *if the air-conditioner **is equipped with a heat pump**, the accumulation of snow could prevent the necessary circulation of air and interfere with drainage of the condensation.*

Position the unit on a flat surface (terrace, ground, roof, etc.) in zones of difficult access.
The surface on which it stands must have good drainage of water and it should be possible to prevent any accumulation of dirt (dry leaves, etc.) under the unit (fig. 14).
If necessary, provide a dais of 10-15 cm and fasten the unit with stud bolts. This is not necessary when the unit is installed on a balcony, as there is a sufficient slope to ensure adequate drainage of any water and protection against the accumulation of dirt.

On a rigid metal base (brackets, section bars, etc.).
In this case the unit should always be fastened to the base on which it stands by means of antivibration shims in rubber (fig. 15) of a size and capacity adequate for the weight of the machine (optional).
The base should also be of suitable rigidity to prevent amplification of any vibrations due to normal operation.

Précautions pour le montage

Zones avec probable accumulation de neige.
Positionner l'unité extérieure sur un plan surélevé (muret) à une hauteur supérieure au niveau maximal de chute de neige prévisible (fig. 13), étant donné que:
- si l'appareil **n'est pas à pompe de chaleur**, lors de la fonte de la neige l'eau pourrait s'infiltrer à l'intérieur de l'unité et provoquer des dommages aux composants électriques.
- si l'appareil **est à pompe de chaleur**, l'accumulation de neige empêche la circulation normale de l'air et rend le drainage du condensat plus difficile.

Positionnement de l'unité sur un lieu de passage (terrasse, terrain, toit, etc.) dans une zone d'accès difficile.
La base d'appui doit avoir des caractéristiques de bon drainage des eaux et doit éviter l'accumulation possible, sous l'unité, de saleté (ex. feuilles sèches fig. 14).
Dans ce cas réaliser un plan surélevé de 10-15 cm où fixer l'unité à l'aide de prisonniers pour fondation. Aucune intervention n'est demandée en cas de positionnement sur des balcons, étant donné qu'ils sont déjà pourvus d'une pente suffisante pour l'écoulement régulier de l'eau et sont suffisamment à l'abri de l'accumulation de saleté.

Sur châssis métallique rigide (pattes, supports en profilés métalliques, etc.).
Dans ce cas l'unité doit toujours être assujettie à la base d'appui par des tampons en caoutchouc antivibration (fig. 15) de dimensions et de portée adaptées au poids de l'appareil (sur demande).
Le châssis doit avoir une rigidité appropriée pour éviter l'amplification des vibrations dues au fonctionnement normal.

Hinweise zur Montage

Bereiche, in denen sich Schnee ansammeln kann.
Die Außeneinheit auf einer Erhöhung (Mauer) positionieren, deren Höhe je nach voraussehbarer Schneemenge zu bestimmen ist (Abb. 13), da:
- *wenn das Gerät **nicht mit einer Wärmepumpe** ausgestattet ist, beim Schmelzen des Schnees Wasser in die Einheit eindringen könnte und die elektrischen Komponenten beschädigt werden könnten.*
- *wenn das Gerät **mit einer Wärmepumpe** ausgestattet ist, der sich ansammelnde Schnee die Luftzirkulierung behindern und die Ableitung deKondenswassers erschweren könnte.*

Positionierung der Einheit auf einer begehbaren Fläche in schwerzugänglichen Bereichen (Balkon, Gelände, Dach usw.)
Die Tragplatte muss so konzipiert sein, dass eine einwandfreie Ableitung des Wassers ermöglicht und eine Ansammlung von Schmutz (z.B. trockene Blätter, Abb. 14) unter der Einheit verhindert wird.
Eventuell ist eine erhöhte Mauer (10-15 cm) zu errichten, auf der die Einheit mit Steinschrauben zu befestigen ist. Wird die Einheit auf Balkons installiert, müssen keine entsprechenden Vorkehrungsmaßnahmen getroffen werden, da bereits eine ausreichende Neigung für die Ableitung des Wassers und ein ausreichender Schutz gegen eine Ansammlung von Schmutz gewährleistet sind.

Montage der Einheit auf einem metallischen Gestell (Bügel, Profile usw.)
In diesem Fall muss die Einheit stets mit (auf Wunsch lieferbaren) schwingungsdämpfenden, für die Größe und das Gewicht des Gerätes ausgelegten Gummipuffern an der Aufstellfläche befestigt werden (Abb. 15).
Das Gestell muss ebenfalls eine ausreichende Steifigkeit aufweisen, damit eine Übertragung von Schwingungen verhindert und eine einwandfreie Funktionsweise gewährleistet wird.

Zu Ihrem Vorteil. Für unsere Umwelt!

13
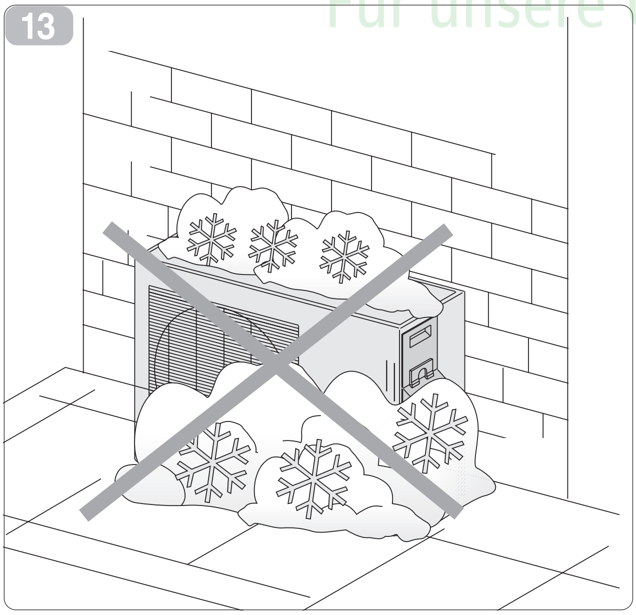

14
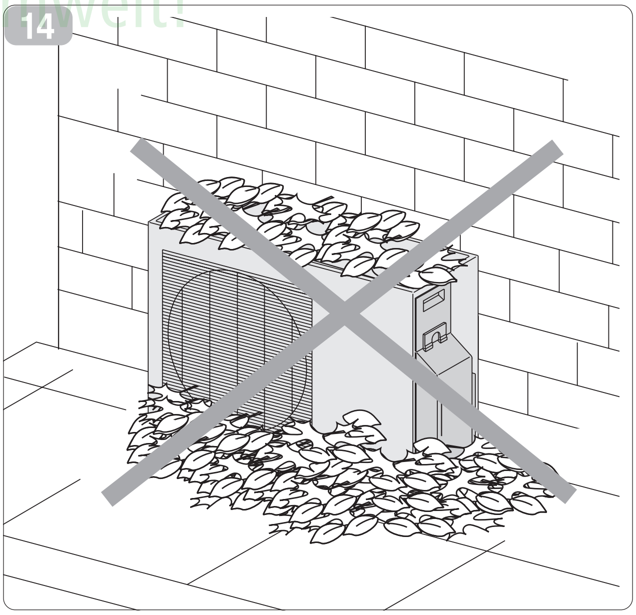

E

Advertencias de montaje

Zonas con probable acumulación de nieve.
Posicionar la unidad externa sobre un plano realzado (muro bajo) con una altura superior a la cantidad máxima de caída de nieve que se prevé (fig. 13), ya que:
- si el equipo **no es con bomba de calor**, mientras que se derrite la nieve, el agua podría infiltrarse en el interior de la unidad y provocar daños en los componentes eléctricos.
- si el equipo **es con bomba de calor**, la acumulación de la nieve impide la regular circulación del aire y hace dificultoso el drenaje de la condensación.

Posicionamiento de la unidad en un plano sobre el que se puede marchar (terraza, terreno, techo, etc.) en zonas de difícil acceso.
La base de apoyo tiene que tener características de buen drenaje de las aguas y evitar la posible acumulación, por debajo de la unidad, de suciedad (por ej. hojas secas fig. 14).
En caso de que sea necesario, realizar un plano realzado de 10-15 cm sobre el cual fijar la unidad con tornillos opresores de cimentación. No se requiere ninguna intervención en caso de posicionamiento en balcones, ya que los mismos ya están provistos de una suficiente pendencia para el regular flujo del agua y suficiente protección de la acumulación de suciedad.

En basamento metálico rígido (estribos, soportes en perfiles metálicos, etc.).
En este caso la unidad siempre tiene que estar vinculada a la base de apoyo mediante pies de goma antivibración (fig. 15) de dimensiones y capacidad adecuadas al peso de la máquina (bajo petición).
La base, además, tiene que tener una rigidez apropiada para evitar el amplificarse de las vibraciones durante el regular funcionamiento.

P

Advertências de montagem

Zonas com provável acumulação de neve.
Posicionar a unidade externa sobre um plano realçado (muro) com uma altura superior à previsível quantidade máxima de neve (fig. 13), porque:
- *se o aparelho **não tem bomba de calor**, quando a neve se derrete a água poderá infiltrar-se no interior da unidade provocando danos aos componentes eléctricos.*
- *se o aparelho **tem bomba de calor**, a acumulação de neve impede a regular circulação do ar e torna dificultosa a drenagem da condensação.*

Posicionamento da unidade sobre um plano que se pode pisar (terraço, terreno, tecto, etc.) em zonas dificilmente acessíveis.
A base de apoio deve ter características de boa drenagem das águas e evitar a possível acumulação, sob a unidade, de sujidade (ex. folhas secas fig. 14).
Se for necessário, realizar um plano realçado de 10-15 cm ao qual fixar a unidade com parafusos prisioneiros de fundação. Não é necessária nenhuma intervenção particular no caso de posicionamento da unidade nas varandas, porque estas possuem já a inclinação suficiente para regular o fluxo da água e estão suficientemente reparadas da acumulação de sujidade.

Sobre base metálica rígida (suportes, estrutura de perfis metálicos, etc.).
Neste caso a unidade deverá estar vinculada à base de apoio por meio de borrachinhas anti-vibrantes (fig. 15) de dimensões e capacidade adequada ao peso do aparelho (por encomenda).
A base, também, deverá ter uma rigidez apropriada para evitar que se amplifiquem as vibrações provocadas pelo funcionamento do aparelho.

NL

Waarschuwingen bij de montage

Zones met waarschijnlijke opeenhoping van sneeuw.
Breng de buitenunit in positie op een verhoogd vlak (muurtje) waarvan de hoogte groter is dan de voorspelbare hoeveelheid sneeuw die kan vallen (afb. 13), want:
- indien het apparaat **geen warmtepomp heeft** kan het gebeuren dat het water dat vrijkomt bij het smelten van de sneeuw binnenin de unit terechtkomt en de elektrische componenten beschadigt.
- indien het apparaat **wel een warmtepomp heeft** kan de opeenhoping van sneeuw de reguliere luchtcirculatie belemmeren en de condensafvoer problematisch maken.

Positionering van de unit op een betreedbaar vlak (terras, terrein, dak, enz.) in moeilijk toegankelijke zones.
De steunbasis dient kenmerken voor een goede waterafvoer te bezitten en de opeenhoping van vuil onder de unit dient vermeden te worden (droge bladeren bijvoorbeeld, afb. 14).
Indien dat het geval is kan een 10-15 cm verhoogd vlak tot stand gebracht worden waarop de unit vastgezet wordt met kop loze funderingsschroeven. Er wordt geen enkele ingreep vereist bij positionering op balkons omdat deze al een voldoende helling voor de waterafvoer bezitten en voldoende bescherming bieden tegen de opeenhoping van vuil.

Op onbuigzame metalen basis (beugels, steunen van metaalprofiel, enz.).
In dit geval moet de unit altijd op de steunbasis vastgezet worden met behulp van rubber elementen tegen het trillen (afb. 15). De afmetingen en het draagvermogen van de steunbasis dienen geschikt te zijn voor het gewicht van de machine (op verzoek).
De basis moet bovendien voldoende onbuigzaam zijn om te voorkomen dat de trillingen wegens de normale werking verstrekt worden.

GR

Προειδοποιήσεις για την στερέωση

Ζώνες με πιθανή συσσώρευση χιονιού.
Τοποθετήστε την εξωτερική μονάδα σε μια υπερυψωμένη επιφάνεια (μάντρα) με ύψος ανώτερο από τη μέγιστη προβλεπόμενη ποσότητα χιονόπτωσης (εικ. 13), εφόσον:
- *εάν η συσκευή **δεν είναι με αντλία θερμότητας**, κατά το λιώσιμο του χιονιού το νερό θα μπορούσε να διεισδύσει στο εσωτερικό της μονάδας και να προκαλέσει ζημιές στα ηλεκτρικά εξαρτήματα.*
- *εάν η συσκευή **είναι με αντλία θερμότητας**, η συσσώρευση χιονιού εμποδίζει την κανονική κυκλοφορία του αέρα και κάνει δύσκολη την αποστράγγιση της συμπύκνωσης.*

Τοποθέτηση της μονάδας σε μια επιφάνεια διάβασης (ταράτσα, έδαφος, σκεπή, κλπ.) σε ζώνες δύσκολης πρόσβασης.
Η βάση στήριξης πρέπει να έχει χαρακτηριστικά καλής αποστράγγισης των νερών και να αποτρέπει την πιθανή συσσώρευση, κάτω από τη μονάδα, ακαθαρσίας (π.χ. ξερά φύλλα εικ. 14).
Εάν χρειαστεί πραγματοποιήστε μια υπερυψωμένη επιφάνεια κατά 10-15 εκ επάνω στην οποία στερεώνετε τη μονάδα με μπουζόνια πατώματος. Δεν απαιτείται καμία επέμβαση σε περίπτωση τοποθέτησης σε μπαλκόνια, εφόσον έχουν ήδη την επαρκή κλίση για την κανονική απορροή του νερού και προστατεύονται επαρκώς από τη συσσώρευση ακαθαρσίας.

Σε σκληρό μεταλλικό πλαίσιο βάσης (μπάρες σύνδεσης, μεταλλικά στηρίγματα καθορισμένης μορφής, κλπ.).
Σ' αυτήν την περίπτωση η μονάδα πρέπει να είναι πάντα προσδεμένη στη βάση στήριξης μέσω αντικραδασμικών λάστιχων (εικ. 15) κατάλληλων διαστάσεων κι ικανότητας για το βάρος του μηχανήματος (κατόπιν αιτήσεως). Επιπλέον, το πλαίσιο βάσης πρέπει να έχει την κατάλληλη ακαμψία για να αποτραπεί η διεύρυνση των κραδασμών που οφείλονται στην κανονική λειτουργία. απορρέει κατευθείαν στον αγωγό υδρορροής.

Zu Ihrem Vorteil.
Für unsere Umwelt!

15

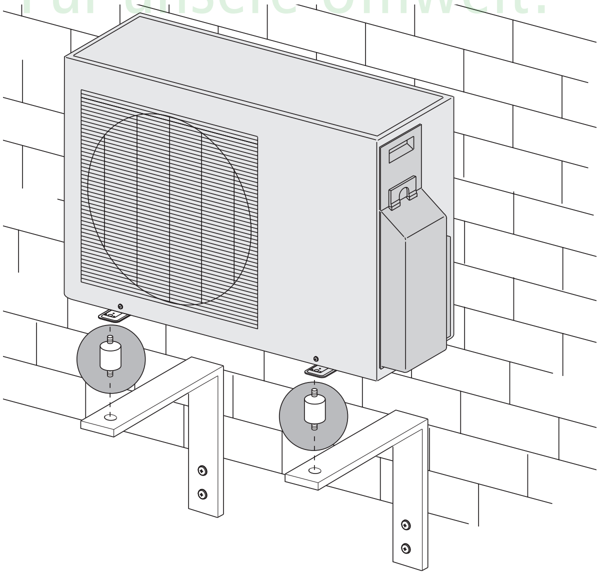

2.4.3 Apparecchi a pompa di calore

Fissare la guarnizione nel gomito di drenaggio, quindi inserire il giunto di drenaggio nel foro del piatto della base, ruotare di 90° per assemblarli in modo corretto. Collegare il giunto di drenaggio con una prolunga di tubo di drenaggio (acquistato in loco), nel caso vi sia una fuoriuscita di acqua dall'unità esterna durante il funzionamento in modalità riscaldamento (fig. 16).

A - guarnizione
B - giunto di drenaggio
C - foro del piatto della base dell'unità esterna
D - tubo drenaggio

Air-conditioner with heat pump

Fit the seal into the drain elbow, then insert the drain joint into the base pan hole of outdoor unit, rotate 90° to securely assemble them. Connecting the drain joint with an extension drain hose (Locally purchased), in case of the water draining off the outdoor unit during the heating mode (fig. 16).

A - seal
B - drain joint
C - base pan hole of outdoor unit
D - drain pipe

Appareils à pompe à chaleur

Fixer le joint dans le coude de drainage, puis insérer le joint de drainage dans l'orifice du plateau de la base, tourner de 90° pour les assembler de façon correcte. Raccorder le joint de drainage au moyen d'une rallonge de tube de drainage (achetée sur place), s'il y a une fuite d'eau hors de l'unité externe pendant le fonctionnement en mode chauffage (fig. 16).

A - joint
B - joint de drainage
C - orifice du plateau de la base de l'unité externe
D - tube drainage

Geräte mit Wärmepumpe

Befestigen Sie die Dichtung im Entwässerungswinkelstück, setzen Sie anschließend die Entwässerungskupplung in die Öffnung der Sockelplatte und drehen Sie um 90°, um die Teile korrekt zusammenzubauen. Verbinden Sie die Entwässerungskupplung mit einer (vor Ort gekauften) Entwässerungsrohr-Verlängerung, falls während des Betriebs im Heizungs-Modus Wasser aus der Außeneinheit treten sollte (Abb. 16).

A - Dichtung
B - Entwässerungskupplung
C - Öffnung des Sockelbehälters der Außeneinheit
D - Entwässerungsrohr

2.4.4 Montaggio unità esterna

Dopo aver individuato la posizione ideale per il piazzamento dell'unità (come descritto nei par. 2.4.1 e 2.4.2) procedere come indicato:
- Posizionare l'unità sul basamento in appoggio, se necessario, su gommini antivibranti (fig. 17).
  1 ingresso aria
  2 uscita aria
- Avvitare, senza serrare completamente, gli eventuali dadi di fissaggio.
- Verificare il livello dell'unità con una bolla, e, nel caso spessorare.
- Avvitare definitivamente gli eventuali dadi di fissaggio.

Installation of outside unit

After locating the ideal position for installing the unit (as described in chap. 2.4.1 and 2.4.2) proceed as follows:
- *Position the unit on the base, if necessary using the antivibration shims (fig. 17).*
  ***1** air inlet*
  ***2** air outlet*
- *Screw any fastening nuts without tightening them fully.*
- *Check the level of the unit with a bubble level and shim if necessary.*
- *Tighten the fastening nuts, if any.*

Montage unité extérieure

Après avoir repéré la position idéale pour l'emplacement de l'unité (comme décrit aux chap. 2.4.1 et 2.4.2) procéder de la façon suivante:
- Positionner l'unité sur le châssis en appui, si nécessaire, sur des tampons en caoutchouc antivibration (fig. 17).
  1 entrée air
  2 sortie air
- Visser, sans serrer complètement, les éventuels écrous de blocage.
- Vérifier le niveau de l'unité avec un niveau à bulle, et, si c'est le cas, mettre une cale.
- Visser à fond les éventuels écrous de blocage.

Montage der Außeneinheit

Nach der Positionierung der Einheit an der vorgesehenen Stelle (siehe Abschnitt 2.4.1 und 2.4.2) ist wie folgt vorzugehen:
- *Die Einheit auf dem Gestell positionieren und, falls erforderlich, die schwingungsdämpfenden Gummipuffer anbringen (Abb. 17).*
  ***1** Lufteinlass*
  ***2** Luftauslass*
- *Eventuelle Befestigungsmuttern (nicht zu fest) anziehen.*
- *Die Einheit unter Zuhilfenahme einer Wasserwaage nivellieren. Eventuell können Unterlegscheiben verwendet werden.*
- *Eventuelle Befestigungsmuttern fest anziehen.*

Klima Shop! BY SPENGLER
Zu Ihrem Vorteil.
Für unsere Umwelt!

16

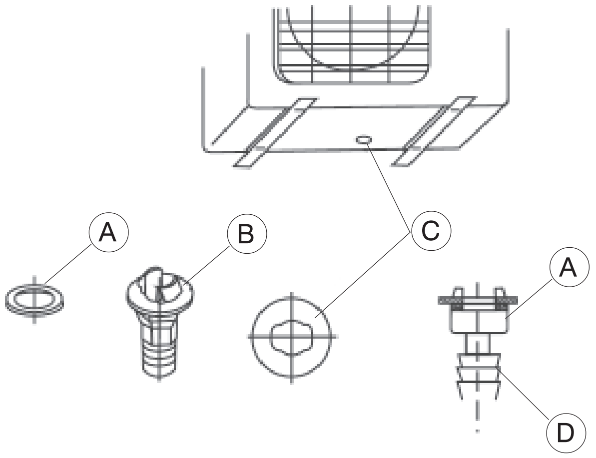

2.4.3

Equipos con bomba de calor

Fije la junta en el codo de drenaje e inserte el empalme de drenaje en el orificio de la taza presente en la base; gire 90° para ensamblarlos correctamente. Si hay una pérdida de agua de la unidad exterior durante el funcionamiento en modo de calefacción, conecte el empalme de drenaje a una alargadera del tubo de drenaje (adquirida localmente) (fig. 16).

A - junta
B - junta de drenaje
C - orificio de la taza presente en la base de la unidad exterior
D - tubo de drenaje

Aparelhos com bomba de calor

Fixar a junta no cotovelo de drenagem, depois introduzir a junta de drenagem no furo do prato da base, rodar de 90° para as montar correctamente. Ligar a junta de drenagem com uma extensão de tubo de drenagem (adquirida no comércio), no caso em que haja uma saída de água pela unidade externa durante o funcionamento em modalidade aquecimento (fig. 16).

A - junta
B - junta de drenagem
C - furo do prato da base da unidade externa
D - tubo de drenagem

Apparaten met warmtepomp

Bevestig de pakking in de elleboog van de drainageleiding en plaats de drainagekoppeling vervolgen in het gat van de basisplaat. 90° draaien om de onderdelen op correcte wijze te kunnen monteren. Sluit de drainagekoppeling aan op een verlenging van de drainageleiding (ter plekke aangeschaft) voor het geval waarin er water uit de buitenunit stroomt tijdens de werkwijze verwarming (afb. 16).

A - pakking
B - drainagekoppeling
C - gat van basisplaat buitenunit
D - drainageleiding

Συσκευές με αντλία θερμότητας

Στερεώστε τη φλάντζα στη γωνία αποστράγγισης, στη συνέχεια τοποθετήστε το σύνδεσμο αποστράγγισης στην οπή του πιάτου της βάσης, στρέψτε κατά 90° για να τα συναρμολογήσετε σωστά. Συνδέστε το σύνδεσμο αποστράγγισης με μία προέκταση σωλήνα αποστράγγισης (θα την αγοράσετε στον τόπο τοποθέτησης), σε περίπτωση που υπάρχει διαρροή νερού από την εξωτερική μονάδα κατά τη διάρκεια της λειτουργίας θέρμανσης (εικ. 16).

A - φλάντζα
B - σύνδεσμος αποστράγγισης
C - οπή του πιάτου της βάσης της εξωτερικής μονάδας
D - σωλήνας αποστράγγισης

2.4.4

Montaje de la unidad externa

Después de haber localizado la posición ideal para la ubicación de la unidad (como descrito en los cap. 2.4.1 y 2.4.2) proceder como se indica:

- Posicionar la unidad en el basamento de apoyo, si fuera necesario, sobre pies de goma antivibración (fig. 17).
  1 entrada de aire
  2 salida de aire
- Atornillar, sin apretar completamente, las eventuales tuercas de sujeción.
- Verificar el nivel de la unidad con un nivel de aire, y, en caso de ser necesario nivelar por medio de espesore.
- Atornillar definitivamente las eventuales tuercas de sujeción.

Montagem da unidade externa

Após ter individuado a posição ideal para o posicionamento da unidade (como descrito nos cap. 2.4.4 e 2.4.2) proceder do seguinte modo:

- *Posicionar a unidade sobre a base de apoio, e se necessário, sobre as borrachinhas anti-vibrantes (fig. 17).*
  ***1** entrada de ar*
  ***2** saída de ar*
- *Enroscar, sem apertar completamente, as eventuais porcas de fixação.*
- *Verificar o nível da unidade com uma bolha de nível, e se necessário, utilizar uma espessura.*
- *Apertar definitivamente as eventuais porcas de fixação.*

Montage buitenunit

Nadat de ideale positie voor de plaatsing van de unit gevonden is (zoals beschreven in de par. 2.4.1 en 2.4.2) dient men als volgt te handelen:

- Breng de unit in positie op de basis, zo nodig op de rubber elementen tegen het trillen (afb. 17).
  1 luchtinlaat
  2 luchtuitlaat
- Draai de eventuele bevestigingsmoeren vast zonder deze volledig te spannen.
- Controleer de nivellering van de unit met een waterpas en breng zonodig verdikkingen aan.
- Schroef de eventuele bevestigingsmoeren definitief vast.

Στερέωση εξωτερικής μονάδας

Αφού εντοπίσετε πρώτα την ιδανική θέση για την τοποθέτηση της μονάδας (όπως περιγράφεται στα κεφ. 2.4.1 και 2.4.2) προβαίνετε όπως υποδεικνύεται:

- *Τοποθετήστε τη μονάδα στο πλαίσιο βάσης στηριζόμενη, εάν χρειάζεται, σε αντικραδασμικά λάστιχα (εικ. 17).*
  ***1** είσοδος αέρα*
  ***2** έξοδος αέρα*
- *Βιδώστε, χωρίς να σφίξετε εντελώς, τα ενδεχόμενα παξιμάδια στερέωσης.*
- *Ελέγξτε τη στάθμη της μονάδας με ένα αλφάδι με φυσαλίδα κι εάν χρειαστεί βάλτε τακάκια.*
- *Βιδώστε καλά τα ενδεχόμενα παξιμάδια στερέωσης.*

Klima Shop! ® BY SPENGLER
Zu Ihrem Vorteil.
Für unsere Umwelt!

17

	A (mm)	B (mm)
DC 9 HP Btu/h	530	290
DC 12 HP Btu/h	560	335

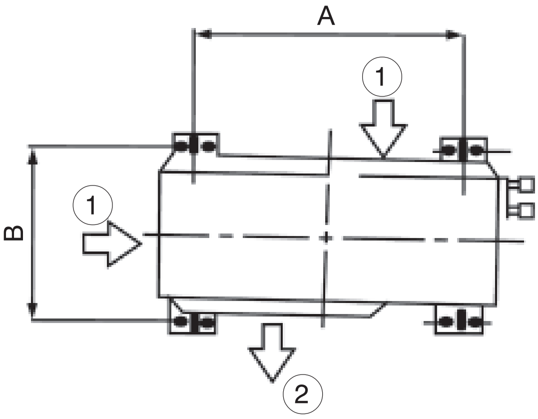

I

2.4.5 Esecuzione, posa ed allacciamenti delle linee frigorifere

IMPORTANTE: Non eseguire i collegamenti utilizzando normali tubazioni idrauliche che al loro interno potrebbero contenere residui di trucioli, sporcizia o acqua, e che possono anneggiare i componenti delle unità e pregiudicare il corretto funzionamento delle apparecchiature.

Usare esclusivamente tubazioni in rame specifici per refrigerazione che vengono forniti puliti e sigillati alle estremità.

Dopo aver eseguito i tagli sigillare immediatamente le estremità del rotolo e dello spezzone tagliato.
E' possibile utilizzare tubi in rame per refrigerazione già preisolati.

Utilizzare esclusivamente tubi con diametri che rispecchiano le dimensioni descritte nella tabella del par. CARATTERISTICHE TECNICHE.

- Individuare il percorso delle tubazioni in modo da ridurre il più possibile la lunghezza e le curve dei tubi per ottenere il massimo rendimento dell'impianto.
  Attenzione: La resa si basa sulla lunghezza standard e la massima lunghezza consentita. Devono essere installati dei raccoglitori di olio per 5-7 metri (fig. 18).
  A - Resa
  B - Dimensioni tubo
  b1 - gas
  b2 - liquido
  C - lunghezza standard
  D - max. sollevamento
  E - max. lunghezza
  F - refrigerante supplementare

GB

Installation and connection of cooling lines

IMPORTANT: Do not make the connections using normal hydraulic pipes that could contain residues of flashing, dirt or water and that could damage the parts inside the unit and interfere with proper operation.

Use only special copper pipes for cooling, that are supplied clean and sealed at the ends.

After cutting the proper lengths, seal the ends immediately on the roll and cut piece.
Pipes for refrigeration with preinsulation can also be used.

Use only pipes with diameters that correspond to the measurements indicated in the table in par. TECHNICAL FEATURES.

- *Plan the route of the pipeline so as to reduce the length and number of bends as much as possible for best performance of the system.*
  ***Caution:** Capacity is base on standard length and maximum allowance length is base of reliability. Oil trap should be installed per 5-7 meters (fig. 18).*
  ***A -** capacity*
  ***B -** pipe size*
  ***b1 -** gas*
  ***b2 -** liquid*
  ***C -** standard length*
  ***D -** max. elevation*
  ***E -** max. length*
  ***F -** additional refrigerant*

F

Exécution, pose et branchements des conduits frigorifiques

IMPORTANT: Ne pas exécuter les branchements en utilisant des tuyaux hydrauliques normaux qui pourraient contenir à l'intérieur des résidus de copeaux, de la saleté ou de l'eau, et qui peuvent endommager les composants des unités et compromettre le correct fonctionnement des appareillages.

Utiliser exclusivement des tuyaux en cuivre spécifiques pour réfrigération qui sont fournis nettoyés et fermés à leurs extrémités.

Après avoir effectué les coupes, boucher immédiatement les extrémités du rouleau et du bout coupé.
On peut utiliser des tuyaux en cuivre pour réfrigération déjà préisolés.

Utiliser exclusivement des tuyaux de diamètres correspondant aux dimensions décrites dans le tableau du parag. CARACTÉRISTIQUES TECHNIQUES.

- Repérer le parcours des tuyauteries de façon à réduire le plus possible la longueur et les coudes des tuyaux et ainsi obtenir le maximum de rendement de l'installation.
  Attention: La puissance se fonde sur la longueur standard et la longueur maximale permise. Des collecteurs d'huile pour 5-7 mètres doivent être installés (fig. 18).
  A - Puissance
  B - Dimensions du tube
  b1 - gaz
  b2 - liquide
  C - longueur standard
  D - soulèvement maxi
  E - longueur maxi
  F - réfrigérant supplémentaire

D

Verlegung und Anschluss der Kühlleitungen

WICHTIG: Für den Anschluss dürfen keine normalen Wasserrohre verwendet werden, da in diesen Spänereste, Schmutz oder Wasser vorhanden sein können, die die Komponenten der Einheiten beschädigen und deren einwandfreie Funktionsweise beeinflussen könnten.

Für die Kühlung sind ausschließlich Kupferrohre zu verwenden, die vollkommen sauber und an den Enden versiegelt geliefert werden.

Nach dem Zuschnitt sind die Enden der Rolle und des zugeschnittenen Rohrs sofort zu versiegeln.
Für die Kühlung können auch bereits isolierte Kupferrohre verwendet werden.

Es dürfen ausschließlich Rohre mit den in der Tabelle in Abschnitt TECHNISCHE MERKMALE aufgeführten Durchmessern verwendet werden.

- *Die Rohre sind so zu verlegen, dass ihre Länge auf ein Minimum reduziert wird. Die Krümmer der Rohre müssen so konzipiert sein, dass eine optimale Funktionsweise der Anlage gewährleistet wird.*
  ***Achtung:** Der Kondensator basiert auf der Standardlänge und auf der maximal zulässigen Länge. Es sind Ölsammler für 5 - 7 Meter zu installieren (Abb. 18).*
  ***A -** Kondensator*
  ***B -** Schlauchabmessung*
  ***b1 -** Gas*
  ***b2 -** Flüssigkeit*
  ***C -** Standardlänge*
  ***D -** max. Anheben*
  ***E -** max. Länge*
  ***F -** Zusatzkühlmittel*

Klima Shop ® by SPENGLER
Zu Ihrem Vorteil.
Für unsere Umwelt!

18

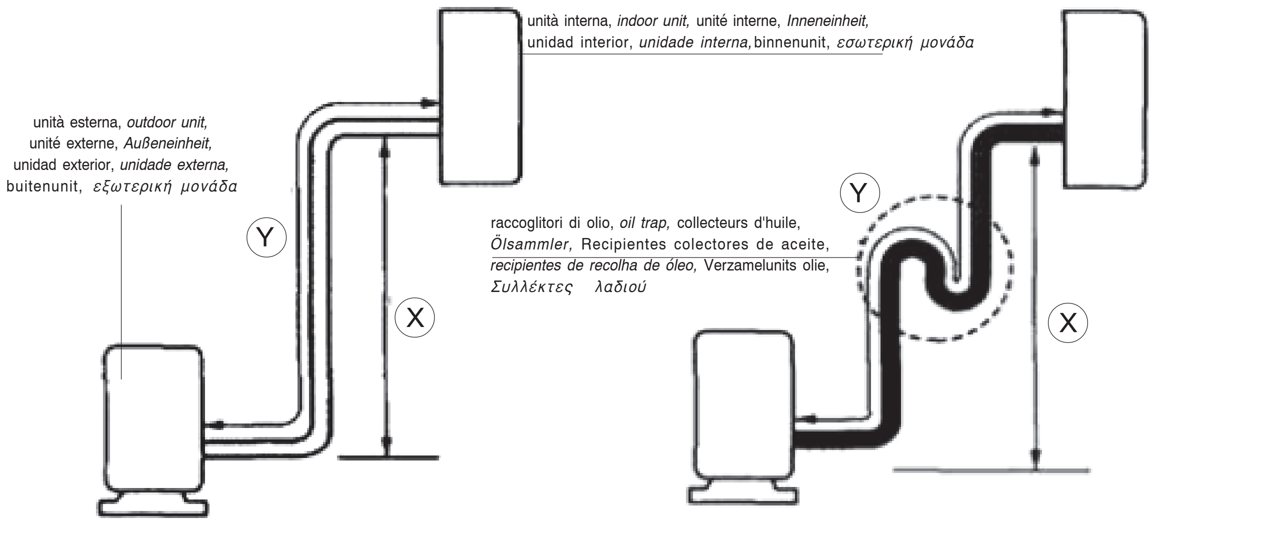

2.4.5

Ejecución, tendido y conexión de las líneas frigoríficas

IMPORTANTE: No realizar las conexiones utilizando las normales tuberías hidráulicas que en su interior podrían contener residuos de viruta, suciedad o agua, y que podrían dañar los componentes de la unidad y perjudicar el correcto funcionamiento de los equipamientos.

Usar exclusivamente tuberías de cobre específicas para refrigeración que son suministradas limpias y cerradas en sus extremidades.

Después de haber realizado los cortes cerrar inmediatamente las extremidades del rollo y del tubo cortado.
Es posible utilizar tubos de cobre para refrigeraciones ya preaisladas.

Utilizar exclusivamente tubos con diámetros que reflejan las dimensiones descritas en la tabla del párr. CARACTERÍSTICAS TÉCNICAS.

- Localizar el recorrido de las tuberías para reducir al máximo la longitud y las curvas de los tubos y obtener el mejor rendimiento de la instalación.
  Atención: El rendimiento se basa en una distancia estándar y en la máxima distancia permitida. Se deben instalar recipientes colectores de aceite para 5-7 metros (Fig. 18).
  A - Rendimiento
  B - Dimensiones del tubo
    b1 - gas
    b2 - líquido
  C - Longitud estándar
  D - Elevación máx.
  E - Longitud máx.
  F - Refrigerante suplementario

Execução, assentamento e ligação das linhas de refrigeração

IMPORTANTE: Não utilizar tubagens hidráulicas normais para efectuar as ligações, porque o seu interior pode conter resíduos metálicos, sujidade ou água, que poderão danificar os componentes das unidades e prejudicar o correcto funcionamento dos aparelhos.

Usar exclusivamente tubagens de cobre específicos para refrigeração que são fornecidos limpos e selados nas extremidades.

Após ter cortado os tubos selar imediatamente as extremidades do rolo e do tubo cortado.
É possível utilizar tubos de cobre para a refrigeração pré-isolados.

Utilizar exclusivamente tubos com diâmetros que respeitem as dimensões descritas na tabela do par. CARACTERÍSTICAS TÉCNICAS.

- *Calcular o percurso das tubagens de modo a reduzir o mais possível o comprimento e as curvas dos tubos para obter o rendimento máximo do aparelho.*
  ***Atenção:** O rendimento baseia-se no comprimento standard e no comprimento máxima admitido. Devem ser instalados recipientes de recolha do óleo por 5-7 metros (fig. 18).*
  ***A -** Rendimento*
  ***B -** Dimensões do tubo*
    ***b1 -** gás*
    ***b2 -** líquido*
  ***C -** comprimento standard*
  ***D -** levantamento máx.*
  ***E -** comprimento máx.*
  ***F -** refrigerante suplementar*

Uitvoering, plaatsing en aansluiting van de koellijnen

BELANGRIJK: breng de aansluitingen niet tot stand met gewone hydraulische leidingen die spaanders, vuil of water kunnen bevatten en die de componenten van de units zouden kunnen beschadigen en de correcte werking van de apparatuur op het spel zouden kunnen zetten.

Gebruik uitsluitend koperen leidingen die speciaal voor de koeling gebruikt worden en met verzegelde uiteinden schoon geleverd worden.

Nadat de leidingen afgesneden zijn, dienen de uiteinden van de rol en van het afgesneden stuk onmiddellijk verzegeld te worden.
Het is mogelijk om reeds van tevoren geïsoleerde koperen leidingen voor de koeling te gebruiken.

Gebruik uitsluitend leidingen waarvan de diameter overeenkomt met de afmetingen die beschreven worden in de tabel van de par. TECHNISCHE KENMERKEN.

- Zoek het traject van de leidingen op zodat de lengte en het aantal bochten van de leidingen zo beperkt mogelijk gehouden worden om een maximaal rendement van de installatie te verkrijgen.
  Let op: het rendement is gebaseerd op de standaardlengte en de toegestane maximumlengte. Er moeten units voor de opvang van olie voor 5-7 meter geïnstalleerd worden (afb. 18).
  A - Rendement
  B - Afmetingen leiding
    b1 - gas
    b2 - vloeistof
  C - standaardlengte
  D - max. stijging
  E - max. lengte
  F - extra koelvloeistof

Υλοποίηση, τοποθέτηση και συνδέσεις των γραμμών ψύξης

ΣΗΜΑΝΤΙΚΟ: Μην υλοποιήσετε τις συνδέσεις χρησιμοποιώντας κανονικές υδραυλικές σωληνώσεις που στο εσωτερικό τους θα μπορούσαν να περιέχουν υπολείμματα πριονιδιών, ακαθαρσίες ή νερό και που μπορούν να βλάψουν τα εξαρτήματα των μονάδων και να προδικάσουν τη σωστή λειτουργία των συσκευών.

Χρησιμοποιήστε αποκλειστικά χάλκινες σωληνώσεις ειδικές για ψύξη, που προμηθεύονται καθαρές και σφραγισμένες στα άκρα.

Όταν υλοποιήσετε τις κοπές σφραγίστε αμέσως τα άκρα του ρολού και του κομμένου τεμαχίου.
Είναι δυνατό να χρησιμοποιηθούν ήδη μονωμένοι χάλκινοι σωλήνες για ψύξη.

Χρησιμοποιήστε αποκλειστικά σωλήνες με διάμετρο που να αντικαθρεφτίζει τις διαστάσεις που περιγράφονται στον πίνακα της παρ. ΤΕΧΝΙΚΑ ΧΑΡΑΚΤΗΡΙΣΤΙΚΑ.

- *Εντοπίστε τη διαδρομή των σωληνώσεων έτσι ώστε να μειωθεί όσο το δυνατό περισσότερο το μήκος κι οι κυρτώσεις των σωλήνων για να επιτευχθεί η μέγιστη απόδοση της εγκατάστασης.*
  ***Προσοχή:** Η απόδοση βασίζεται στο στάνταρ μήκος και το μέγιστο επιτρεπτό μήκος. Πρέπει να εγκατασταθούν συλλέκτες λαδιού για 5-7 μέτρα (εικ. 18).*
  A - Απόδοση
  B - Διαστάσεις σωλήνα
    b1 - αέριο
    b2 - υγρό
  C - στάνταρ μήκος
  D - max. ανύψωση
  E - max. μήκος
  F - πρόσθετο ψυκτικό

Klima shop by Spengler ® Zu Ihrem Vorteil. Für unsere Umwelt!

18

A Btu/h	B		C (m)	D X (m)	E Y (m)	F (g/m)
	b1	b2				
DC 9 HP	3/8'' (ø 9.52)	1/4'' (ø 6.35)	5	5	12	30
DC 12 HP	1/2'' (ø 12.7)	1/4'' (ø 6.35)	5	5	12	30

I

- Fissare al muro una canalina passacavi (possibilmente con separatore interno) di opportune dimensioni in cui far passare successivamente le tubazioni e i cavi elettrici.
- Tagliare i tratti di tubazione ab bondando di circa 3-4 cm sulla lunghezza.

IMPORTANTE: effettuare il taglio esclusivamente con un tagliatubi a rotella (fig. 19) stringendo a piccoli intervalli per non schiacciare il tubo.

<u>NON UTILIZZARE MAI UN NORMALE SEGHETTO</u>, i trucioli potrebbero entrare nel tubo e successivamente in circolo nell'impianto danneggiando seriamente i componenti (fig. 20A).

- Rimuovere eventuali bave con l'apposito utensile.

IMPORTANTE: appena effettuato taglio e sbavatura sigillare le estremità del tubo con nastro isolante.

Nel caso non si utilizzino tubazioni preisolate, inserire i tubi nell'isolante che deve avere le seguenti caratteristiche:
- **materiale**: poliuretano espanso a celle chiuse
- **coefficiente di trasmissione max**: 0,45 W/ (Kxm2) ovvero 0.39 kcal/ (hxCxm2)
- **spessore minimo**: 6 mm (per le linee del liquido)
- **spessore minimo**: 9 mm (per le linee del gas)

GB

- *Fasten a cable raceway to the wall (possibly with internal partitioning) of suitable size for the pipes and electric wires to pass through.*
- *Cut the sections of pipe leaving an extra 3-4 cm on the ends.*

IMPORTANT: use a wheel pipe cutter only to cut the pipes (fig. 19) clamping it in short lengths so as not to crush the pipe.

<u>NEVER USE A NORMAL HANDSAW</u>, scraps could fall inside the pipe and enter the circuitry of the system, damaging the parts severely (fig. 20A).

- *Remove possible burrs with the special tool.*

IMPORTANT: immediately after cutting and deburring the pipes, seal the ends with insulating tape.

If you do not use preinsulated pipes, they must be insulated as follows:
- ***material**: polyurethane foam with closed cells*
- ***max. coefficient of transmission**: 0,45 W/ (Kxm2) or 0.39 kcal/ (hxCxm2)*
- ***minimum thickness**: 6 mm (for liquid pipes)*
- ***minimum thickness**: 9 mm (for gas pipes)*

F

- Fixer au mur une gaine de câbles (si possible avec cloison interne) de dimensions adéquates où l'on fera passer successivement les tuyaux et les câbles électriques.
- Couper les morceaux de tuyaux en excédant d'environ 3-4 cm sur la longueur.

IMPORTANT: effectuer la coupe exclusivement à l'aide d'un coupe-tube à mollettes (fig. 19) resserrant par petits intervalles pour ne pas écraser le tuyau.

<u>NE JAMAIS UTILISER UNE SCIE NORMALE</u>, les copeaux pourraient entrer dans le tuyau et par la suite entrer en circulation dans l'installation, endommageant sérieusement les composants (fig. 20A).

- Enlever les bavures éventuelles à l'aide d'un outil approprié.

IMPORTANT: tout de suite après avoir effectué la coupe et l'ébavurage, boucher les extrémités du tuyau avec du ruban isolant.

Si l'on n'utilise pas de tuyauterie préisolée, introduire les tuyaux dans l'isolant qui doit avoir les caractéristiques suivantes:
- **matériau**: polyuréthanne expansé à cellule fermées
- **coefficient de transmission maxi**:0,45 W/ (Kxm2) soit 0.39 kcal/ (hxCxm2)
- **épaisseur minimum**: 6mm (pour les conduit es du liquide)
- **épaisseur minimum**: 9 mm (pour les conduites du gaz)

D

- *An der Wand ist ein entsprechend dimensionierter Kabelkanal (möglichst mit internem Trennelement) zu montieren, in dem zu einem späteren Zeitpunkt auch die Rohrleitungen und die Stromkabel verlegt werden können.*
- *Beim Zuschneiden der Rohrstücke ca. 3-4 cm auf die Rohrlänge zugeben.*

WICHTIG: Die Rohre dürfen ausschließlich mit einem Rohrschneider (Abb. 19) zugeschnitten werden. Der Schnitt ist langsam auszuführen, damit das Rohr nicht gequetscht wird.

<u>AUF KEINEN FALL DARF EINE NORMALE SÄGE VERWENDET WERDEN</u>, da die Späne sowohl in das Rohr als auch in den Kreislauf der Anlage eindringen und die Komponenten ernsthaft beschädigen könnten (Abb. 20A).

- *Das Rohr eventuell entgraten.*

WICHTIG: Nach dem Zuschnitt und der Entgratung des Rohrs sind dessen Enden mit Isolierband zu versiegeln.

Kommen keine vorisolierten Rohrleitungen zur Anwendung, sind diese mit einem Isolierstoff zu ummanteln, der die folgenden Merkmale aufweisen muss:
- ***Material**: PUR-Schaum mit geschlossenen Zellen*
- ***Max. Wärmedurchgangszahl**: 0,45 W/(Kxm2) oder 0.39 kcal/ (hxCxm2)*
- ***Mindeststärke**: 6 mm (flüssigkeitsführende Rohrleitungen)*
- ***Mindeststärke**: 9 mm (Gasleitungen)*

Klima shop! by Spengler ®
Zu Ihrem Vorteil.
Für unsere Umwelt!

19

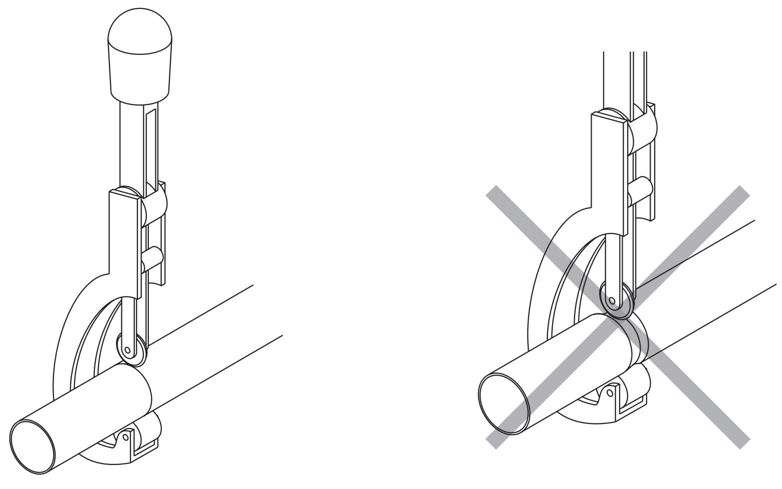

E

- Fijar a la pared una canaleta para el pasaje de los cables (posiblemente con separador interno) de oportunas dimensiones en las cuales hacer pasar a continuación las tuberías y los cables eléctricos.
- Cortar los tramos de tubería añadiendo aproximadamente 3-4 cm sobre la longitud.

IMPORTANTE: efectuar el corte exclusivamente con una cortatubos de rueda (fig. 19) apretando por pequeños intervalos para no aplastar el tubo.

<u>NO UTILIZAR NUNCA UN SERRUCHO NORMAL,</u>
las virutas podrían entrar en el tubo y sucesivamente podrían circular por la instalación dañando seriamente los componentes (fig. 20A).

- Quitar eventuales rebabas con la herramienta apropiada.

IMPORTANTE: apenas realizado el corte y quitadas las rebabas cerrar las extremidades del tubo con cinta aislante.

En caso que no sean utilizadas tuberías preaisladas, colocar los tubos en el aislante que debe tener las siguientes características:
- **material**: espuma rígida de poliuretano de celdas cerradas
- **coeficiente de transmisión máx**: 0,45 W/ (Kxm2) o bien 0.39 kcal/(hxCxm2)
- **espesor mínimo**: 6 mm (para las líneas del líquido)
- **espesor mínimo**: 9 mm (para las líneas del gas)

P

- *Fixar à parede um canalete para a passagem dos cabos (possivelmente com separador interno) de dimensões adequadas para depois fazer passar as tubagens e os cabos eléctricos.*
- *Cortar, em comprimento, as partes de tubo em excesso de cerca de 3-4 cm.*

IMPORTANTE: efectuar o corte exclusivamente com um corta-tubos com moleta (fig. 19) apertando a pequenos intervalos para não esmagar o tubo.

<u>NUNCA UTILIZAR UM SERROTE NORMAL,</u>
as limalhas poderão entrar no tubo e sucessivamente em circulação no aparelho danificando seriamente os componentes (fig. 20A).

- *Remover eventuais rebarbas com uma ferramenta apropriada.*

IMPORTANTE: após ter efectuado o corte e a eliminação da rebarba selar as extremidades do tubo com fita isoladora.

Caso se utilizem tubagens pré-isoladas, introduzir os tubos no isolante que deverá ter as seguintes características:
- ***material**: poliuretano expandido com células fechadas*
- ***coeficiente de transmissão max**:0,45 W/ (Kxm2) ou seja 0.39 kcal/(hxCxm2)*
- ***espessura mínima**: 6mm (para as linhas do líquido)*
- ***espessura mínima**: 9 mm (para as linhas do gás)*

NL

- Bevestig een kabeldoorgang aan de muur (zo mogelijk met een interne afscheiding) met passende afmetingen waardoor de leidingen en de elektrische kabels gevoerd zullen worden.
- Snij de stukken leiding af met een lengte die ongeveer 3-4 mm te lang is.

BELANGRIJK: maak voor het snijden van de leidingen uitsluitend gebruik van een mesje voor het snijden van leidingen met een wieltje (afb. 19) en druk met tussenpozen op de leiding om deze niet te plat te drukken.

<u>GEBRUIK NOOIT EEN GEWOON ZAAGJE</u>
omdat de spaanders in de leiding terecht kunnen komen en in de installatie in circulatie worden gebracht waardoor de componenten ernstig beschadigd kunnen raken (afb. 20A).

- Braam de leidingen af met het daarvoor bestemde werktuig.

BELANGRIJK: Onmiddellijk na het snijden en afbramen moeten de uiteinden van de leiding verzegeld worden met isolatietape.

Indien geen voorgeïsoleerde leidingen gebruikt worden, moeten de leidingen in isolatiemateriaal gestoken worden dat de volgende kenmerken bezit:
- **materiaal:** geëxpandeerd polyurethaan met gesloten cellen
- **Max. transmissie coëfficiënt:** 0,45 W/ (Kxm2) of 0.39 kcal/(hxCxm2)
- **Minimumdikte:** 6 mm (voor de vloeistoflijnen)
- **Minimumdikte:** 9 mm (voor de gaslijnen)

GR

- *Στερεώστε στον τοίχο έναν αγωγό σφιγχτήρα καλωδίων (εάν είναι δυνατό με εσωτερικό διαχωριστή) κατάλληλων διαστάσεων στον οποίο θα περάσετε εν συνεχεία τις σωληνώσεις και τα ηλεκτρικά καλώδια.*
- *Κόψτε τα κομμάτια σωλήνωσης που περισσεύουν κατά περίπου 3-4 εκ στο μήκος.*

ΣΗΜΑΝΤΙΚΟ: πραγματοποιήστε την κοπή αποκλειστικά με κοπτήρα σωλήνων με τροχίσκο (εικ. 19) σφίγγοντας ανά μικρά διαλείμματα για να μην συνθλιφτεί ο σωλήνας.

<u>ΜΗΝ ΧΡΗΣΙΜΟΠΟΙΗΣΕΤΕ ΠΟΤΕ ΕΝΑ ΚΑΝΟΝΙΚΟ ΠΡΙΟΝΑΚΙ,</u>
τα πριονίδια θα μπορούσαν να μπουν στο σωλήνα και στη συνέχεια στην κυκλοφορία της εγκατάστασης βλάπτοντας σοβαρά τα εξαρτήματα (εικ. 20A).

- *Αφαιρέστε ενδεχόμενα υπολείμματα με το ειδικό εργαλείο.*

ΣΗΜΑΝΤΙΚΟ: μόλις πραγματοποιηθεί η κοπή και καθαρίσετε τα υπολείμματα σφραγίστε τα άκρα του σωλήνα με μονωτική ταινία.

Σε περίπτωση που δεν χρησιμοποιούνται ήδη μονωμένες σωληνώσεις, εισάγετε τους σωλήνες στο μονωτικό που πρέπει να έχει τα εξής χαρακτηριστικά:
- ***υλικό**: αφρώδης πολυουραιθάνη κλειστών κυψελών*
- ***μέγ. συντελεστής περατότητας**: 0,45 W/ (Kxm2) ή 0.39 kcal/(hxCxm2)*
- ***ελάχιστο πάχος**: 6mm (για τις γραμμές του υγρού)*
- ***ελάχιστο πάχος**: 9 mm (για τις γραμμές του αερίου)*

Klima Shop! by Spencer
Zu Ihrem Vorteil.
Für unsere Umwelt!

20

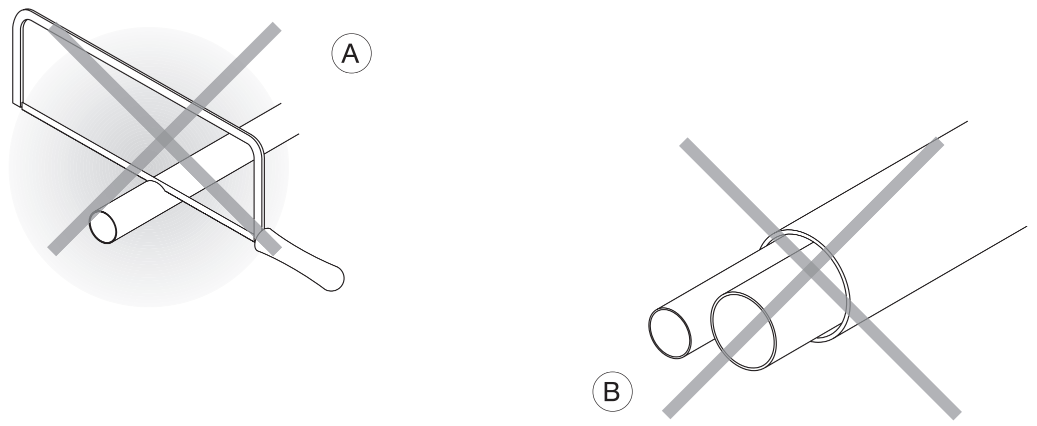

I

Non inserire entrambe le tubazioni nella medesima guaina, si compromette il perfetto funzionamento dell'impianto (fig. 20B).

- Unire accuratamente con nastro adesivo le eventuali giunzioni della guaina.
- Infilare nel tubo, prima di eseguire la cartellatura, il dado di fissaggio (fig. 21A).
- Eseguire la cartellatura sulle estremità dei tubi, utilizzando l'apposito utensile, in modo impeccabile, senza rotture, incrinature o sfaldature (fig. 21B).

- Lubrificare il filetto dell'attacco con olio per refrigerante **(NON UTILIZZARE NESSUN ALTRO TIPO DI LUBRIFICANTE)**
- Avvitare manualmente il dado del tubo sulla filettatura dell'attacco

- **Avvitare definitivamente utilizzando una chiave fissa per tenere ferma la parte filettata dell'attacco, per evitarne deformazioni, e una chiave dinamometrica, sul dado (fig. 22) tarata con i seguenti valori in base alle dimensioni dei tubi:**

Diam. esterno	Coppia di serraggio (N.cm)	Coppia di serraggio aggiuntiva (N.cm)
ø 6,35	1570 (160 kgf.cm)	1960 (200 kgf.cm)
ø 9,53	2940 (300 kgf.cm)	3430 (350 kgf.cm)
ø 12,7	4900 (500 kgf.cm)	5390 (550 kgf.cm)

GB

Do not place both pipes in the same sheath, as this would jeopardize the proper operation of the system (fig. 20B).

- *Bind any joints in the sheath securely with insulating tape.*
- *Before flaring the pipe ends, insert the fastening nut (fig. 21A).*
- *Flare the pipe ends using the special tool. Take care not to break, crack or split the pipe (fig. 21B).*

- *Lubricate the connecting thread with oil for coolant **(DO NOT USE ANY OTHER TYPE OF LUBRICANT)***
- *Screw the pipe nut manually on the connecting thread*

- ***Tighten using a wrench to hold the threaded part of the connector, so as to avoid twisting the pipe, and a dynamometric wrench on the nut (fig. 22) calibrated with the following values depending on the size of the pipe:***

Outer diam.	*Tightening torque (N.cm)*	*Additional tightening torque (N.cm)*
ø 6,35	*1570 (160 kgf.cm)*	*1960 (200 kgf.cm)*
ø 9,53	*2940 (300 kgf.cm)*	*3430 (350 kgf.cm)*
ø 12,7	*4900 (500 kgf.cm)*	*5390 (550 kgf.cm)*

F

Ne pas introduire les deux tuyaux dans la même gaine, cela compromet le fonctionnement parfait de l'installation (fig. 20B).

- Raccorder soigneusement avec du ruban adhésif les éventuelles jonctions de la gaine.
- Enfiler l'écrou de blocage sur le tuyau, avant d'évaser l'extrémité (fig. 21A).
- Evaser les extrémités des tuyaux, en utilisant l'outil prévu à cet effet, de manière impeccable, sans cassures, fentes ou clivages (fig. 21B).

- Lubrifier le filet du raccord avec de l'huile pour frigorigène **(N'UTILISER AUCUN AUTRE TYPE DE LUBRIFIANT)**
- Visser manuellement l'écrou du tuyau sur le filetage du raccord

- **Serrer à fond en utilisant une clé à fourches pour maintenir bloquée la partie filetée du raccord, afin d'éviter des déformations, et une clé dynamométrique sur l'écrou (fig.22) réglée aux valeurs suivantes selon les dimensions des tuyaux:**

Diam. externe	Couple de serrage (N.cm)	Couple de serrage supplémentaire (N.cm)
ø 6,35	1570 (160 kgf.cm)	1960 (200 kgf.cm)
ø 9,53	2940 (300 kgf.cm)	3430 (350 kgf.cm)
ø 12,7	4900 (500 kgf.cm)	5390 (550 kgf.cm)

D

Auf keinen Fall dürfen beide Rohrleitungen in dieselbe Ummantelung eingeführt werden, da die einwandfreie Funktionsweise der Anlage beeinträchtigt werden könnte (Abb. 20B).

- *Eventuelle Verbindungsstellen der Ummantelung sind sorgfältig mit Klebeband zu umkleben.*
- *Vor dem Begrenzungsanschlag ist die Befestigungsmutter auf das Rohr zu schieben (Abb. 21A).*
- *Der Begrenzungsanschlag an den Enden der Rohre ist mit Sorgfalt durchzuführen. Die Rohre dürfen hierbei in keiner Weise beschädigt werden (Abb. 21B).*

- *Das Gewinde des Anschlussstücks mit Kühlöl schmieren. **ES DARF KEIN ANDERES SCHMIERMITTEL VERWENDET WERDEN.***
- *Die Mutter des Rohrs von Hand auf das Gewinde des Anschlussstücks anschrauben.*

- ***Danach die Mutter fest anziehen. Zu verwenden sind hierfür ein Maulschlüssel, durch den das Gewinde des Anschlussstücks zur Vermeidung von Deformationen zu blockieren ist, und ein an der Mutter anzulegender dynamometrischer Schlüssel (Abb. 22), der zuvor je nach Rohrdurchmesser auf folgende Werte geeicht wurde:***

Außendurchmesser	*Anzsugsmoment (N.cm)*	*Zusatz-Anzugsmoment (N.cm)*
ø 6,35	*1570 (160 kgf.cm)*	*1960 (200 kgf.cm)*
ø 9,53	*2940 (300 kgf.cm)*	*3430 (350 kgf.cm)*
ø 12,7	*4900 (500 kgf.cm)*	*5390 (550 kgf.cm)*

Klima Shop ® BY SPENGLER Zu Ihrem Vorteil. Für unsere Umwelt!

21

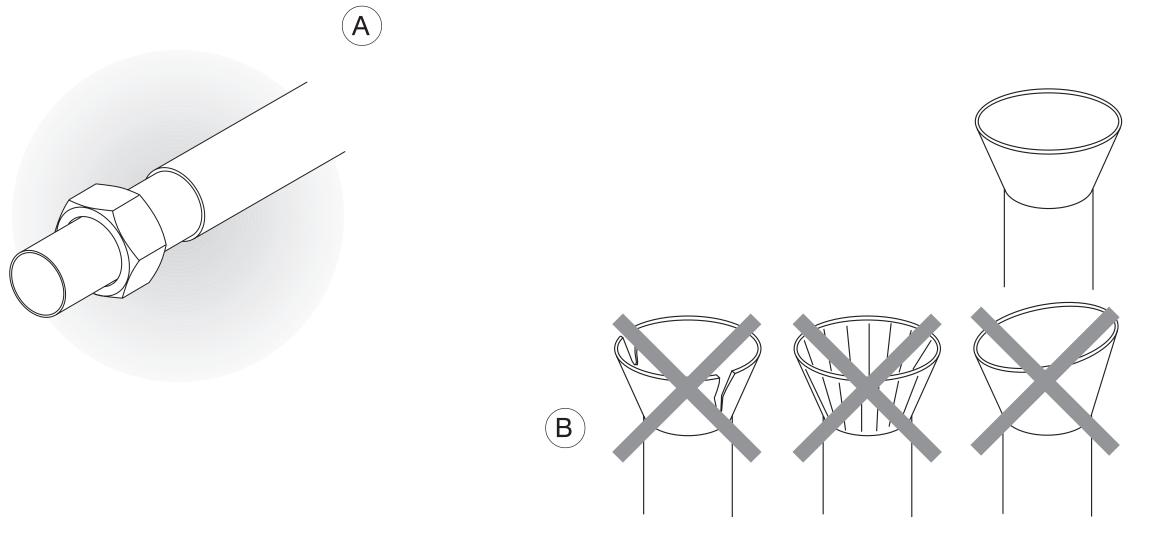

E

No colocar ambas tuberías en la misma vaina, se compromete el perfecto funcionamiento de la instalación (fig. 20B).

- Unir cuidadosamente con cinta adhesiva las eventuales juntas de la vaina.
- Introducir en el tubo, antes de realizar la avellanadura, la tuerca de sujeción (fig. 21A).
- Realizar la avellanadura en las extremidades de los tubos, utilizando la apropiada herramienta, de manera impecable, sin roturas, resquebraduras o descamaciones (fig. 21B).

- Lubrificar el roscado del empalme con aceite para refrigerante **(NO UTILIZAR NINGÚN OTRO TIPO DE LUBRIFICANTE)**
- Atornillar manualmente la tuerca del tubo sobre la rosca del empalme

- **Atornillar definitivamente utilizando una llave fija para mantener firme la parte roscada del empalme, para evitar deformaciones y una llave dinamométrica, en la tuerca (fig. 22) regulada con los siguientes valores sobre la base de las dimensiones de los tubos**:

Diámetro exterior	Par de ajuste (N.cm)	Par de ajuste adicional (N.cm)
ø 6,35	1570 (160 kgf.cm)	1960 (200 kgf.cm)
ø 9,53	2940 (300 kgf.cm)	3430 (350 kgf.cm)
ø 12,7	4900 (500 kgf.cm)	5390 (550 kgf.cm)

P

Não introduzir ambas as tubagens na mesma manga isolante, compromete-se o correcto funcionamento do aparelho (fig. 20B).

- *Unir cuidadosamente com fita adesiva as junções das mangas isoladoras.*
- *Antes de lixar as extremidades do tubo introduzir a porca de fixação (fig. 21A).*
- *Lixar as extremidades do tubo, utilizando uma ferramenta apropriada, de modo impecável, sem roturas, fendas ou lascas (fig. 21B).*

- *Lubrificar a rosca da junção com óleo para refrigerante **(NÃO UTILIZAR NENHUM OUTRO TIPO DE LUBRIFICANTE)***
- *Apertar manualmente a porca do tubo na rosca da junção*

- ***Apertar definitivamente utilizando uma chave fixa na parte roscada da junção, para evitar a sua deformação, e uma chave dinamométrica, na porca (fig. 22) calibrada com os seguintes valores segundo as dimensões dos tubos:***

Diâm. externo	*Força de aperto (N.cm)*	*Força de aperto adicional (N.cm)*
ø 6,35	*1570 (160 kgf.cm)*	*1960 (200 kgf.cm)*
ø 9,53	*2940 (300 kgf.cm)*	*3430 (350 kgf.cm)*
ø 12,7	*4900 (500 kgf.cm)*	*5390 (550 kgf.cm)*

NL

Steek beide leidingen niet in dezelfde mantel aangezien de perfecte werking van de installatie dan gecompromitteerd wordt (afb. 20B).

- Verenig zorgvuldig de eventuele verbindingen van de mantel met plakband.
- Plaats de bevestigingsmoer in de leiding alvorens de binnenbraam uit te voeren (afb. 21A).
- breng de binnenbraam op de uiteinden van de leidingen tot stand met behulp van het daarvoor bestemde werktuig. Doe dit op onberispelijke wijze zonder breuken, barsten of scheuren te veroorzaken (afb. 21B).

- Smeer het schroefdraad van de aansluiting met olie voor koelvloeistoffen **(GEBRUIK GEEN ENKEL ANDER TYPE SMEERMIDDEL)**
- Schroef de moer van de leiding met de hand vast op het schroefdraad van de aansluiting

- **Definitief vastschroeven met gebruik van een buissleutel om het schroefdraadgedeelte van de aansluiting in positie te houden en vervormingen te voorkomen. Gebruik een dynamometrische sleutel voor de moer (afb. 22), die op de volgende waarden geijkt is op grond van de afmetingen van de leidingen:**

Buitendiam.	Aanhaalkoppel (N.cm)	Extra aanhaalkoppel (N.cm)
ø 6,35	1570 (160 kgf.cm)	1960 (200 kgf.cm)
ø 9,53	2940 (300 kgf.cm)	3430 (350 kgf.cm)
ø 12,7	4900 (500 kgf.cm)	5390 (550 kgf.cm)

GR

Μην εισάγετε αμφότερες τις σωληνώσεις στον ίδιο μανδύα, διακινδυνεύεται η τέλεια λειτουργία της εγκατάστασης (εικ. 20B).

- *Ενώστε προσεχτικά με κολλητική ταινία τις ενδεχόμενες συνδέσεις του μανδύα.*
- *Βάζετε στο σωλήνα, πριν υλοποιήσετε τη δίπλωση, το παξιμάδι στερέωσης (εικ. 21A).*
- *Υλοποιήστε τη δίπλωση στα άκρα των σωλήνων, χρησιμοποιώντας το ειδικό εργαλείο, με άψογο τρόπο, χωρίς θραύσεις, ραγίσματα ή σχισμές (εικ. 21B).*

- *Λιπαίνετε το σπείρωμα της σύνδεσης με λάδι για ψυκτικό **(ΜΗΝ ΧΡΗΣΙΜΟΠΟΙΗΣΕΤΕ ΚΑΝΕΝΑ ΑΛΛΟ ΕΙΔΟΣ ΛΙΠΑΝΤΙΚΟΥ)***
- *Βιδώστε με το χέρι το παξιμάδι του σωλήνα στο σπείρωμα της σύνδεσης*

- ***Βιδώστε καλά χρησιμοποιώντας ένα σταθερό κλειδί για να κρατήσετε ακίνητη τη μεριά του σπειρώματος της σύνδεσης, για να αποτραπούν παραμορφώσεις της, κι ένα δυναμομετρικό κλειδί, στο παξιμάδι (εικ. 22) προσαρμοσμένο με τις εξής τιμές βάσει των διαστάσεων των σωλήνων:***

Εξωτ. διάμετρος	*Ροπή σύσφιξης (N.cm)*	*Πρόσθετη ροπή σύσφιξης (N.cm)*
ø 6,35	*1570 (160 kgf.cm)*	*1960 (200 kgf.cm)*
ø 9,53	*2940 (300 kgf.cm)*	*3430 (350 kgf.cm)*
ø 12,7	*4900 (500 kgf.cm)*	*5390 (550 kgf.cm)*

klima shop ® BY SPENGLER Zu Ihrem Vorteil! Für unsere Umwelt!

22

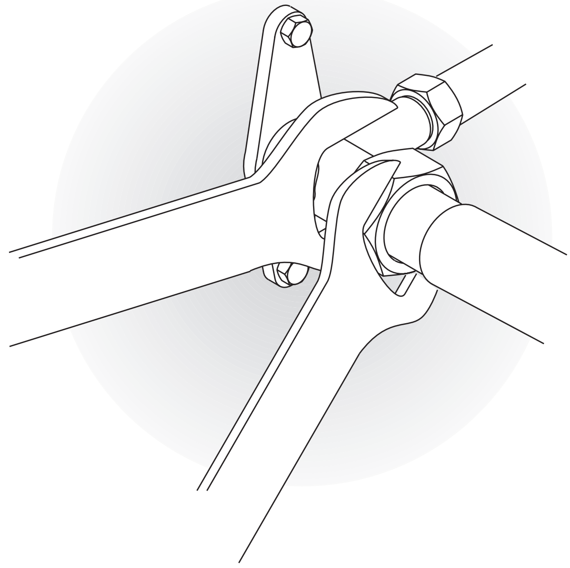

I | GB | F | D

2.4.6 Prove e verifiche

Ultimati i collegamenti dei tubi occorre fare una verifica sulla perfetta tenuta dell'impianto:
- Svitare il tappo di chiusura del raccordo di servizio della linea del gas (fig. 23 rif. A).
- Collegare al raccordo una bombola d'azoto anidro con tubo flessibile con attacco da 5/16" e riduttore di pressione.
- Aprire il rubinetto della bombola ed il riduttore di pressione portando a 3 bar la pressione del circuito; chiudere la bombola.
- Se dopo circa tre minuti la pressione non diminuisce, il circuito è in condizioni ottimali, e la pressione può essere portata a 15 bar riaprendo la bombola.
- Controllare dopo altri tre minuti che la pressione rimanga al valore di 15 bar.
- Per sicurezza applicare sugli attacchi una soluzione saponata ed individuare l'eventuale formazione di bolle, indice di fuoriuscita di gas.
- In caso di calo di pressione e la ricerca con soluzione saponata sugli attacchi dia esito negativo, immettere nel circuito R410A e ricercare la fuga con un cercafughe. Essendo il circuito privo di punti di saldatura, le fughe si dovrebbero presentare solo nei punti di giunzione delle tubazioni, nel qual caso serrare con maggior forza i dadi, oppure rifare gli attacchi con le relative cartellature.
  Ripetere poi le prove di tenuta.

Tests and inspection

After making all pipe connections, check the seal of the system:
- *Unscrew the closing cap on the service coupling of the gas line (fig. 23 ref. A).*
- *Connect a tank of anhydrous nitrogen to the coupling with a 5/16" connector and a pressure reducer.*
- *Open the tap on the tank and pressure reducer and bring the pressure in the circuit to 3 bar; close the tank.*
- *If after about 3 minutes the pressure does not drop, the circuit is in good working order and the pressure can be raised to 15 bar by reopening the tank.*
- *Check again after 3 minutes that the pressure remains stable at 15 bar.*
- *For safety reasons apply a solution of soapy water to the connectors and check for the formation of bubbles revealing leakage of gas.*
- *In case of a pressure drop, if the test with soapy water gives a negative result, pump R410A into the circuit and find the leak with a leak detector.*
  Since the circuit has no welds, the only place leaks can occur is on the joints, in which case, tighten the nuts thoroughly or make new connections after flaring the pipes again.
  Repeat the seal test.

Essais et vérifications

Après avoir terminé les branchements des tuyaux il faut vérifier la parfaite étanchéité de l'installation:
- Dévisser le bouchon de fermeture du raccord de service de la conduite du gaz (fig. 23 réf. A).
- Brancher au raccord une bouteille d'azote anhydre à l'aide d'un flexible avec raccord de 5/16" et un détendeur.
- Ouvrir le robinet de la bouteille et le détendeur en portant à 3 bars la pression du circuit; fermer la bouteille.
- Si au bout de trois minutes environ la pression ne diminue pas, le circuit est dans des conditions optimales, et la pression peut être portée à 15 bars en rouvrant la bouteille.
- Contrôler après trois autres minutes que la pression reste à la valeur de 15 bars.
- Par sécurité appliquer sur les raccords une solution savonneuse et repérer l'éventuelle formation de bulles, indice de sortie de gaz.
- En cas de baisse de pression et si la recherche avec une solution savonneuse sur les raccords donne un résultat négatif, introduire dans le circuit du R410A et rechercher la fuite avec un détecteur de fuites. Etant donné que le circuit est sans points de soudure, les fuites devraient se trouver seulement dans les points de jonction des tuyaux, dans ce cas serrer les écrous avec plus de force, ou bien refaire les raccords avec les relatives préparations des extrémités des tuyaux.
  Répéter ensuite les essais d'étanchéité.

Überprüfungen

Nachdem die Rohre angeschlossen wurden, ist die Anlage auf ihre Dichtigkeit zu überprüfen:
- *Den Verschlussstopfen des Anschlussstückes der Gasleitung ausschrauben (Abb. 23 - A).*
- *An das Anschlussstück (mittels eines mit einem 5/16" Anschlussstück und einem Druckminderer versehenen Schlauchs) eine Flasche anhydrischen Stickstoffes anschließen.*
- *Den Hahn der Flasche und den Druckminderer aufdrehen und den Druck im Kreislauf auf 3 Bar einstellen. Den Hahn der Flasche wieder zudrehen.*
- *Ist der Druck nach ca. 3 Minuten nicht gesunken, funktioniert der Kreislauf einwandfrei und der Druck kann durch Aufdrehen des Hahns auf der Flasche auf 15 Bar erhöht werden.*
- *Nach weiteren 3 Minuten ist zu überprüfen, ob sich der Druckwert immer noch auf 15 Bar befindet.*
- *Sicherheitshalber eine Seifenlösung an den Anschlussstücken anbringen und überprüfen, ob sich Luftblasen (Ausströmen von Gas) bilden.*
- *Sinkt der Druck, auch dann R410A in den Kreislauf geben, wenn sich keine Luftblasen bilden, und mit einem Leckortungsgerät die Leckage suchen.*
  Da der Kreislauf keine Schweißstellen aufweist, könnten die Leckagen nur an den Verbindungsstellen der Rohrleitungen auftreten. In diesem Fall sind die Muttern fester zu spannen oder die Anschlüsse mit den entsprechenden Begrenzungsanschlägen vorzunehmen.
  Die Dichtigkeitsprüfungen wiederholen.

shop® BY SPENGLER
Zu Ihrem Vorteil.
Für unsere Umwelt!

23

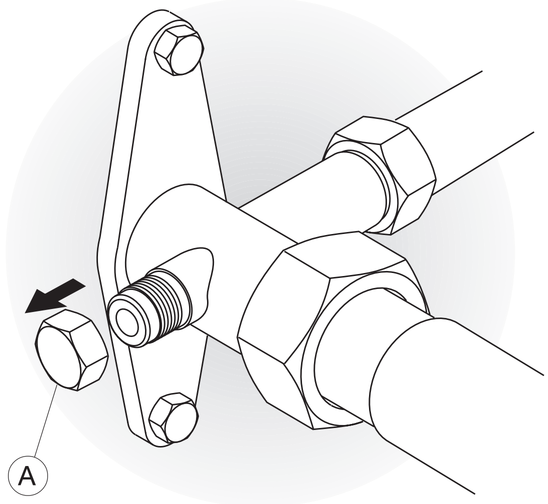

E

Pruebas y verificaciones

Terminadas las conexiones de los tubos es necesario hacer una verificación sobre la perfecta hermeticidad de la instalación:

- Desenroscar el tapón de cierre de la unión de servicio de la línea del gas (fig. 23 ref. A).
- Conectar a la unión una bombona de nitrógeno anhidro con tubo flexible con un empalme de 5/16" y reductor de presión.
- Abrir el grifo de la bombona y el reductor de presión llevando a 3 bar la presión del circuito; cerrar la bombona.
- Si después de aproximadamente 3 minutos la presión no disminuye, el circuito está en condiciones óptimas, y la presión puede ser llevada a 15 bar abriendo nuevamente la bombona.
- Controlar después de otros tres minutos que la presión quede a un valor de 15 bar.
- Para mayor seguridad aplicar en los empalmes una solución jabonosa y detectari la eventual formación de burbujas, índice de escape de gas.
- En caso de bajada de presión y si la búsqueda con la solución jabonosa en los empalmes da un resultado negativo, poner R410A en el circuito y buscar la fuga con un detector de fugas.

  No teniendo el circuito puntos de soldaduras, las fugas se deberían presentar sólo en los puntos de unión de las tuberías, en cuyo caso hay que apretar con más fuerza las tuercas, o bien volver a hacer los empalmes con las relativas avellanaduras.

  Luego repetir nuevamente las pruebas de hermeticidad.

P

Provas e verificações

Terminadas as ligações dos tubos será necessário verificar a perfeita estanqueidade do sistema de climatização.

- *Desapertar a tampa da junção de serviço da linha do gás (fig. 23 ref. A).*
- *Ligar à junção uma botija de azoto anidro com um tubo flexível com junção de 5/16" e redutor de pressão.*
- *Abrir a válvula da botija e o redutor de pressão colocando a 3 bar a pressão do circuito; fechar a botija.*
- *Se após cerca de três minutos a pressão não diminui, o circuito está em perfeitas condições, e a pressão poderá ser colocada a 15 bar reabrindo a botija.*
- *Controlar após outros três minutos se a pressão se mantém a 15 bar.*
- *Para maior segurança aplicar nas junções uma solução de sabão e verificar a eventual formação de bolhas, que indicam a perda de gás.*
- *Se no caso de queda de pressão a procura com a solução de sabão nas junções dê êxito negativo, introduzir no circuito o R410A e individuar a fuga com um detector de fugas.*

  Sendo o circuito isente de pontos de soldadura, as fugas se deverão apresentar só nos pontos de junção das tubagens, neste caso apertar as porcas com mais força, ou então refazer as junções e depois lixá-las.

  Repetir a prova de estanqueidade.

NL

Testen en controles

Nadat de leidingen aangesloten zijn, dient de perfecte afdichting van de installatie gecontroleerd te worden:

- Schroef de sluitdop van de serviceaansluiting van de gaslijn los (afb. 23 ref. A).
- Sluit een tank met watervrije stikstof met buigzame leiding met een aansluiting van 5/16" en een drukverlager aan.
- open de kraan van de tank en de drukverlager en zet de circuitdruk op 3 bar. Sluit de tank.
- Indien de druk na drie minuten niet afneemt, bevindt het circuit zich in optimale omstandigheden en kan de druk op 15 bar gebracht worden door de tank te openen.
- Controleer na weer drie minuten of de druk op 15 bar blijft.
- Breng voor de veiligheid een zeepoplossing aan op de aansluitingen en kijk of er bellen ontstaan, hetgeen op een gaslek wijst.
- Indien de druk daalt en het testen met de zeepoplossing een negatief resultaat heeft, moet R410A in het circuit gevoerd worden en moet het lek met een lekdetector opgezocht worden.

  Aangezien het circuit geen laspunten heeft, zouden de lekken zich alleen moeten voordoen in de verbindingspunten van de leidingen. In dat geval moeten de moeren met meer kracht gespannen worden, of moeten de aansluitingen met bijbehorende binnenbraam opnieuw uitgevoerd worden.

  Test vervolgens opnieuw de afdichting.

GR

Δοκιμές κι έλεγχοι

Όταν τελειώσουν οι συνδέσεις των σωλήνων χρειάζεται να κάνετε έναν έλεγχο για την τέλεια στεγανότητα της εγκατάστασης:

- *Ξεβιδώστε το πώμα κλεισίματος του ρακόρ λειτουργίας της γραμμής του αερίου (εικ. 23 αναφ. A).*
- *Συνδέστε στο ρακόρ μια φιάλη άνυδρο άζωτο με εύκαμπτο σωλήνα με σύνδεση του 5/16" και μειωτήρα πίεσης.*
- *Ανοίξτε τη στρόφιγγα της φιάλης και το μειωτήρα πίεσης φέρνοντας την πίεση του κυκλώματος στα 3. Κλείστε τη φιάλη.*
- *Εάν μετά από τρία λεπτά η πίεση δεν ελαττώνεται, το κύκλωμα είναι σε άριστες συνθήκες κι η πίεση μπορεί να πάει στα 15 bar ανοίγοντας πάλι τη φιάλη.*
- *Ελέγχετε μετά από άλλα τρία λεπτά εάν η πίεση παραμένει στην τιμή των 15 bar.*
- *Για λόγους ασφαλείας τοποθετήστε στις συνδέσεις ένα διάλυμα σαπουνιού κι εξακριβώστε τον ενδεχόμενο σχηματισμό φυσαλίδων, δείκτη διαφυγής αερίου.*
- *Σε περίπτωση πτώσης της πίεσης κι εάν η διερεύνηση με διάλυμα σαπουνιού στις συνδέσεις έχει αρνητικό αποτέλεσμα, εισάγετε στο κύκλωμα R410A και διερευνήστε τη διαφυγή με ερευνητή διαφυγών.*

  Το κύκλωμα, όντας χωρίς σημεία συγκόλλησης, θα πρέπει να παρουσιάσει διαφυγές μόνο στα σημεία σύνδεσης των σωληνώσεων. Σ' αυτήν την περίπτωση σφίγγετε πιο δυνατά τα παξιμάδια ή ξανακάνετε τις συνδέσεις με τις σχετικές διπλώσεις.

  Κατόπιν επαναλαμβάνετε τις δοκιμές στεγανότητας.

Klima shop®
BY SPENGLER
Zu Ihrem Vorteil.
Für unsere Umwelt!

2.4.7 Vuoto impianto

Terminate tutte le prove e verifiche di perfettamente a tenuta, necessita l'operazione di messa sotto vuoto dell'impianto per una sua pulizia dalle impurità in esso contenute (aria, azoto, e umidità).

- utilizzare una pompa per vuoto della portata di 40 l/min (0,66 l/s) e collegarla, mediante tubo flessibile con attacco di 5/16" al raccordo di servizio della linea gas.
- abbassare la pressione all'interno del circuito fino al valore assoluto di 50 Pa per circa 2 ore; se dopo tale periodo non si è riusciti a portare la pressione al valore impostato (50 Pa), significa che nel circuito è presente molta umidità o che si è verificata una perdita.
  Mantenere in funzione per ulteriore 3 ore la pompa per il vuoto.
  Trascorso il periodo, se non si è ancora raggiunto il valore, si rende necessario la ricerca della perdita.
- Terminate le operazioni di messa sotto vuoto e pulizia dell'impianto, staccare il raccordo della pompa quando questa è ancora in funzione.
- Chiudere definitivamente il tappo del raccordo di servizio della linea gas con il relativo tappo (fig. 24 rif. A).

System vacuum

After testing the seal, the system has to be placed under a vacuum to remove any impurities in it (air, nitrogen, moisture).

- *use a vacuum pump with a capacity of 40 l/min (0,66 l/s) and connect it, by means of a hose with a 5/16" connector to the service coupling of the gas line.*
- *lower the pressure in the circuit to the absolute value of 50 Pa for about 2 hours; if after that period the setting of 50 Pa is not reached, it means there is a high level of moisture in the circuit or that there is a leak.*
  Keep the vacuum pump in operation for another 3 hours.
  After that time, if the value has still not been reached, it will be necessary to find the leak.
- *After placing the system under a vacuum and cleaning it, disconnect the pump coupling while it is still on.*
- *Close the gas line service coupling with its cap (fig. 24 ref. A).*

Mise sous vide de l'installation

Après avoir terminé tous les essais et les vérifications pour une parfaite étanchéité, il faut effectuer l'opération de mise sous vide de l'installation pour nettoyer les impuretés qu'elle contient (air, azote, et humidité).

- utiliser une pompe à vide avec un débit de 40 l/min (0,66 l/s) et la brancher, à l'aide d'un flexible avec un raccord de 5/16" au raccord de service de la conduite du gaz.
- abaisser la pression à l'intérieur du circuit jusqu'à la valeur absolue de 50 Pa pendant environ 2 heures; si après cette période de temps on n'a pas réussi à porter la pression à la valeur établie (50 Pa), cela signifie qu'il y a beaucoup d'humidité dans le circuit ou qu'une fuite s'est vérifiée.
  Maintenir encore en fonction pendant 3 heures la pompe à vide.
  Passé cette période de temps, si l'on n'a pas encore atteint la valeur, il est absolument nécessaire de rechercher la fuite.
- Après avoir terminé les opérations de mise sous vide et de nettoyage de l'installation, débrancher le raccord de la pompe quand celle-ci est encore en fonction.
- Fermer définitivement le bouchon du raccord de service de la conduite de gaz avec le bouchon correspondant (fig. 24 réf. A).

Vakuumerzeugung in der Anlage

Nachdem die Dichtigkeit der Anlage überprüft wurde, ist in dieser zur Entfernung von Unreinheiten (Luft, Stickstoff und Feuchtigkeit) ein Vakuum zu erzeugen.

- *Hierfür ist eine Vakuumpumpe mit einer Förderleistung von 40 l/min. (0,66 l/sec.) zu verwenden, die mittels eines mit einem 5/16"-Anschlussstück versehenen Schlauchs an das Anschlussstück der Gasleitung anzuschließen ist.*
- *Den Druck im Kreislauf ca. 2 Stunden lang bis auf einen absoluten Druck von 50 Pa senken. Hat der Druck nach Ablauf dieser Zeit nicht den eingestellten Wert (50 Pa) erreicht, bedeutet dies, dass im Kreislauf eine hohe Feuchtigkeit vorhanden oder eine Leckage aufgetreten ist. Die Vakuumpumpe weitere 3 Stunden laufen lassen. Wurde der eingestellte Wert auch nach Ablauf dieser Zeit nicht erreicht, ist die Leckage ausfindig zu machen.*
- *Nach der erfolgten Erzeugung des Vakuums und der Reinigung der Anlage ist das Anschlussstück der Pumpe zu lösen, falls diese noch in Betrieb ist.*
- *Die Gasleitung mit dem entsprechenden Stopfen verschließen (Abb. 24 - A).*

2.4.8 Riempimento impianto

Aprire il cappellotto di chiusura per poter agire sul rubinetto della linea di aspirazione e su quello del liquido che, aprendoli, consentono il riempimento del refrigerante nell'apparecchio.

Filling the system

Open the closing cap so as to be able to access he tap of the intake line and that of the liquid supply and fill the system with coolant.

Remplissage de l'installation

Ouvrir le chapeau de fermeture pour pouvoir agir sur le robinet de la conduite d'aspiration et sur celle du liquide qui, en les ouvrant, permettent le remplissage du frigorigène dans l'appareil.

Füllung der Anlage

Die Abdeckplatte öffnen und den Hahn der Ansaugleitung und der Flüssigkeitsleitung aufdrehen, wodurch das Gerät mit Kühlmittel gefüllt wird.

Klima Shop® by SPENGLER
Zu Ihrem Vorteil.
Für unsere Umwelt!

24

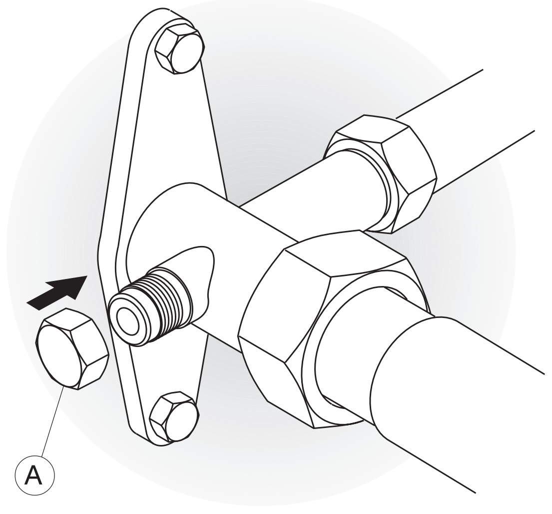

2.4.7

Puesta en vacío de la instalación

Una vez terminadas todas las pruebas y verificaciones de perfecta hermeticidad, es necesario llevar a cabo la operación de puesta bajo vacío de la instalación para la limpieza de las impurezas contenidas en la misma (aire, nitrógeno y humedad).

- utilizar una bomba de vacío de un caudal de 40 l/min (0,66 l/s) y conectarla, mediante un tubo flexible con empalme de 5/16" a la unión de servicio de la línea de gas.
- disminuir la presión en el interior del circuito hasta alcanzar un valor absoluto de 50 Pa por aproximadamente 2 horas; si después de dicho período no se ha logrado llevar la presión al valor programado (50 Pa), significa que en el circuito hay mucha humedad o que se ha producido una pérdida. Mantener en marcha durante otras 3 horas la bomba para la puesta en vacío. Una vez transcurrido el período, si todavía no se ha alcanzado el valor, es necesario buscar la pérdida.
- Una vez terminadas las operaciones de la puesta en vacío y de limpieza de la instalación, desconectar la unión de la bomba cuando la misma se encuentra aún en marcha.
- Cerrar definitivamente la unión de servicio de la línea de gas con el tapón correspondiente (fig. 24 ref. A).

Sistema de vácuo

Terminadas todas as provas e as verificações de estanqueidade, é necessário colocar o circuito sob vácuo para poder limpar as impurezas presentes (ar, azoto, e humidade).

- *utilizar uma bomba de vácuo com um fluxo de 40 l/min (0,66 l/s) ligada, através de um tubo flexível com uma junção de 5/16" à junção de serviço da linha gás.*
- *baixar a pressão no interior do circuito até ao valor absoluto de 50 Pa por cerca de 2 horas; se após esse período de tempo não se conseguir levar a pressão ao valor estabelecido (50 Pa), significa que há muita humidade no circuito ou que há uma perda. Manter a bomba de vácuo em funcionamento por mais 3 horas. Se ao fim desse tempo a pressão ainda não atingiu esse valor, será necessário detectar a perda.*
- *Terminadas as operações de vácuo e de limpeza do circuito, destacar a junção da bomba mas com esta em funcionamento.*
- *Fechar definitivamente a junção de serviço da linha do gás com a relativa tampa (fig. 24 ref A).*

Vacuüm installatie

Nadat alle testen en controles van de perfecte afdichting uitgevoerd zijn, dient de installatie onder vacuüm gebracht te worden voor een reiniging van de onzuiverheden die het bevat (lucht, stikstof, vocht).

- gebruik een vacuümpomp met een debiet van 40 l/min (0,66 l/s) en sluit deze met een buigzame leiding met aansluiting 5/16" aan op de serviceaansluiting van de gaslijn.
- verlaag de druk binnenin het circuit tot een absolute waarde van 50 Pa gedurende circa 2 uur. Indien men er gedurende deze tijd niet in slaagt de druk op de ingestelde waarde te brengen (50 Pa), betekent dit dat er veel vocht in het circuit aanwezig is of dat er een lek is. Handhaaf de werking van de vacuümpomp gedurende nog eens 3 uur. Indien de waarde na het verstrijken van deze tijd nog steeds niet bereikt is, is het nodig het lek op te zoeken.
- Nadat de handelingen met het vacuüm klaar zijn en de installatie gereinigd is, moet de pompaansluiting losgemaakt worden wanneer deze nog in werking is.
- Sluit de serviceaansluiting van de gaslijn definitief met de bijbehorende dop (afb. 24 ref. A).

Κενό εγκατάστασης

Όταν ολοκληρώστε όλες τις δοκιμές και τους ελέγχους τέλειας στεγανότητας, χρειάζεται να θέσετε την εγκατάσταση σε κενό και για να την καθαρίσετε από τις ακαθαρσίες που περιέχονται σ' αυτήν (αέρας, άζωτο κι υγρασία).

- *Χρησιμοποιήστε μια αντλία για κενό χωρητικότητας 40 l/λεπτό (0,66 l/s) και συνδέστε την, μέσω εύκαμπτου σωλήνα με σύνδεση 5/16" στο ρακόρ λειτουργίας της γραμμής αερίου.*
- *Χαμηλώστε την πίεση στο εσωτερικό του κυκλώματος μέχρι την απόλυτη τιμή 50 Pa για περίπου 2 ώρες. Εάν μετά από αυτό το διάστημα δεν καταφέρατε να φέρετε την πίεση στην καταχωρημένη τιμή (50 Pa), σημαίνει πως στο κύκλωμα υπάρχει πολύ υγρασία ή ότι παρουσιάστηκε μια διαφυγή. Διατηρήστε τη λειτουργία της αντλίας για το κενό ακόμη για 3 ώρες. Όταν περάσει αυτό το διάστημα, εάν δεν έχει ακόμα επιτευχθεί η τιμή, γίνεται απαραίτητη η διερεύνηση της διαφυγής.*
- *Όταν τελειώσουν οι ενέργειες θέσης σε κενό και καθαρισμού της εγκατάστασης, βγάλτε το ρακόρ της αντλίας ενώ αυτή βρίσκεται ακόμα σε λειτουργία.*
- *Κλείστε καλά το πώμα του ρακόρ λειτουργίας της γραμμής αερίου με το σχετικό πώμα (εικ. 24 αναφ. A).*

2.4.8

Llenado de la instalación

Abrir el casquete de cierre para poder intervenir en el grifo de la línea de aspiración y sobre el grifo del líquido que, abriéndose, permiten el llenado del refrigerante en la instalación.

Enchimento da máquina

Abrir o tampão para poder agir na válvula da linha de aspiração e naquela do líquido que, uma vez abertas permitem o enchimento do aparelho com refrigerante.

Vullen van de installatie

Open het sluitkapje om bij de kraan van de aanzuiglijn en bij die van de vloeistoflijn te kunnen. Door deze kranen te openen kan het apparaat met koelvloeistof gevuld worden.

Γέμισμα εγκατάστασης

Ανοίξτε το ασφαλιστικό περικόχλιο κλεισίματος για να μπορέσετε να ενεργήσετε στη στρόφιγγα της γραμμής αναρρόφησης και σ' αυτήν του υγρού, που όταν ανοιχτούν επιτρέπουν το γέμισμα του ψυκτικού στη συσκευή.

Zu Ihrem Vorteil. Für unsere Umwelt!

I

ATTENZIONE:

- Cercare nella documentazione dell'unità esterna un foglio adesivo con 2 etichette.Staccare l'etichetta inferiore (fig. 25) e incollarla in prossimità del punto di carica e/o ripristino.
- Annotare chiaramente la quantità di refrigerante caricato sull'etichetta del refrigerante utilizzando inchiostro indelebile.
  - Nel riquadro identificato come 1 annotare la quantità di gas stabilita nei dati tecnici (Kg).
  - Nel riquadro 2 annotare la eventuale carica aggiuntiva inserita dall'installatore (Kg).Nel riquadro 3 annotare la somma dei 2 precedenti valori (Kg).
- Staccare l'etichetta trasparente rimasta nella parte superiore del foglio adesivo e incollarla sopra quella precedentemente incollata sul punto di carica.
- Evitare l'emissione del gas fluorurato contenuto.
  - Assicurarsi che il gas fluorurato non venga mai rilasciato nell'atmosfera durante l'installazione, l'assistenza o lo smaltimento.
  - Qualora si rilevi una perdita di gas fluorurato contenuto, la perdita deve essere trovata e riparata il più presto possibile.
- L'assistenza di questo prodotto è concessa solo a personale di assistenza qualificato.
- Qualsiasi utilizzo del gas fluorurato nel presente prodotto, ad esempio durante lo spostamento a mano del prodotto o la ricarica del gas, deve essere conforme alla normativa (CE) n.842/2006 su determinati gas serra fluorurati e alle eventuali normative locali applicabili.

GB

ATTENTION:

- *Together with the documentation of the outside unit there is an adhesive sheet containing 2 labels. Remove the lower label (fig.25) and affix it in proximity to the filling/recharging point*
- *Clearly note the amount of coolant loaded on the coolant label using indelible ink.*
  - *In the box marked 1, write the quantity of gas established in the technical data (Kg).*
  - *In box 2, write any amount added by the installer (Kg). In box 3 write the total of the two previous values (kg).*
- *Remove the transparent label that is left on the upper part of the adhesive sheet and stick it on top of the label previously affixed close to the filling point.*
- *Do not let the fluorinated gas escape.*
  - *Make sure that the fluorinated gas is never released into the atmosphere during installation, maintenance and disposal.*
  - *Should a gas leak occur, it must be identified and rectified as soon as possible.*
- *Only qualified personnel shout carry out maintenance of this product.*
- *Any use of fluorinated gas in this product, for example during the movement by hand of the product or the recharging of the gas, must be in accordance with regulation CE 842/2006 “on determined fluorinated greenhouse gasses and any local laws in force”.*

F

ATTENTION:

- Chercher dans la documentation de l'unité externe une feuille autocollante avec deux étiquettes. Détacher l'étiquette inférieure (fig. 25) et la coller à proximité du point de chargement et/ou de remise à niveau.
- Noter clairement la quantité de réfrigérant chargé sur l’étiquette du réfrigérant, en utilisant de l’encre indélébile.
  - Dans le cadre identifié comme 1, noter la quantité gaz indiquée dans les caractéristiques techniques (kg).
  - Dans le cadre 2, noter l’éventuelle charge supplémentaire introduite par l’installateur (kg). Dans le cadre 3, noter le total des deux valeurs précédentes (kg).
- Détacher l'étiquette transparente restée dans la partie supérieure de la feuille autocollante et la coller sur celle précédemment collée sur le point de chargement.
- Eviter l’émission du gaz fluoré.
  - S’assurer que le gaz fluoré n’est jamais dégagé dans l’atmosphère pendant l’installation, l’entretien ou l’élimination.
  - Si l’on détecte une fuite de gaz fluoré, elle doit être localisée et réparée le plus vite possible.
- L’assistance de ce produit est réservée au personnel d’assistance qualifié.
- Toute utilisation du gaz fluoré dans le présent produit, par exemple lors du déplacement à la main du produit ou de la recharge du gaz, doit être conforme à la norme (CE) n° 842/2006 en matière de gaz fluorés à effet de serre ainsi qu’au éventuelles dispositions locales applicables.”

D

ACHTUNG:

- *Ermitteln Sie in der Dokumentation der Außeneinheit ein Blatt mit 2 Haftetiketten. Lösen Sie die untere Etikette (Abb. 25) und kleben diese in die Nähe des Lade- und/oder Nachfüllpunkts.*
- *Vermerken Sie die Menge des eingefüllten Kühlmittels mit unlöschbarer Tinte deutlich lesbar auf der Kühlmitteletikette.*
  - *Tragen Sie im mit 1 gekennzeichneten Feld die in den technischen Daten festgelegte Gasmenge (kg) ein.*
  - *Im Feld 2 vermerken Sie die eventuell durch den Installateur dazugegebene Menge (kg). Tragen Sie im Feld 3 die Summe der 2 vorstehenden Werte ein (kg).*
- *Lösen Sie die im oberen Teil des Blatts verbliebene durchsichtige Etikette und kleben diese oberhalb der zur vor aufgeklebten Etikette an den Ladepunkt.*
- *Vermeiden Sie das Austreten des enthaltenen Fluorgases.*
  - *Stellen Sie sicher, dass das Fluorgas während der Installation, Assistenz oder Entsorgung zu keinem Zeitpunkt in die Atmosphäre gelangt.*
  - *Sollte das Austreten des enthaltenen Fluorgases festgestellt werden, muss die Undichtigkeit schnellstmöglich ermittelt und behoben werden.*
- *Der Kundendienst an diesem Produkt darf nur durch qualifiziertes Kundendienstpersonal erfolgen.*
- *Jegliche Verwendung von Fluorgas in diesem Produkt, z.B. bei der manuellen Versetzung oder dem Nachladen des Gases muss in Übereinstimmung stehen mit den Vorgaben der Norm (EG) Nr. 842/2006 zu bestimmten Treibhausgasen sowie gegebenenfalls mit den zuständigen örtlichen Vorschriften.*

BY SPENGLER
Zu Ihrem Vorteil.
Für unsere Umwelt!

25

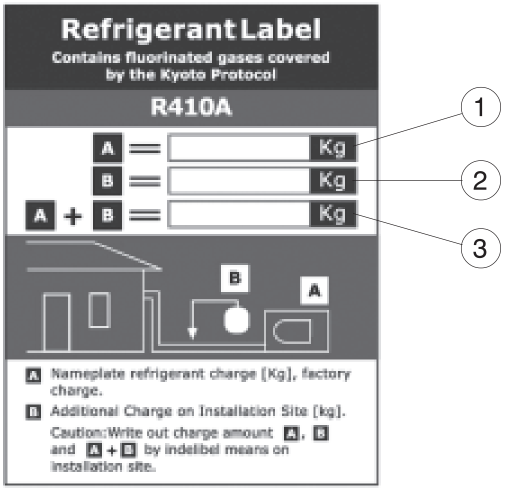

ATENCIÓN:

- Busque en la documentación de la unidad exterior una hoja adhesiva con 2 etiquetas. Despegue la etiqueta inferior (fig. 25) y péguela en proximidad del punto de carga y/o restablecimiento
- Anote claramente la cantidad de refrigerante cargado en la etiqueta del refrigerante, utilizando tinta indeleble.
  - En el cuadro identificado con el número 1 anote la cantidad de gas indicada en los datos técnicos (kg).
  - En el cuadro 2 anote la eventual carga adicional introducida por el instalador (kg). En el cuadro 3 anote la suma de los dos valores anteriores (kg).
- Despegue la etiqueta transparente de la parte superior de la hoja adhesiva y encólela sobre la etiqueta previamente pegada en el punto de carga.
- Evite la pérdida del gas fluorurado contenido en el circuito.
  - Verifique que el gas fluorurado jamás sea liberado en la atmósfera durante las operaciones de instalación, asistencia o eliminación.
  - Si se detecta una pérdida de gas fluorurado, ésta debe ser identificada y reparada a la brevedad posible.
- La asistencia de este producto ha sido encomendada a personal altamente cualificado.
- Cualquier uso del gas fluorurado presente en este producto (por ejemplo, durante el desplazamiento manual del producto o la recarga de gas) debe responder a la normativa (CE) n.842/2006 sobre determinados gases invernadero fluorurados y a las eventuales normas locales aplicables.

ATENÇÃO:

- *Procurar na documentação da unidade externa uma folha adesiva com 2 etiquetas. Destacar a etiqueta inferior (fig. 25) e colá-la junto da tomada de enchimento ou de recarga.*
- *Escrever com clareza a quantidade de refrigerante carregado no rótulo do refrigerante utilizando tinta indelével.*
  - *No quadro identificado como 1, escrever a quantidade de gás estabelecida nos dados técnicos (kg).*
  - *No quadro 2, escrever a carga adicional (se for o caso) introduzida pelo instalador (kg). No quadro 3, escrever a soma dos 2 valores anteriores (kg).*
- *Destacar a etiqueta transparente restante na parte superior da folha adesiva e colá-la acima da colada antes na tomada de enchimento.*
- *Evitar a fuga do gás fluorado contido.*
  - *Certificar-se que o gás fluorado nunca seja libertado para a atmosfera durante a instalação, a assistência técnica ou a eliminação.*
  - *Caso se verifique uma fuga de gás fluorado contido, a fuga deve ser encontrada e reparada o mais depressa possível.*
- *A assistência técnica deste produto é concedida exclusivamente a pessoal qualificado.*
- *Qualquer utilização do gás fluorado neste aparelho, por exemplo durante o deslocamento à mão do aparelho ou a recarga do gás, deve estar em conformidade com a normativa (CE) n.º 842/2006 acerca de determinados gases fluorados com efeito estufa e com eventuais normativas locais aplicáveis."*

LET OP:

- Zoek in de documentatie van de buitenunit een stickerblad met 2 etiketten. Maak het onderste etiket (afb. 25) en plak het in de nabijheid van het punt waar het vullen en/of bijvullen plaatsvindt.
- Schrijf duidelijk, met onuitwisbare inkt, de hoeveelheid van het gevulde koelmedium op de sticker van het koelmedium.
  - In het kader dat met 1 aangeduid wordt, moet de hoeveelheid gas vermeld worden die aangeduid wordt bij de technische gegevens (Kg).
  - In kader 2 moet aangeduid worden hoeveel er door de installateur aan toegevoegd is (Kg). In kaders 32 moet de som van de 2 vorige waarden vermeld worden (Kg).
- Maak het transparante etiket los dat op de bovenzijde van het stickerblad achtergebleven is en plak het boven op de sticker die eerder op het vulpunt aangebracht was.
- Vermijd de emissie van gefluoreerd gas.
  - Controleer of het gefluoreerde gas niet in de atmosfeer geloosd wordt tijdens de installatie, de assistentie of de vuilverwerking.
  - Wanneer geconstateerd wordt dat er gefluoreerd gas lekt, moet het lek zo snel mogelijk gevonden en verholpen worden.
- De assistentie met betrekking tot dit product mag alleen uitgevoerd worden door gekwalificeerd assistentiepersoneel.
- ieder ander gebruik van gefluoreerd gas in dit product, bijvoorbeeld tijdens de handmatige verplaatsing van het product of het bijvullen met gas, moet plaatsvinden in overeenstemming met (EG)-norm (CE) nr.842/2006 over bepaalde gefluoreerde broeikasgassen en met de eventuele toepasselijke plaatselijke normen."

ΠΡΟΣΟΧΗ:

- *Στα έγγραφα της εξωτερικής μονάδας θα βρείτε ένα αυτοκόλλητο φύλλο με 2 ετικέτες. Ξεκολλήστε την κάτω ετικέτα (εικ. 25) και κολλήστε την κοντά στο σημείο πλήρωσης και/ή επαναφοράς.*
- *Σημειώστε καθαρά την ποσότητα του ψυκτικού που έχετε γεμίσει στην ετικέτα του ψυκτικού χρησιμοποιώντας ανεξίτηλη μελάνη.*
  - *Στο πλαίσιο που προσδιορίζεται ως 1 σημειώστε την ποσότητα αερίου που ορίζεται στα τεχνικά δεδομένα (Kg).*
  - *Στο πλαίσιο 2 σημειώστε την ενδεχόμενη πρόσθετη πλήρωση που γίνεται από τον τεχνικό εγκατάστασης (Kg). Στο πλαίσιο 3 σημειώστε το σύνολο των 2 προηγούμενων τιμών (Kg).*
- *Ξεκολλήστε τη διαφανή ετικέτα που έμεινε στο επάνω μέρος του αυτοκόλλητου φύλλου και κολλήστε την πάνω από αυτήν που κολλήσατε προηγουμένως στο σημείο πλήρωσης.*
- *Αποφύγετε την εκπομπή του φθοριούχου αερίου που περιέχεται.*
  - *Βεβαιωθείτε ότι το φθοριούχο αέριο δεν εκπέμπεται ποτέ στην ατμόσφαιρα κατά τη διάρκεια της τοποθέτησης, της τεχνικής βοήθειας ή της διάθεσης ως απόβλητο.*
  - *Σε περίπτωση που διαπιστωθεί μία διαρροή του φθοριούχου αερίου που περιέχεται, η διαρροή πρέπει να βρεθεί και να αποκατασταθεί όσο το δυνατόν νωρίτερα.*
- *Η τεχνική βοήθεια για το προϊόν αυτό είναι αρμοδιότητα μόνον του ειδικευμένου προσωπικού υποστήριξης.*
- *Οποιαδήποτε χρήση του φθοριούχου αερίου του παρόντος προϊόντος, για παράδειγμα κατά τη χειροκίνητη μετακίνηση του προϊόντος ή την επαναφόρτιση του αερίου, πρέπει να είναι συμβατή με τον κανονισμό (ΕΚ) αρ.842/2006 σχετικά με συγκεκριμένα φθοριούχα αέρια θερμοκηπίου και τους ενδεχόμενους τοπικούς κανονισμούς που εφαρμόζονται."*

2.4.9 Allacciamento della linea di scarico condensa

Collegare al tubo di scarico condensa dell'unità interna un tubo di drenaggio di appropriata lunghezza e bloccarlo con una fascetta.
Farlo scorrere all'interno della canalina parallelamente ai tubi dell'impianto, fermandolo a questi con fascette, senza stringere troppo evitando di danneggiare l'isolante dei tubi e di strozzare il tubo di drenaggio.
Fare defluire, dove possibile, il liquido di condensa direttamente in una gronda di scarico per acque bianche.

Se il tubo di drenaggio viene imboccato in un sistema fognario, è necessario realizzare con il tubo stesso una curva per creare un sifone (fig. 26), in modo da evitare la diffusione di cattivi odori nell'ambiente.

La curva di sifone non deve mai essere ad un livello inferiore ad 1,5 m dal filo inferiore dell'apparecchio (fig. 26).

Se il drenaggio viene scaricato in un recipiente (fig. 27), questo non deve mai essere chiuso, per evitare contropressioni tali da compromettere l'operazione, ed il tubo stesso non deve mai raggiungere il livello del liquido in deposito.

IMPORTANTE: verificare il corretto deflusso del liquido di condensa attraverso il relativo tubo versando, molto lentamente, circa 1/2 litro di acqua nella vaschetta di raccolta dell'unità interna (fig. 28).

Connection of condensation discharge line

Connect the condensation drain pipe on the inside unit to a drain pipe of appropriate length and fasten with a hose clamp.
Run the pipe inside the raceway parallel to the other system pipes and fastening it to them with hose clamps, not too tight so as not to damage the insulation on the pipes or kink the drain pipe.
The condensation liquid should drain directly into a rainwater runoff gutter if possible.

If the drain pipe discharges directly into the sewer system, it should be bent so as to create a trap (fig. 26), thus preventing any return of odour into the house.

The trap bend should never be less than 1.5 m below the bottom of the appliance (fig. 26).

If the drainage is discharged into a container (fig. 27), this should never be closed, so as to prevent any counterpressure that would interfere with discharge, and the pipe should never reach the level of the fluid in the container.

IMPORTANT: check that the condensation liquid flows properly out of the pipe by pouring about 1/2 litre of water very slowly into the collection tank on the inside unit (fig. 28).

Branchement de la conduite d'évacuation du condensat

Relier au tuyau d'évacuation du condensat de l'unité intérieure un tuyau de drainage de la longueur appropriée et le bloquer par un collier.
L'introduire à l'intérieur de la gaine parallèlement aux tuyaux de l'installation, en le bloquant à ceux-ci à l'aide de colliers, sans trop serrer évitant ainsi d'endommager l'isolant des tuyaux et d'écraser le tuyau de drainage.
Faire évacuer, lorsque cela est possible, le liquide de condensation directement dans une gouttière d'évacuation pour les eaux de pluie.

Si le tuyau de drainage est relié à un tout-à-l'égout, il faut réaliser avec ce même tuyau un coude pour créer un siphon (fig. 26), de manière à éviter l'émanation de mauvaises odeurs dans la pièce.

Le coude de siphon ne doit jamais être à un niveau inférieur à 1,5 m du bord inférieur de l'appareil (fig. 26).

Si le drainage est évacué dans un bac (fig. 27), celui-ci ne doit jamais être fermé, pour éviter des contre-pressions telles qui pourraient compromettre l'opération, et le tuyau même ne doit jamais arriver au niveau du liquide en dépôt.

IMPORTANT: vérifier le correct écoulement du liquide de condensation à travers le tuyau correspondant en versant, très lentement, environ 1/2 litre d'eau dans le bac de récolte de l'unité intérieure (fig. 28).

Anschluss der Kondenswasserableitung

An die Kondenswasserableitung der Inneneinheit ist ein entsprechend langes Ablaufrohr anzuschließen, das mit einer Schelle zu befestigen ist.
Dieses Rohr muss im Kabelkanal parallel zu den Rohren der Anlage verlegt und an diesen mit Schellen befestigt werden, wobei darauf zu achten ist, dass diese nicht zu fest angezogen werden, damit die Isolierung der Rohre nicht beschädigt und das Ablaufrohr nicht gequetscht wird. Das Kondenswasser sollte nach Möglichkeit direkt in eine Traufrinne abgeleitet werden.

Wird das Kondenswasser in die Kanalisation abgeleitet, ist mit dem Rohr selbst - zur Vermeidung eines Eindringens von üblen Gerüchen in den Raum - ein Krümmer zur Bildung eines Siphons zu erstellen (Abb. 26).

Der Krümmer des Siphons darf sich niemals weniger als 1,5 m unterhalb der unteren Kante des Gerätes befinden (Abb. 26).

Wird das Kondenswasser in einen Behälter abgeleitet (Abb. 27), darf dieser zur Vermeidung von Gegendrücken nie abgedeckt werden. Das Rohr selbst darf nie das Niveau des sich im Behälter ansammelnden Wassers erreichen.

WICHTIG: Durch das entsprechende Rohr ist die einwandfreie Kondenswasserableitung zu überprüfen. Hierfür ist ca. ein 1/2 Liter Wasser sehr langsam in die Auffangschale der Inneneinheit zu gießen (Abb. 28).

Klima Shop ® by SPENGLER
Zu Ihrem Vorteil. Für unsere Umwelt!

26

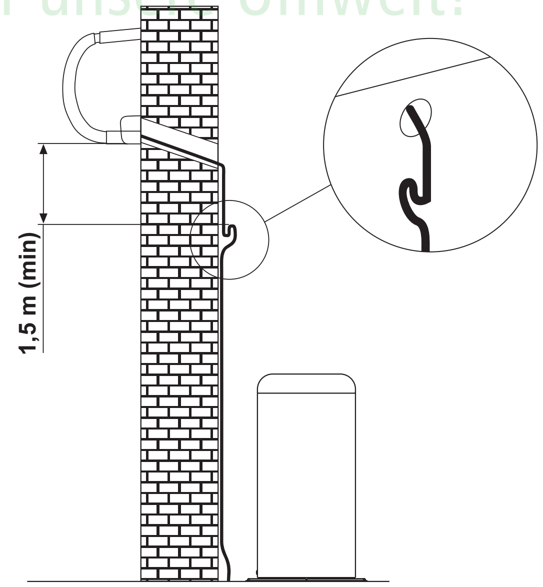

Conexión de la línea de descarga de la condensación

Conectar al tubo de descarga de la condensación de la unidad interna un tubo de drenaje de apropiada longitud y bloquearlo con una abrazadera. Hacerlo deslizar en el interior de la canaleta paralelamente a los tubos de la instalación, sujetándolo a los mismos por medio de una abrazadera, sin apretar demasiado para evitar dañar el aislante de los tubos y estrangular el tubo de drenaje. Hacer fluir, por donde sea posible, el líquido de condensación directamente a un vierteaguas de descarga para agua blanca.

Si el tubo de drenaje se dirige a un sistema de cloacas, es necesario realizar con dicho tubo una curva para crear un sifón (fig. 26), para evitar la difusión de malos olores en el ambiente.

La curva de sifón nunca tiene que encontrarse a un nivel que sea inferior a 1,5 m del borde inferior del equipo (fig. 26).

Si el drenaje es descargado en un recipiente (fig. 27), este nunca tiene que estar cerrado, para evitar contrapresiones tales que comprometan la operación, y dicho tubo nunca tiene que alcanzar el nivel del líquido en el depósito.

IMPORTANTE: verificar el correcto flujo del líquido de condensación a través del tubo correspondiente echando, muy lentamente, aproximadamente 1/2 litro de agua en el recipiente de recolección de la unidad interna (fig. 28).

Ligação da linha de descarga da condensação

Ligar ao tubo de descarga da condensação da unidade interna um tubo de drenagem com um comprimento apropriado e fixá-lo com uma braçadeira.
Introduzi-lo no canalete paralelamente aos outros tubos, fixando-o a estes com braçadeiras, sem apertar demasiado para não danificar o isolamento dos mesmos e não estrangular o tubo de drenagem.
Deixar defluir, onde for possível, o líquido de condensação directamente numa goteira de descarga das águas brancas.

Se o tubo de drenagem for introduzido directamente no esgoto, será necessário realizar, com o próprio tubo, uma curva para criar um sifão (fig. 26), de modo a evitar a difusão de cheiros desagradáveis no ambiente.

A curva do sifão não se deve encontrar a menos de 1,5 m da parte inferior do aparelho (fig. 26).

Se o tubo de drenagem descarrega directamente para um recipiente (fig. 27), este não deverá ser fechado, para evitar contrapressões que possam comprometer a operação e o tubo não deverá tocar o nível do líquido depositado no recipiente.

IMPORTANTE: verificar se o líquido de condensação deflui correctamente através do tubo vertendo, muito lentamente, cerca de 1/2 litro de água no recipiente de recolha da unidade interna (fig. 28).

Aansluiting van de lijn van condensafvoer

Sluit de leiding van de condensafvoer van de binnenunit aan op een drainageleiding met de geschikte lengte en zet deze vast met een kabelklem.
Voer deze leiding door een kabeldoorgang parallel aan de leidingen van de installatie en zet deze leidingen vast met de kabelklemmen zonder de klemmen te stevig te spannen waardoor het isolatiemateriaal van de leidingen beschadigd kan worden en de drainageleiding afgeknepen wordt.
Laat de condensvloeistof waar mogelijk rechtstreeks in een afvoergoot voor wit water wegvloeien.

Indien de drainageleiding in een riool uitkomt moet de leiding een bocht maken om een sifon te creëren (afb. 26) zodat geen onaangename geuren in de omgeving terechtkomen.

De bocht van de sifon mag nooit lager zijn dan 1,5 meter onder de onderrand van het apparaat (afb. 26).

Indien de drainage in een bak uitkomt (afb. 27) mag deze bak nooit gesloten zijn. Dit ter voorkoming van een dergelijke tegendruk dat de drainage gecompromitteerd wordt. De leiding zelf mag nooit het vloeistofpeil in de bak bereiken.

BELANGRIJK: controleer de correcte afvoer van de condensvloeistof door de betreffende leiding door heel langzaam ½ liter water in het verzamelbakje van de binnenunit te gieten (afb. 28).

Σύνδεση στη γραμμή αδειάσματος συμπύκνωσης

Συνδέστε στο σωλήνα αδειάσματος συμπύκνωσης της εσωτερικής μονάδας ένα σωλήνα αποστράγγισης κατάλληλου μήκους και τον ακινητοποιείτε με ένα τσέρκι.
Τον κάνετε να κυλήσει στο εσωτερικό του αγωγού παράλληλα με τους σωλήνες της εγκατάστασης, σταθεροποιώντας τον σ' αυτούς με τσέρκια, χωρίς να σφίξετε πολύ αποφεύγοντας να χαλάσετε το μονωτικό των σωλήνων και να περισφίξετε το σωλήνα αποστράγγισης. Κανονίζετε, όπου είναι δυνατό, το υγρό συμπύκνωσης να απορρέει κατευθείαν σε μια υδρορροή εκκένωσης για λευκά νερά.

Εάν ο σωλήνας αποστράγγισης μπαίνει στον υπόνομο, είναι απαραίτητο να πραγματοποιήσετε με τον ίδιο το σωλήνα μία καμπύλη για να δημιουργηθεί ένα σιφόνι (εικ. 26), έτσι ώστε να αποτραπεί η διάδοση δυσοσμίας στο περιβάλλον.

Η καμπύλη σιφονιού δεν πρέπει να είναι ποτέ σε ένα επίπεδο χαμηλότερο από 1,5 μ από το κατώτερο καλώδιο της συσκευής (εικ. 26).

Εάν η αποστράγγιση αδειάζεται σε ένα δοχείο (εικ. 27), αυτό δεν πρέπει ποτέ να είναι κλειστό, για να αποτραπεί πίεση επαναφοράς τέτοια που να θέσει σε κίνδυνο την ενέργεια κι ο ίδιος ο σωλήνας δεν πρέπει ποτέ να φτάνει στο επίπεδο του υγρού που εναποτίθεται.

ΣΗΜΑΝΤΙΚΟ: ελέγξτε τη σωστή απορροή του υγρού συμπύκνωσης μέσω του σχετικού σωλήνα χύνοντας, πολύ αργά, περίπου 1/2 λίτρο νερού στη λεκανίτσα συλλογής της εσωτερικής μονάδας (εικ. 28).

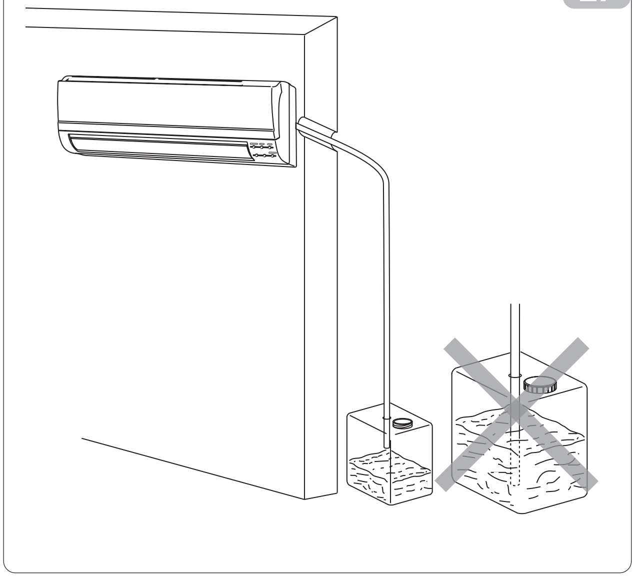
27

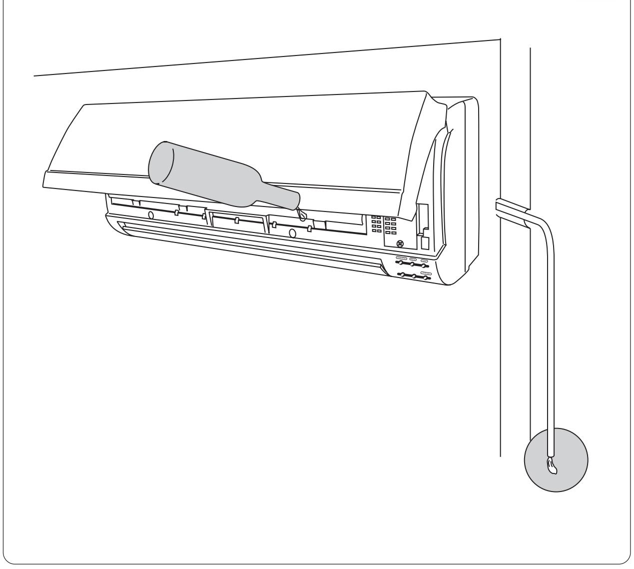
28

I

2.4.10 Connessione del cavo all'unità interna

Il cavo di collegamento elettrico fra le due unità deve avere le seguenti caratteristiche (fig. 29):
- n.4 poli
- lunghezza massima 15 m
- sezione cavo 1,5 mm (per il prodotto 12) e 1.0 mm (per il prodotto 9) per ogni fase + terra

1. Il cavo di connessione interno ed esterno può essere collegato senza dover rimuovere la griglia frontale.
2. Il cavo di connessione tra le unità interna ed esterna sarà di tipo flessibile, schermato in policloroprene approvato, del tipo H07RN-F o superiore.
3. Sollevare il pannello dell'unità interna, togliere il quadro elettrico allentando la vite.
4. Controllare che il colore dei cavi dell'unità esterna ed i numeri dei morsetti corrispondano con quelli interni.
5. Avvolgere i cavi non collegati ai terminali con nastro isolante, in modo che non tocchino nessun componente elettrico. Fissare il cavo al quadro con il serracavo.

A - pannello
B - telaio
C - coperchio quadro elettrico
D - vite
E - morsettiera dell'unità interna
F - all'unità esterna
G - serracavo

GB

Connect the cable to the indoor unit

The wiring between the two units should have the following characteristics (fig. 29):
- *4 poles*
- *maximum length 15 m*
- *cable cross section 1.5 mm (for product 12) and 1.0 mm (for product 9) for every phase + ground*

1. *The inside and outside connecting cable can be connected without removing the front grille.*
2. *Connecting cable between indoor unit and outdoor unit shall be approved polychloroprene sheathed flexible cord, type designation H07RN-F or heavier cord.*
3. *Lift the indoor unit panel up, remove the electrical box cover by loosening the screw.*
4. *Ensure the colour of wires of outdoor unit and the terminal Nos. are the same to the indoors respectively.*
5. *Wrap those cables not connected with terminals with insulation tapes, so that they will not touch any electrical components. Secure the cable onto the control board with the cord clamp.*

A - panel
B - frame
C - electrical box cover
D - screw
E - terminal block of indoor unit
F - to outdoor unit
G - cord clamp

F

Raccordement du câble à l'unité interne

Le câble de branchement électrique entre les deux unités doit avoir les caractéristiques suivantes (fig. 29):
- 4 pôles
- longueur maximale 15 m
- section du câble 1,5 mm (pour le produit 12) et 1.0 mm (pour le produit 9) pour chaque phase + terre

1. Le câble de raccordement interne et externe peut être branché sans devoir enlever la grille frontale.
2. Le câble de raccordement entre l'unité interne et l'unité externe doit être de type souple, blindé, en polychloroprène, du type H07RN-F ou supérieur.
3. Soulever le panneau de l'unité interne, enlever le tableau électrique en desserrant la vis.
4. S'assurer que la couleur des câbles de l'unité externe et les numéros des bornes correspondent à la couleur et aux numéros de l'unité interne.
5. Enrouler les câbles non branchés aux bornes au moyen de ruban isolant, de telle sorte qu'ils ne touchent aucun composant électrique. Fixer le câble au tableau avec le serre-câble.

A - panneau
B - châssis
C - couvercle tableau électrique
D - vis
E - bornier de l'unité interne
F - à l'unité externe
G - serre-câble

D

Anschluss des Kabels an die Außeneinheit

Das elektrische Verbindungskabel zwischen den beiden Einheiten muss folgende Merkmale aufweisen (Abb. 29):
- *4 Pole*
- *max. Länge 15 m*
- *Kabelquerschnitt 1.5 mm (für das Produkt 12) und 1.0 mm (für das Produkt 9) für jede Phase + Erde*

1. *Das Kabel für den Innen- und Außenanschluss kann angeschlossen werden, ohne den stirnseitigen Rost zu entfernen.*
2. *Das Anschlusskabel zwischen der inneren und äußeren Einheit ist vom biegsamen Typ, mit Anschirmung aus zugelassenem Polychloropren, vom Typ H07RN-F oder darüber.*
3. *Heben Sie die Blende der Inneneinheit an und entfernen Sie die elektrische Schalttafel, indem Sie die Schrauben lösen.*
4. *Stellen Sie sicher, dass die Farbe der Kabel der Außeneinheit und die Nummern der Klemmen mit denen im Innern übereinstimmen.*
5. *Umwickeln Sie die nicht angeschlossenen Kabel mit Isolierband, sodass keine elektrischen Komponenten berührt werden.. Befestigen Sie das Kabel mit der Kabelschelle an der elektrischen Schalttafel*

A - Blende
B - Rahmen
C - Abdeckung der elektrischen Schalttafel
D - Schraube
E - Klemmleiste der Inneneinheit
F - an der Außeneinheit
G - Kabelschelle

Klima Shop! BY SPENGLER Zu Ihrem Vorteil. Für unsere Umwelt!

29

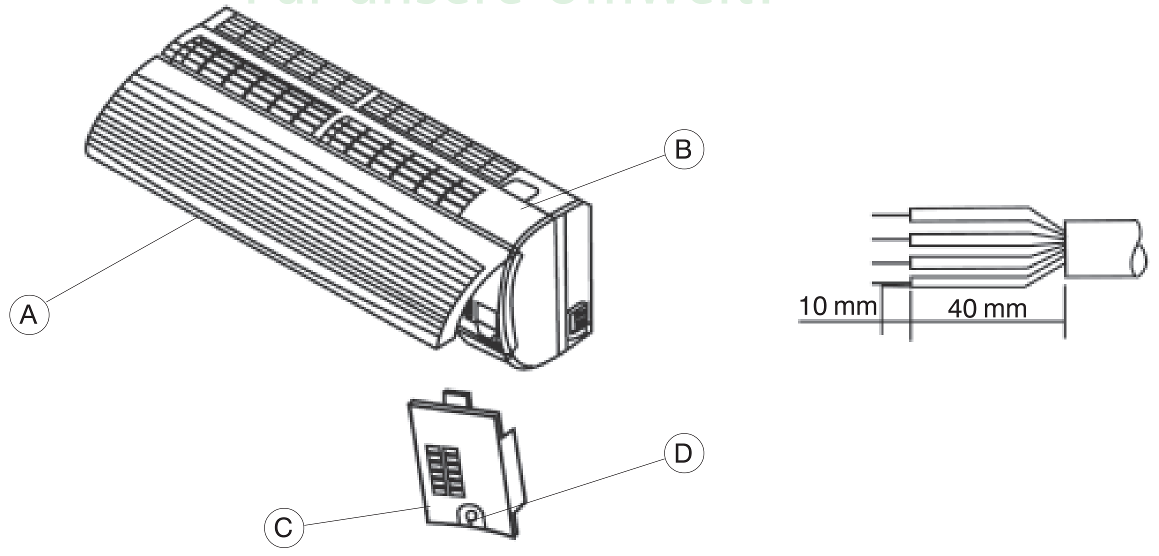

Conexión del cable a la unidad interior

El cable de conexión eléctrica entre las dos unidades tiene que tener las siguientes características (fig. 29):
- 4 polos
- longitud máxima 15 m
- sección cable 1.5 mm (para el producto 12) y 1.0 mm (para el producto 9) para cada fase + tierra

1. El cable de conexión interior y exterior puede ser conectado sin necesidad de quitar la rejilla frontal.

2. El cable de conexión entre las unidades interior y exterior debe ser flexible, blindado con policloropreno aprobado, tipo H07RN-F o superior.

3. Levante el panel de la unidad interior y quite el cuadro eléctrico aflojando el tornillo.

4. Verifique que el color de los cables de la unidad exterior y los números de los bornes correspondan a los interiores.

5. Envuelva los cables no conectados a los terminales con cinta aisladora, de tal modo que no toquen ningún componente eléctrico. Fije el cable al cuadro con el sujetacables.

A - panel
B - bastidor
C - tapa del cuadro eléctrico
D - tornillo
E - caja de bornes de la unidad interior
F - a la unidad exterior
G - sujetacables

Conexão do cabo à unidade interna

O cabo de ligação eléctrico entre as duas unidades deve ter as segu intes características (fig. 29):
- *n°4 pólos*
- *comprimento máximo 15 m*
- *secção do cabo 1,5 mm (para o produto 12) e 1,0 mm (para o produto 9) por cada fase + terra*

1. O cabo de conexão interna e externa pode ser ligado sem ter que retirar a grelha frontal.

2. O cabo de conexão entre as unidades interna e externa será do tipo flexível, blindado em policloroprene aprovado, do tipo H07RN-F ou superior.

3. Alçar o painel da unidade interna, retirar o quadro eléctrico desapertando o parafuso.

4. Verificar se a cor dos cabos da unidade externa e os números dos bornes correspondem aos internos.

5. Envolver os cabos não ligados aos terminais com fita isoladora, de modo que não toquem em nenhum componente eléctrico. Fixar o cabo ao quadro com uma braçadeira.

A - painel
B - chassis
C - tampa do quadro eléctrico
D - parafuso
E - placa de junções da unidade interna
F - à unidade externa
G - braçadeira

Verbinding van de kabel met de binnenunit

De elektrische aansluitleiding tussen de twee units moet de volgende kenmerken hebben (afb. 29):
- 4 polen
- maximumlengte 15 m
- doorsnede kabel 1,5 mm (voor product 12) en 1,0 mm (voor product 9) voor elke fase + aarde

1. De interne en de externe verbindingskabel kunnen aangesloten worden zonder het voorrooster te moeten verwijderen.

2. De verbindingskabel tussen de binnenunit en de buitenunit dient van het buigzame type te zijn, afgeschermd met goedgekeurd polychlorpreen, van het type H07RN-F of hoger.

3. Til het paneel van de binnenunit op en neem het elektrische paneel weg door de schroef los te draaien.

4. Controleer of de kleur van de kabels van de externe unit en de nummers van de klemmen overeenkomen met die van de binnenunit.

5. Wikkel isolatietape rond de kabels die niet op de terminals aangesloten worden zodat ze geen enkel elektrische component raken. Bevestig de kabel aan het paneel met de kabelklem.

A - paneel
B - frame
C - deksel elektrisch paneel
D - schroef
E - klemmenstrook van de binnenunit
F - naar de buitenunit
G - kabelklem

Σύνδεση του καλωδίου στην εσωτερική μονάδα

Το καλώδιο ηλεκτρικής σύνδεσης μεταξύ των δύο μονάδων πρέπει να έχει τα εξής χαρακτηριστικά (εικ. 29):
- *4 πόλους*
- *μέγιστο μήκος 15 μ*
- *τομή καλωδίου 1.5 mm (για το προϊόν 12) και 1.0 mm (για το προϊόν 9) για κάθε φάση + γείωση*

1. Το εσωτερικό και εξωτερικό καλώδιο σύνδεσης μπορεί να συνδεθεί χωρίς να αφαιρέσετε τη μπροστινή σχάρα.

2. Το καλώδιο σύνδεσης ανάμεσα στην εσωτερική και εξωτερική μονάδα θα είναι εγκεκριμένο, εύκαμπτου τύπου, θωρακισμένο από πολυχλωροπρένιο, τύπου H07RN-F ή ανώτερου.

3. Σηκώστε το πάνελ της εσωτερικής μονάδας, αφαιρέστε τον ηλεκτρικό πίνακα λασκάροντας τη βίδα.

4. Βεβαιωθείτε ότι το χρώμα των καλωδίων της εξωτερικής μονάδας και οι αριθμοί των ακροδεκτών αντιστοιχούν στους εσωτερικούς.

5 Περιτυλίξτε τα καλώδια που δεν είναι συνδεμένα στα τερματικά με μονωτική ταινία, έτσι ώστε να μην αγγίζουν κανένα ηλεκτρικό εξάρτημα. Στερεώστε το καλώδιο στον πίνακα με το σφιγκτήρα καλωδίου.

A - πάνελ
B - πλαίσιο
C - καπάκι ηλεκτρικού πίνακα
D - βίδα
E - πλακέτα ακροδεκτών της εσωτερικής μονάδας
F - στην εξωτερική μονάδα
G - σφιγκτήρας καλωδίου

Klima shop! BY SPENGLER
Zu Ihrem Vorteil. Für unsere Umwelt!

29

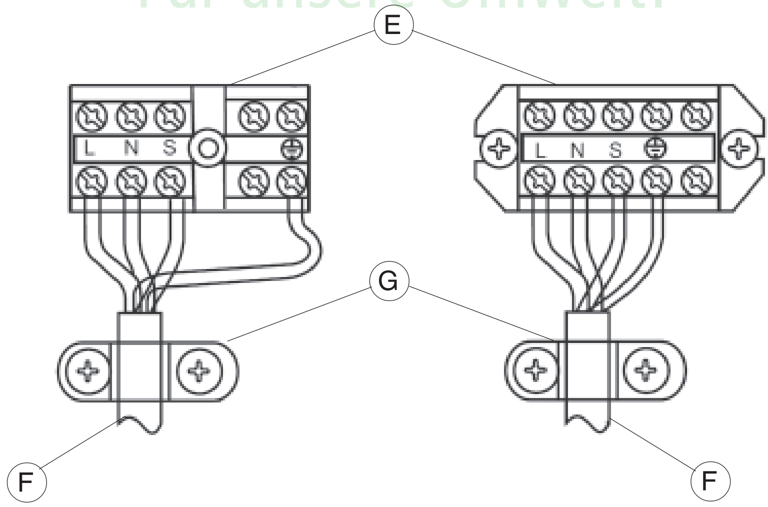

MAXIMO INVERTER DC 9 HP
MAXIMO INVERTER DC 12 HP

I

2.4.11 Connessione del cavo all'unità esterna

1. Togliere la protezione del quadro elettrico (fig. 30 rif. A) dell'unità esterna allentando la vite (fig. 30 rif. B).
2. Collegare i cavi ai morsetti seguendo i numeri di identificazione sulla morsettiera delle unità interna ed esterna.
3. Fissare il cavo sul quadro elettrico con il serracavo.
4. Per prevenire l'ingresso di acqua, formare un'ansa con il cavo di connessione, come mostrato nel diagramma di installazione delle unità interna ed esterna.
5. Isolare i cavi non utilizzati (conduttori) con nastro in PVC. Fare in modo che non tocchino parti elettriche o metalliche.

A - protezione
B - vite
C - connettore filo all'unità esterna
D - pannello di contenimento fili

GB

Connect the cable to the outdoor unit

1. Remove the electrical (fig. 30 ref. A) control board cover from the outdoor unit by loosening the screw (fig. 30 ref. B).

2. Connect the connective cables to the terminals as identified with their respective matched numbers on the terminal block of indoor and outdoor units.

3. Secure the cable onto the control board with the cord clamp.

4. To prevent the ingress of water, from a loop of the connective cable as illustrated in the installation diagram of indoor and outdoor units.

5. Insulate unused cords (conductors) with PVC tape.Process them so they do not touch any electrical or metal parts.

A - cover
B - screw
C - wire connector of outdoor unit
D - wire - holding board

F

Raccordement du câble à l'unité externe

1. Enlever la protection du tableau électrique (fig. 30 réf. A) de l'unité externe en desserrant la vis (fig. 30 réf. B).
2. Relier les câbles aux bornes en suivant les numéros d'identification sur le bornier de l'unité interne et de l'unité externe.
3. Fixer le câble sur le tableau électrique avec le serre-câble.
4. Pour empêcher l'entrée d'eau, former une anse avec le câble de connexion, de la façon indiquée dans le schéma d'installation de l'unité interne et de l'unité externe.
5. Isoler les câbles non utilisés (conducteurs) avec du ruban en PVC. Faire en sorte qu'ils ne touchent pas des parties électriques ou métalliques.

A - protection
B - vis
C - connecteur fil à l'unité externe
D - panneau de maintien des fils

D

Anschluss des Kabels an die Außeneinheit

1. Entfernen Sie den Schutz der elektrischen (Abb. 30 - A). Schalttafel der Außeneinheit, indem Sie die Schraube lösen (Abb. 30 - B).

2. Verbinden Sie die Anschlusskabel mit den Klemmen. Beachten Sie dabei die Nummerierung auf der Klemmleiste der Außen- und der Inneneinheit.

3. Befestigen Sie das Kabel mit der Kabelschelle an der elektrischen Schalttafel

4. Bilden Sie gegen das Eindringen von Wasser eine Schlaufe mit dem Anschlusskabel, wie im Installationsschaubild der Innen- und Außeneinheit gezeigt.

5. Isolieren Sie die nicht verwendeten Kabel (Leiter) mit PVC-Band. Arbeiten Sie so, dass keine elektrischen Komponenten oder Metallteile berührt werden.

A - Schutz
B - Schraube
C - Leiteranschluss an Außeneinheit
D - Leiteraufnahmeplatte

Klima Shop! BY SPENGLER Zu Ihrem Vorteil. Für unsere Umwelt!

30

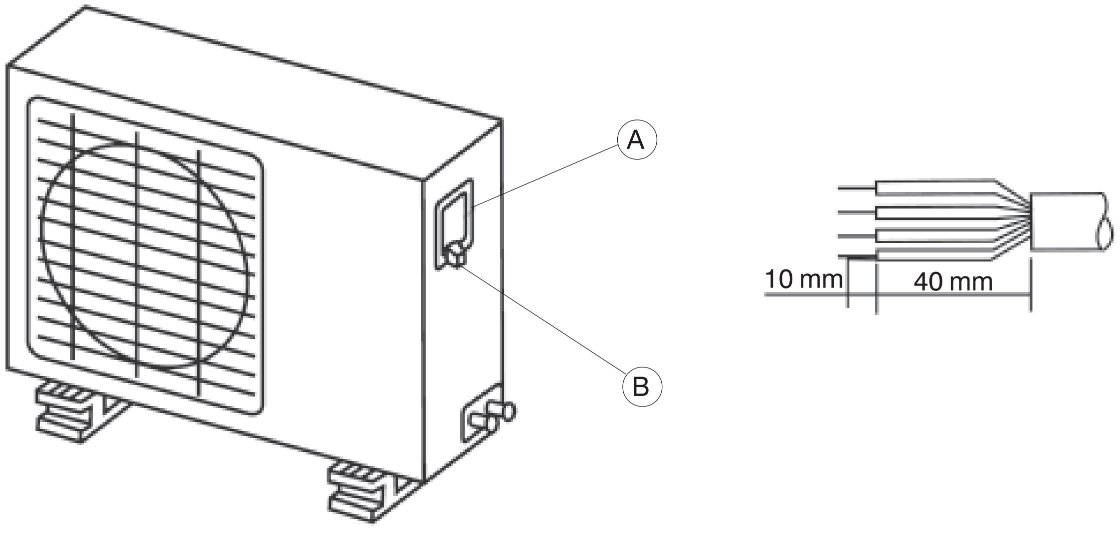

Conexión del cable a la unidad exterior

1. Quite la protección del cuadro eléctrico (fig. 30 ref. A) de la unidad exterior aflojando el tornillo (fig. 30 ref. B).

2. Conecte los cables a los terminales siguiendo la numeración presente en la caja de bornes de las unidades exterior e interior.

3. Fije el cable en el cuadro eléctrico con el sujetacables.

4. Para prevenir la entrada de agua, forme una curva con el cable de conexión, tal como se muestra en el diagrama de instalación de las unidades interior y exterior.

5. Aísle los cables no utilizados (conductores) con cinta de PVC. Verifique que dichos cables no toquen partes eléctricas o metálicas.

A - protección
B - tornillo
C - conector del cable a la unidad exterior
D - panel de contención de cables

Conexão do cabo à unidade externa

1. Retirar a protecção do quadro eléctrico (fig. 30 ref. A) da unidade externa desapertando o parafuso (fig. 30 ref. B).

2. Ligar os cabos nos bornes seguindo os números de identificação na placa de junções das unidades, interna e externa.

3. Fixar o cavo no quadro eléctrico com a braçadeira.

4. Para evitar a entrada de água, formar uma curva com o cabo de conexão, como ilustrado no diagrama de instalação das unidades, interna e externa.

5. Isolar os cabos não utilizados (condutores) com fita de PVC. Fazer com que não toquem nas partes eléctricas ou metálicas.

A - protecção
B - parafuso
C - conector do fio à unidade externa
D - painel de alojamento dos fios

Verbinding van de kabel met de buitenunit

1. Neem de bescherming van het elektrische paneel (afb. 30 ref. A) van de buitenunit weg door de schroef los te draaien (afb. 30 ref. B).

2. Sluit de kabels aan op de klemmen door de identificatienummers op de klemmenstrook van de binnenunit en de buitenunit te volgen.

3. Bevestig de kabel met de kabelklem op het elektrische paneel.

4. Om te voorkomen dat water naar binnen dringt moet de verbindingskabel een lus vormen, zoals het installatieschema van de binnenunit en de buitenunit toont.

5. Isoleer de gebruikte kabels (geleiders) met PVC-tape. Doe dit zo dat de ze geen elektrische of metalen delen raken.

A - bescherming
B - schroef
C - connector draad naar buitenunit
D - paneel huisvesting draden

Σύνδεση του καλωδίου στην εξωτερική μονάδα

1. Αφαιρέστε την προστασία του ηλεκτρικού (εικ. 30 αναφ A) πίνακα της εξωτερικής μονάδας λασκάροντας τη βίδα (εικ. 30 αναφ B).

2. Συνδέστε τα καλώδια στους ακροδέκτες ακολουθώντας τους αριθμούς προσδιορισμού επάνω στην πλακέτα ακροδεκτών της εσωτερικής και εξωτερικής μονάδας.

3. Στερεώστε το καλώδιο στον ηλεκτρικό πίνακα με το σφιγκτήρα καλωδίου.

4. Για να μην εισέλθει νερό, κάντε μία καμπύλη με το καλώδιο σύνδεσης, όπως φαίνεται στο σχέδιο τοποθέτησης της εσωτερικής και εξωτερικής μονάδας.

5. Μονώστε τα καλώδια που δεν χρησιμοποιείτε (αγωγούς) με ταινία από PVC. Ενεργήστε έτσι ώστε να μην αγγίζουν ηλεκτρικά ή μεταλλικά μέρη.

A - προστασία
B - βίδα
C - συνδετήρας καλωδίου στην εξωτερική μονάδα
D - πάνελ υποδοχής καλωδίων

Klima Shop! ® BY SPENGLER Zu Ihrem Vorteil. Für unsere Umwelt!

30

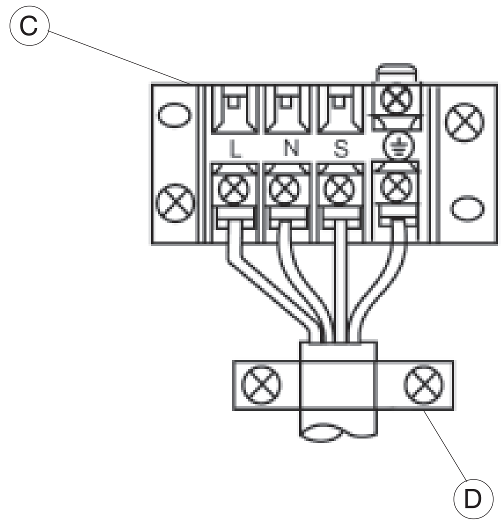

I

2.4.12 Alimentazione elettrica

La spina dell'alimentazione deve essere collegata ad un impianto a norma con buona messa a terra e dotato di sezionatore generale dedicato con fusibili ritardati o di interruttore magnetotermico automatico con portata di 15A.

Infilare la spina dell'unità interna nella presa di corrente dell'impianto generale.

Non utilizzare un interruttore difettoso o non adatto.
Utilizzare l'apparecchiatura su un circuito dedicato. Vi è il rischio di incendio o scosse elettriche.

Per lavori elettrici, contattare il concessionario, il venditore, un elettricista qualificato o un centro assistenza autorizzato.
Non smontare né riparare l'apparecchio, Vi è il rischio di incendio o scosse elettriche.

Non modificare, né allungare il cavo di alimentazione.
Vi è il rischio di incendio o scosse elettriche.

Fare attenzione che il cavo di alimentazione non venga tolto o danneggiato durante il funzionamento.
Vi è il rischio di incendio o scosse elettriche.

Non posizionare nulla sopra il cavo di alimentazione.
Vi è il rischio di incendio o scosse elettriche.

IMPORTANTE: la tensione di alimentazione deve essere quella riportata nella tabella delle caratteristiche tecniche. Non avviare la macchina se la tensione dell'alimentazione non è compresa nei valori descritti, si causano danni irreparabili all'impianto che non sono coperti da garanzia.

GB

Power supply

The power plug should be connected to a standardized electrical system with good grounding, equipped with a main circuit breaker and delayed fuses or an automatic overheat cutoff switch with a capacity of 15A.

Insert the plug of the inside unit in the socket of the electric installation.

Do not use a defective or underrated circuit breaker.
Use this appliance on a dedicated circuit. There is risk of fire or electric shock.

For electrical work, contact the dealer, seller, a qualified electrician, or an Authorized service center.
Do not disassemble or repair the product, there is risk of fire or electric shock.

Do not modify or extend the power cable.
There is risk of fire or electric shock.

Take care to ensure that power cable could not be pulled out or damaged during operation.
There is risk of fire or electric shock.

Do not place anything on the power cable.
There is risk of fire or electric shock.

IMPORTANT: the supply voltage must be as indicated in the table of technical features. Do not start the machine if the supply voltage is not within the values described. In case of irreparable damage to the system the warranty does not apply.

F

Alimentation électrique

La fiche de l'alimentation doit être reliée à une installation conforme aux normes avec une bonne mise à la terre et dotée d'un disjoncteur général réservé avec des fusibles à retardement ou d'un interrupteur magnétothermique automatique de 15A.

Engager la fiche de l'unité intérieure dans la prise de courant de l'installation générale.

Ne pas utiliser un interrupteur défectueux ou non approprié.
Utiliser l'appareil sur un circuit dédié.
Il y a risque d'incendie ou d'électrocution.

Pour les travaux électriques, contacter le concessionnaire, le revendeur, un électricien qualifié ou un centre d'assistance agréé.
Ne pas démonter ni réparer l'appareil.
Il y a risque d'incendie ou d'électrocution.

Ne pas modifier ni allonger le cordon d'alimentation.
Il y a risque d'incendie ou d'électrocution.

Veiller à ce que le cordon d'alimentation ne soit pas enlevé ou détérioré pendant le fonctionnement.
Il y a risque d'incendie ou d'électrocution.

Ne rien placer sur le cordon d'alimentation.
Il y a risque d'incendie ou d'électrocution.

IMPORTANT: la tension d'alimentation doit correspondre à celle reportée dans le tableau des caractéristiques techniques. Ne pas mettre en marche l'appareil si la tension de l'alimentation n'est pas comprise dans les valeurs décrites, cela causerait des dommages irréparables à l'installation qui ne sont pas couverts par la garantie.

D

Stromversorgung

Der Netzstecker ist an eine gemäß den einschlägigen Richtlinien geerdete Anlage anzuschließen, die entweder mit einem Trennschalter mit trägen Sicherungen oder mit einem automatischen magnetothermischen Schalter (15 A) ausgestattet ist.

Den Netzstecker der Inneneinheit in die Steckdose der Hauptanlage stecken.

Verwenden Sie keinen defekten oder unpassenden Schalter.
Verwenden Sie das Gerät auf einem gesonderten Schaltkreis. Es besteht die Gefahr von Brand oder Stromschlägen.

Nehmen Sie für Elektroinstallationsarbeiten Kontakt mit dem Vertragshändler, dem Verkäufer, einem qualifizierten Elektriker oder einem autorisierten Kundendienstzentrum auf.
Nehmen Sie das Gerät nicht auseinander und versuchen Sie nicht, dieses zu reparieren. Es besteht die Gefahr von Stromschlägen.

Ändern oder verlängern Sie nicht das Stromkabel.
Es besteht die Gefahr von Brand oder Stromschlägen.

Achten Sie darauf, dass das Stromkabel während des Betriebs nicht entfernt oder beschädigt wird.
Es besteht die Gefahr von Brand oder Stromschlägen.

Positionieren Sie nichts über dem Stromkabel.
Es besteht die Gefahr von Brand oder Stromschlägen.

WICHTIG: Die in der Tabelle „Technische Merkmale" angegebenen Werte in Bezug auf die Speisespannung dürfen nicht überschritten werden. Anderenfalls darf das Klimagerät nicht in Betrieb genommen werden, da hierdurch an der Anlage unbehebbare, nicht unter Garantie stehende Schäden verursacht werden könnten.

Klima Shop! BY SPENGLER
Zu Ihrem Vorteil für unsere Umwelt

Alimentación eléctrica

El enchufe de la alimentación tiene que estar conectado a una instalación que cumpla con las normas, tenga una buena toma de tierra y esté dotado de seccionador general dedicado con fusibles retardados o de interruptor magnetotérmico automático con una capacidad de 15A.

Insertar la clavija de la unidad interna en el enchufe de la instalación general.

No utilice interruptores defectuosos o inadecuados.
Utilice el aparato en un circuito dedicado. Riesgo de incendio o descargas eléctricas.

Para la realización de trabajos eléctricos, contacte con el concesionario, el vendedor, un electricista cualificado o un centro de asistencia autorizado.
No desmonte ni repare el aparato. Riesgo de incendio o descargas eléctricas.

No modifique ni alargue el cable de alimentación.
Riesgo de incendio o descargas eléctricas.

Verifique que el cable de alimentación no se desconecte ni se dañe durante el funcionamiento.
Riesgo de incendio o descargas eléctricas.

No coloque ningún objeto sobre el cable de alimentación.
Riesgo de incendio o descargas eléctricas.

IMPORTANTE: la tensión de alimentación tiene que ser igual a la indicada en la tabla de las características técnicas.
No poner en marcha la máquina si la tensión de la alimentación no está comprendida en los valores descritos, se causan daños irreparables en la instalación que no están cubiertos por la garantía.

Alimentação eléctrica

A ficha de alimentação deve estar ligada a uma rede eléctrica à norma com uma boa ligação à terra e deverá possuir um interruptor geral com fusíveis retardados ou um interruptor magnetotérmico automático com uma capacidade de 15A.

Introduzir a ficha da unidade interna na tomada de corrente da instalação eléctrica geral.

Não utilizar um interruptor defeituoso ou inadequado.
Utilizar o aparelho num circuito individual. Existe o perigo de incêndio ou de choques eléctricos.

Para trabalhos eléctricos, contactar o concessionário, o vendedor, um electricista qualificado ou um Centro de Assistência autorizado.
Não desmontar nem reparar o aparelho, Existe o perigo de incêndio ou de choques eléctricos.

Não modificar, nem usar extensões do cabo de alimentação.
Existe o perigo de incêndio ou de choques eléctricos.

Prestar atenção que o cabo de alimentação não seja retirado nem danificado durante o funcionamento.
Existe o perigo de incêndio ou de choques eléctricos.

Não colocar nada em cima do cabo de alimentação.
Existe o perigo de incêndio ou de choques eléctricos.

IMPORTANTE: a tensão de alimentação deve ser igual àquela indicada na tabela das características técnicas. Não ligar a máquina se a tensão de alimentação não respeitar os valores descritos, para evitar danos irreparáveis ao aparelho que não são cobertos pela garantia.

Elektrische voeding

De voedingsstekker moet aangesloten worden op een installatie die aan de normen voldoet, met een goede aardverbinding en uitgerust met een algemene, speciale scheidingsschakelaar met zekeringen met vertraagde werking of met een automatische thermomagnetische schakelaar met een capaciteit van 15 A.

Steek de stekker van de binnenunit in het stopcontact van de hoofdinstallatie.

Gebruik geen defecte of ongeschikte schakelaar.
Gebruik de apparatuur op een speciaal circuit. Risico op brand of elektrische schokken.

Neem voor elektrische werken contact op met de dealer, de verkoper, een gekwalificeerd elektricien of een geautoriseerd servicecentrum.
Het apparaat niet demonteren, noch repareren. Risico op brand of elektrische schokken.

De voedingskabel niet wijzigen noch verlengen.
Risico op brand of elektrische schokken.

Let op dat de voedingskabel tijdens de werking niet verwijderd of beschadigd wordt.
Risico op brand of elektrische schokken.

Plaats niets op de voedingskabel.
Risico op brand of elektrische schokken.

BELANGRIJK: de voedingsspanning moet overeenstemmen met de spanning die in de tabel met technische kenmerken staat. Start de machine niet indien de voedingsspanning niet tussen de beschreven waarden ligt anders wordt de installatie onherstelbare schade berokkend die niet door garantie gedekt wordt.

Ηλεκτρική τροφοδότηση

Ο ρευματολήπτης της τροφοδότησης πρέπει να συνδέεται σε μια εγκατάσταση κατά τα πρότυπα με καλή γείωση κι ειδικά εξοπλισμένο με γενικό απομονωτικό διακόπτη με ασφάλειες καθυστέρησης ή αυτόματο μαγνητοθερμικό διακόπτη με ικανότητα 15A.

Βάλτε το φις της εσωτερικής μονάδας στην πρίζα της ηλεκτρικής εγκατάστασης.

Μην χρησιμοποιείτε έναν ελαττωματικό ή ακατάλληλο διακόπτη.
Χρησιμοποιήστε τη συσκευή σε ένα έγκριτο κύκλωμα. Υπάρχει κίνδυνος πυρκαγιάς ή ηλεκτροπληξίας.

Για ηλεκτρικές εργασίες, επικοινωνήστε με τον αντιπρόσωπο, τον πωλητή, έναν επαγγελματία ηλεκτρολόγο ή ένα εξουσιοδοτημένο κέντρο υποστήριξης.
Μην αποσυναρμολογείτε ούτε να επισκευάζετε τη συσκευή, υπάρχει κίνδυνος πυρκαγιάς ή ηλεκτροπληξίας.

Μην τροποποιείτε και μην προεκτείνετε το καλώδιο τροφοδοσίας.
Υπάρχει κίνδυνος πυρκαγιάς ή ηλεκτροπληξίας.

Προσοχή να μην βγει ή καταστραφεί το καλώδιο τροφοδοσίας κατά τη διάρκεια της λειτουργίας.
Υπάρχει κίνδυνος πυρκαγιάς ή ηλεκτροπληξίας.

Μην τοποθετείτε τίποτε επάνω στο καλώδιο τροφοδοσίας.
Υπάρχει κίνδυνος πυρκαγιάς ή ηλεκτροπληξίας.

ΣΗΜΑΝΤΙΚΟ: η τάση τροφοδότησης πρέπει να είναι αυτή που αναγράφεται στον πίνακα των τεχνικών χαρακτηριστικών. Μην ανάβετε το μηχάνημα εάν η τάση της τροφοδότησης δεν περιλαμβάνεται στις περιγραφόμενες τιμές, προκαλούνται ανεπανόρθωτες βλάβες στην εγκατάσταση οι οποίες δεν καλύπτονται από εγγύηση.

Klima Shop! BY SPENGLER
Zu Ihrem Vorteil für unsere Umwelt

I

GB

F

D

2.4.14 Consegna dell'impianto

Ultimate tutte le verifiche ed i controlli sul corretto funzionamento dell'impianto, l'installatore è tenuto ad illustrare all'acquirente le caratteristiche funzionali di base, le istruzioni di accensione e spegnimento dell'impianto ed il normale utilizzo del telecomando, nonché i primi pratici consigli per la corretta manutenzione ordinaria e pulizia.

Delivery of the system

After making all tests and inspections of proper operation of the system, the installer should explain its basic operating features to the buyer, how to switch it on and off, and normal use of the remote control, as well as practical recommendations for suitable maintenance and cleaning.

Livraison de l'installation à l'utilisateur

Après avoir terminé toutes les vérifications et les contrôles sur le bon fonctionnement de l'installation, l'installateur est tenu d'illustrer à l'acheteur les caractéristiques fonctionnelles de base, les instructions de démarrage et d'arrêt de l'installation et l'utilisation normale de la télécommande, ainsi que les premiers conseils pratiques pour un bon entretien de routine et le nettoyage.

Übergabe der Anlage

Nachdem das Klimagerät installiert und seine Funktionsweise überprüft wurde, hat der Installateur dem Benutzer Funktionen und Bedienung des Gerätes (Ein- und Ausschalten, Anwendung der Fernbedienung) zu erklären sowie nützliche Hinweise in Bezug auf dessen ordentliche Wartung und Reinigung zu geben.

Klima Shop! ® BY SPENGLER
Zu Ihrem Vorteil.
Für unsere Umwelt!

Entrega de la instalación

Una vez terminadas las últimas verificaciones y controles sobre el correcto funcionamiento de la instalación, el instalador tiene la obligación de explicarle al comprador las características funcionales de base, las instrucciones de encendido y apagado de la instalación y la normal utilización del mando a distancia, así como los primeros consejos prácticos sobre el correcto mantenimiento ordinario y limpieza.

Entrega do aparelho

Após terminadas todas as verificações e controlos do correcto funcionamento do sistema de climatização, o instalador deverá ilustrar ao cliente as características funcionais de base, as instruções para acender e desligar o aparelho e a utilização do telecomando, assim como os conselhos práticos para uma correcta manutenção ordinária e limpeza do aparelho.

Levering van de installatie

Nadat alle controles inzake de correcte werking van de installatie uitgevoerd zijn, dient de installateur de koper de functionele basiskenmerken, de instructies voor in- en uitschakeling van de installatie en het normale gebruik van de afstandsbediening te illustreren, alsmede de eerste praktische wenken voor het correcte, gewone onderhoud en de reiniging.

Παράδοση της εγκατάστασης

Όταν περατωθούν όλες οι επιθεωρήσεις κι οι έλεγχοι για τη σωστή λειτουργία της εγκατάστασης, ο τεχνικός είναι υποχρεωμένος να δείξει στον αγοραστή τα βασικά λειτουργικά χαρακτηριστικά, τις οδηγίες ανάμματος και σβησίματος της εγκατάστασης και την κανονική χρήση του τηλεκοντρόλ, καθώς και τις πρώτες πρακτικές συμβουλές για την τακτική συντήρηση και καθαριότητα.

2.4.14

Klima Shop! ® BY SPENGLER
Zu Ihrem Vorteil.
Für unsere Umwelt!

I

USO E MANUTENZIONE (parte utente)

3.1 USO DEL TELECOMANDO

Il telecomando fornito a corredo del climatizzatore è lo strumento che Vi permette di utilizzare l'apparecchiatura nel modo più comodo (fig. 31).
E' uno strumento da maneggiare con cura ed in particolare:
- Evitate di bagnarlo (non va pulito con acqua o lasciato alle intemperie)
- Evitate che cada per terra o urti violentemente
- Evitate l'esposizione diretta ai raggi solari

ATTENZIONE
Il telecomando funziona con la tecnologia all'infrarosso. Durante l'uso non interporre ostacoli fra il telecomando e il condizionatore. Nel caso in cui nell'ambiente vengano utilizzati altri apparecchi dotati di telecomando (TV, gruppi stereo, ecc...), si potrebbero verificare delle interferenze. Lampade elettroniche e fluorescenti possono interferire nelle trasmissioni tra telecomando e condizionatore. Estrarre le batterie di alimentazione nel caso di inutilizzo prolungato del telecomando.

3.1.1 Inserimento delle batterie

Il telecomando viene fornito con le batterie di alimentazione confezionate a parte del tipo:
- alcaline a secco da 1.5 V

Le batterie vanno inserite all'interno del vano inferiore sfilando lo sportellino a scatto. **Rispettare scrupolosamente le polarità indicate sul fondo del vano.**

GB

USE AND MAINTENANCE (for the user)

USE OF THE REMOTE CONTROL

The remote control supplied with the air-conditioner is the instrument that enables you to use the appliance in the most convenient way (fig. 31).
It should be handled with care and in particular:
- *Keep it dry (do not clean it with water or leave it outdoors in bad weather)*
- *Avoid dropping or bumping it*
- *Keep it out of direct sunlight*

IMPORTANT
The remote control operates by means of an infrared beam. During use, there must not be any obstacle between the remote control and the air-conditioner.
If other appliances in the room have remote controls (TV, stereo, etc...), there may be interference.
Electronic and fluorescent lights may also interfere with transmissions between remote control and air-conditioner.
Remove the batteries in case of prolonged disuse of the remote control

Insertion of batteries

The remote control is supplied with its batteries packaged separately; they are:
- dry alkaline 1.5 V batteries

They fit in the bottom compartment which has a snap-off cover.
Check the polarity indicated on the bottom of the compartment.

F

MODE D'EMPLOI ET ENTRETIEN (partie utilisateur)

MODE D'EMPLOI DE LA TELECOMMANDE

La télécommande qui accompagne le climatiseur est l'instrument qui vous permet une utilisation plus pratique de l'appareillage (fig. 31).
C'est un instrument à manipuler avec soin et en particulier:
- Evitez de le mouiller (il ne doit pas être nettoyé avec de l'eau ou laissé aux intempéries)
- Evitez qu'il ne tombe par terre ou les chocs violents
- Evitez l'exposition directe aux rayons de soleil

ATTENTION
La télécommande fonctionne avec la technologie de l'infrarouge. Lors de son utilisation ne pas interposer d'obstacles entre la télécommande et le climatiseur.
Si dans la même pièce, on utilise d'autres appareils dotés de télécommande (TV, chaîne stéréo, etc...), quelques interférences pourraient se vérifier.
Les lampes électroniques et fluorescentes peuvent interférer dans les communications entre la télécommande et le climatiseur.
Retirer les piles d'alimentation en cas de non utilisation prolongée de la télécommande.

Mise en place des piles

La télécommande est fournie avec les piles d'alimentation emballées à part de type:
- alcalines à sec de 1.5 V

Les piles doivent être placées à l'intérieur du compartiment inférieur en retirant le couvercle à cliquet.
Respecter scrupuleusement les signes de polarité indiqués au fond du compartiment.

D

BEDIENUNG UND WARTUNG (Benutzer)

BENUTZUNG DER FERNBEDIENUNG

Mit der mit dem Klimagerät mitgelieferten Fernbedienung können Sie das Gerät bequem bedienen (Abb. 317).
Gehen Sie bitte sehr sorgfältig mit der Fernbedienung um, insbesondere:
- *sollte sie nicht nass gemacht werden (nicht mit Wasser reinigen oder in den Regen legen)*
- *darf sie nicht fallen gelassen werden oder heftige Stöße erleiden*
- *darf sie nicht direkter Sonneneinstrahlung ausgesetzt werden.*

ACHTUNG
Die Fernbedienung arbeitet mit Infrarot-Technologie. Während des Gebrauchs dürfen zwischen der Fernbedienung und dem Klimagerät keine Hindernisse vorhanden sein.
Werden in der Nähe des Klimagerätes auch andere Geräte mit Fernbedienung benutzt (TV, Stereoanlagen usw.), kann es zu Interferenzen kommen.
Elektronische Lampen und Leuchtstofflampen können die Übertragung von der Fernbedienung zum Klimagerät stören.
Wird die Fernbedienung längere Zeit nicht benutzt, sind die Batterien herauszunehmen.

Einlegen der Batterien

Die Fernbedienung wird mit separat verpackten Batterien folgenden Typs zur Stromversorgung geliefert:
- *alkalische Trockenbatterien (1,5 V).*

Die Batterien sind in das untere Batteriefach einzulegen, nachdem der einrastbare Deckel abgenommen wurde.
Die auf dem Boden des Batteriefachs angezeigte Polarität ist strikt einzuhalten.

Klima Shop! DISPENSER Zu Ihrem Vorteil. Für unsere Umwelt!

31

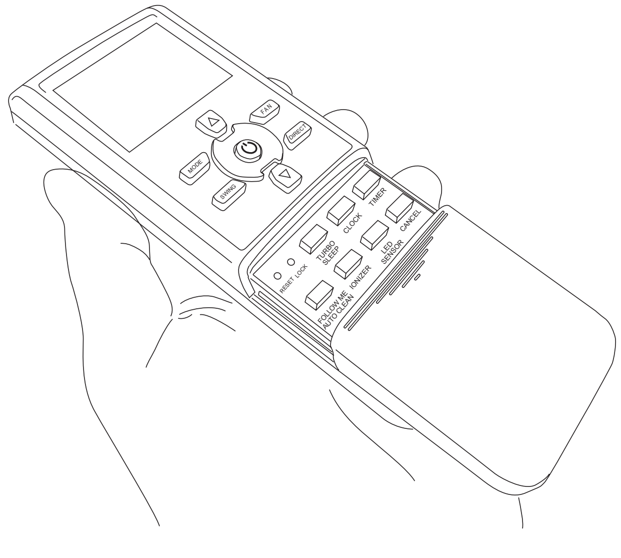

E

USO Y MANTENIMIENTO (parte usuario)

USO DEL MANDO A DISTANCIA

El mando a distancia entregado con el equipamiento base del climatizador es el instrumento que permite utilizar el equipamiento de una manera más cómoda (fig. 31).
Es el instrumento que hay que manejar con cuidado y particularmente hay que:
- Evitar mojarlo (no hay que limpiarlo con agua o dejarlo a la intemperie)
- Evitar que se caiga al suelo o se golpee violentamente
- Evitar la exposición directa a los rayos solares

ATENCIÓN
El mando a distancia funciona con la tecnología del infrarrojo. Durante el uso no interponer obstáculos entre el mando a distancia y el acondicionador.
En caso en que en el ambiente sean utilizados otros aparatos dotados de mando a distancia (TV, grupos estéreo, etc.), se podrían producir interferencias.
Las lámparas electrónicas y fluorescentes pueden interferir en la transmisión entre el mando a distancia y el acondicionador.
Extraer las pilas de alimentación si el mando a distancia no es utilizado durante largos períodos de tiempo.

Inserción de las pilas

El mando a distancia es entregado con las pilas de alimentación embaladas a parte y son del tipo:
- alcalinas en seco de 1.5 V

Las pilas tienen que ser introducidas en el espacio inferior quitando la tapa con el mecanismo de resorte.
Respetar escrupulosamente las polaridades indicadas en el fondo del espacio.

P

USO E MANUTENÇÃO (parte do utilizador)

USO DO TELECOMANDO

O telecomando fornecido juntamente com o climatizador é um instrumento que vos permite de utilizar o aparelho de maneira mais cómoda (fig. 31).
É um instrumento que deve ser manuseado com cuidado e especialmente:
- *Evite molhá-lo (não deve ser limpo com água ou deixado às intempéries)*
- *Evite que caia no chão ou que sofra choques violentos*
- *Evite a exposição directa aos raios solares*

ATENÇÃO
O telecomando funciona com a tecnologia a infra-vermelhos. Durante o uso não colocar obstáculos entre o telecomando e o climatizador.
Caso se utilizem outros aparelhos com telecomando (TV, aparelhagem, etc...) no mesmo ambiente, poderão verificar-se interferências.
As lâmpadas electrónicas e aquelas fluorescentes podem interferir nas transmissões entre o telecomando e o climatizador.
Extrair as pilhas de alimentação, caso não se use o telecomando por longos períodos de tempo.

Introdução das pilhas

O telecomando é fornecido com pilhas de alimentação, confeccionadas à parte, do tipo:
- *alcalinas a seco de 1.5 V*

As pilhas devem ser introduzidas no interior do vão inferior removendo a sua tampa de lingueta.
Respeitar escrupulosamente as polaridades indicadas no fundo do vão.

NL

GEBRUIK EN ONDERHOUD (deel voor gebruiker)

GEBRUIK VAN DE AFSTANDSBEDIENING

De afstandsbediening die bij de klimaatregelaar geleverd wordt, is het instrument dat de gebruiker in staat stelt het apparaat op een zo comfortabel mogelijke wijze te gebruiken (afb. 31).
Dit instrument moet met zorg gehanteerd worden, met name:
- Maak het niet nat (niet met water reinigen of aan de weersomstandigheden blootgesteld laten)
- Niet op de grond laten vallen of er hard tegen stoten
- Blootstelling aan direct zonlicht vermijden

LET OP
De afstandsbediening werkt met infrarood technologie. Tijdens het gebruik mogen geen obstakels tussen de afstandsbediening en de klimaatregelaar aanwezig zijn. Indien andere apparaten met een afstandsbediening in de ruimte gebruikt worden (TV, stereo, enz..) zouden storingen kunnen ontstaan.
Elektronische of fluorescente lampen kunnen de zendingen tussen afstandsbediening en klimaatregelaar storen. Verwijder de batterijen indien de afstandsbediening lange tijd niet gebruikt wordt.

Plaatsing van de batterijen

De afstandsbediening wordt geleverd met apart verpakte voedingsbatterijen van het type:
- alkaline, droog, 1.5 V

De batterijen moeten in het onderste vak geplaatst worden door het klikdeurtje weg te schuiven. **Neem de positie van de polen strikt in acht, deze staan aangeduid op de bodem van het vak.**

GR

ΧΡΗΣΗ ΚΑΙ ΣΥΝΤΗΡΗΣΗ (μέρος χρήστη)

ΧΡΗΣΗ ΤΟΥ ΤΗΛΕΚΟΝΤΡΟΛ 3.1

Το τηλεκοντρόλ που προμηθεύεται στάνταρ με το κλιματιστικό είναι το όργανο που σας επιτρέπει να χρησιμοποιήσετε τη συσκευή με τον πιο άνετο τρόπο (εικ. 31).
Είναι ένα όργανο που πρέπει να χειριστεί με φροντίδα κι ιδιαίτερα:
- *Αποφύγετε να το βρέξετε (δεν καθαρίζεται με νερό) ή να το εγκαταλείψετε σε κακοκαιρία*
- *Αποφύγετε την πτώση στο πάτωμα ή τα βίαια χτυπήματα*
- *Αποφύγετε την άμεση έκθεση στις ακτίνες του ήλιου*

ΠΡΟΣΟΧΗ
Το τηλεκοντρόλ λειτουργεί με υπέρυθρη τεχνολογία.
Κατά τη χρήση του μην παρεμβάλλετε εμπόδια μεταξύ του τηλεκοντρόλ και του κλιματιστικού.
Σε περίπτωση που χρησιμοποιούνται άλλες συσκευές με τηλεκοντρόλ στον ίδιο χώρο (TV, στερεοφωνικά συγκροτήματα, κλπ...), θα μπορούσαν να παρουσιαστούν παρεμβολές.
Ηλεκτρονικοί λαμπτήρες και φθορισμού μπορούν να παρεμβληθούν στις εκπομπές μεταξύ τηλεκοντρόλ και κλιματιστικού.
Βγάλτε τις μπαταρίες τροφοδότησης σε περίπτωση παρατεταμένης αδράνειας του τηλεκοντρόλ.

Εισαγωγή των μπαταριών 3.1.1

Το τηλεκοντρόλ προμηθεύεται με τις μπαταρίες τροφοδότησης χωριστά συσκευασμένες του τύπου:
- *αλκαλικές ξηρές 1.5 V*

Οι μπαταρίες μπαίνουν μέσα στην κάτω θήκη τραβώντας το εκτινασσόμενο πορτάκι.
Τηρήστε αυστηρά τις πολικότητες που υποδεικνύονται στον πυθμένα της θήκης.

Klima Shop BY SPENGLER ® Zu Ihrem Vorteil. Für unsere Umwelt!

I

3.1.2 Sostituzione delle batterie

Le batterie vanno sostituite quando il display del telecomando non appare più nitido o quando lo stesso non cambia più le impostazioni del climatizzatore.

Utilizzare sempre batterie nuove e sostituirle entrambe.

Modello batterie: alcaline a secco da 1.5 V

Il telecomando utilizza due batterie a secco (R03/LR03X2)

(1) Far scorrere lo sportellino dello scomparto delle batterie seguendo il senso della freccia, quindi sostituire le batterie vecchie con delle nuove (fig. 32).

(2) Inserire le batterie nuove facendo attenzione che il (+) ed il (-) siano nella posizione corretta (fig. 33).

(3) Inserire nuovamente lo sportellino facendolo scorrere nella sua posizione. Dopo la sostituzione della batterie, regolare l'orologio del telecomando.

GB

Replacement of batteries

The batteries should be replaced when the display on the remote control does not appear sharply or when the remote control does not change the settings.

Always use new batteries and replace both at the same time.

Type of batteries: dry alkaline 1.5 V

The remote controller uses two dry batteries (R03/LR03X2)

(1) Slide the cover of the battery compartment off according to the arrow direction, then replace the old batteries with new ones (fig. 32).

(2) Insert the new batteries making sure that the(+) and (-) of battery are installed correctly (fig. 33).

(3) Reattach the cover by sliding it back into position. After replacing batteries, set the remote controller clock.

F

Remplacement des piles

Les piles doivent être remplacées lorsque l'intensité lumineuse de l'affichage de la télécommande n'est plus nette ou lorsque cette dernière ne change plus les programmations du climatiseur.

Utiliser toujours des piles neuves et les remplacer en même temps.

Modèle de piles: alcalines à sec de 1.5 V

La télécommande utilise deux piles à sec (R03/LR03X2)

(1) Faire coulisser le cache du logement des piles en suivant le sens de la flèche, puis remplacer les vieilles batteries par des batteries neuves (fig. 32).

(2) Introduire les batteries neuves en veillant à ce que le (+) et le (-) soient dans la position correcte (fig. 33).

(3) Introduire de nouveau le cache et le faire coulisser dans sa position. Après le remplacement des piles, régler l'horloge de la télécommande .

D

Austausch der Batterien

Sobald das Display der Fernbedienung nicht mehr klar zu sehen ist oder es nicht mehr möglich ist, damit die Einstellungen des Klimageräts zu ändern, sollten die Batterien ausgetauscht werden.

Es sind immer neue Batterien zu verwenden, und beide Batterien sind gleichzeitig auszutauschen.

Batterietyp: alkalische Trockenbatterien (1,5 V).

Die Fernbedienung verwendet zwei Trockenbatterien (R03/LR03X2)

(1) Lassen Sie die Klappe des Batteriefaches in Pfeilrichtung laufen und ersetzen Sie die alten Batterien durch neue (Abb. 32).

(2) Setzen Sie neuen Batterien ein und achten Sie darauf, dass sich (+) und (-) in der richtigen Position befinden (Abb. 33).

(3) Setzen die Klappe wieder ein und lassen Sie diese in ihre Position gleiten. Stellen Sie nach Auswechselung der Batterien die Uhr der Fernebedienung ein.

Klima Shop! ® BY SPENGLER Zu Ihrem Vorteil. Für unsere Umwelt!

32

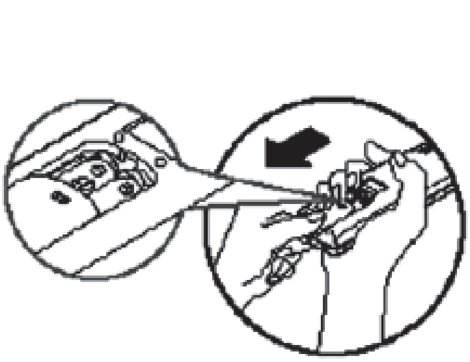

33

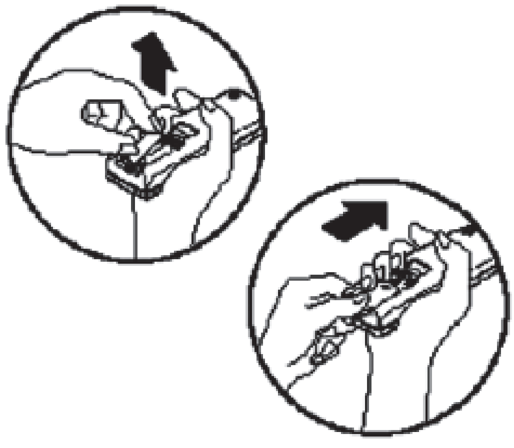

Substitución de las pilas

Las pilas tienen que ser substituidas cuando el display del mando a distancia ya no está nítido o cuando el mismo no cambia ya las programaciones del climatizador.

Utilizar siempre pilas nuevas y substituir ambas a la vez.

Modelo de pilas: alcalinas en seco de 1.5 V

El control remoto utiliza dos baterías secas (R03/LR03X2).

(1) Haga deslizar la tapa del compartimiento de las baterías siguiendo el sentido de la flecha y sustituya las baterías (fig. 32).
(2) Coloque las baterías nuevas verificando que los polos (+) y (-) estén en la posición correcta (fig. 33).
(3) Coloque nuevamente la tapa, haciéndola deslizar hasta su posición. Después de sustituir las baterías, regule el reloj del control remoto.

Substituição das pilhas

As pilhas devem ser substituídas quando o display do telecomando começa a perder a nitidez ou quando já não consegue mudar as funções do climatizador.

Utilizar sempre pilhas novas e substituir ambas.

Modelo das pilhas: alcalinas a seco de 1.5 V

O telecomando utiliza duas pilhas a seco (R03/LR03X2)

(1) Deslizar a tampa do alojamento das pilhas seguindo a direcção da seta, depois substituir as pilhas antigas por novas (fig. 32).
(2) Introduzir as pilhas novas prestando atenção que o (+) e o (-) estejam na posição correcta (fig. 33).
(3) Introduzir novamente a tampa deslizando-a para a sua posição. Depois da substituição das pilhas, regular o relógio do telecomando.

Vervanging van de batterijen

De batterijen moeten vervangen worden wanneer het display van de afstandsbediening niet meer helder is of wanneer deze de instellingen van de klimaatregelaar niet meer verandert.

Gebruik altijd nieuwe batterijen en vervang beide.

Model batterijen: alkaline, droog, 1.5 V

Voor de afstandsbediening worden twee droge batterijen gebruikt (R03/LR03X2)

(1) Verschuif het deurtje van het batterijvak in de richting van de pijl en vervang de oude batterijen door nieuwe (afb. 32).
(2) Plaats de batterijen en let op de correcte positie van de (+) en de (-) (afb. 33).
(3) Plaats het deurtje weer terug en schuif het in positie. Nadat de batterijen vervangen zijn, moet de klok van de afstandsbediening ingesteld worden.

Αλλαγή των μπαταριών

Οι μπαταρίες πρέπει να αλλάζονται όταν η οθόνη του τηλεκοντρόλ δεν φαίνεται πλέον με διαυγή τρόπο ή όταν το ίδιο δεν αλλάζει πια τις καταχωρίσεις του κλιματιστικού.

Χρησιμοποιήστε πάντα καινούριες μπαταρίες και αλλάξτε αμφότερες.

Μοντέλο μπαταριών: αλκαλικές ξηρές 1.5 V

Το τηλεχειριστήριο χρησιμοποιεί δύο μπαταρίες ξηρού τύπου (R03/LR03X2)

(1) Σύρετε το πορτάκι του χώρου για τις μπαταρίες ακολουθώντας τη φορά του τόξου, και στη συνέχεια αντικαταστήστε τις παλιές μπαταρίες με τις καινούργιες (εικ.32).
(2) Τοποθετήστε τις καινούργιες μπαταρίες φροντίζοντας το (+) και το (-) να είναι στη σωστή θέση (εικ.33).
(3) Τοποθετήστε επίσης το πορτάκι σύροντάς το στη θέση του. Μετά από την αντικατάσταση των μπαταριών, ρυθμίστε το ρολόι του τηλεχειριστηρίου.

Klima Shop! BY SPENGLER Zu Ihrem Vorteil. Für unsere Umwelt!

I

ATTENZIONE
Una volta scariche, le batterie vanno sostituite entrambe ed eliminate negli appositi centri di raccolta o come previsto dalle normative locali.

1. Per la sostituzione delle batterie, non utilizzare batterie vecchie o di tipo diverso. Ciò potrebbe provocare dei malfunzionamenti del telecomando.
2. Se non si utilizza il telecomando per alcune settimane o anche più, togliere le batterie. Eventuali perdite delle batterie potrebbero danneggiare il telecomando.
3. La vita media delle batterie, con un normale utilizzo, è di circa sei mesi. Sostituire le batterie quando non si avverte più il "beep" di ricezione del comando dall'unità interna, oppure se l'indicatore di trasmissione sul telecomando non si accende.
4. Non ricaricare o smontare le batterie. Non gettate le batterie nel fuoco Possono bruciare o esplodere.
5. Se il liquido delle batterie cade sulla pelle o sui vestiti, lavare con cura con acqua pulita. Non utilizzare il telecomando con batterie che hanno avuto perdite. I prodotti chimici contenuti nelle batterie possono provocare bruciature od altri rischi per la salute.

3.1.3 Posizione del telecomando.

Tenere il telecomando in una posizione dalla quale il segnale può raggiungere il ricevitore dell'unità interna (è consentita una distanza di 8 m) (fig. 34).
Se si seleziona il funzionamento temporizzato, il telecomando trasmette automaticamente un segnale all'unità interna all'ora impostata. Se il telecomando viene tenuto in una posizione che impedisce una corretta trasmissione del segnale vi potrebbe essere un ritardo fino a 15 minuti.

GB

ATTENTION
When replacing batteries, replace both and dispose of the dead batteries in the appropriate collection centres and as required by law.

1. *When replacing batteries, do not use old batteries or different type batteries. Otherwise it may cause the remote controller to malfunction.*
2. *If you do not use the remote controller for a few weeks or more, remove the batteries. Otherwise, battery leakage may damage the remote controller.*
3. *The average battery life during normal use is approximately half a year. Replace the batteries when there is no receiving beep from the indoor unit or if the transmission indicator on the remote controller fails to light.*
4. *Do not recharge or disassemble the batteries. Do not dispose of batteries in a fire. They may burn of explode.*
5. *If the liquid from the batteries gets onto your skin or clothes, wash it well with clean water. Do not use the remote of the batteries have leaked. The chemical in batteries could cause burns or other health hazards.*

Location of the remote controller

Keep the remote controller where its signals can reach the receiver of the indoor unit. (a distance of 8m is allowed) (fig. 34). When you select the timer operation, the remote controller automatically transmits a signal to the indoor unit at the specified time. If you keep the remote controller in a position that hinders proper signal transmission, a time lag of up to 15 minutes may occur.

F

ATTENTION
Un fois déchargées, toutes les piles doivent être remplacées en même temps et jetées aux points de récolte prévus à cet effet ou conformément aux normes locales en vigueur.

1. Pour le remplacement des piles, ne pas utiliser de piles déjà utilisées ou d'un type différent. Cela pourrait provoquer des dysfonctionnements de la télécommande.
2. Si l'on n'utilise pas la télécommande pendant quelques semaines ou plus, enlever les piles. Les éventuelles fuites des piles pourraient détériorer la télécommande.
3. La vie moyenne des piles, en cas d'utilisation normale, est d'environ six mois. Remplacer les piles quand on n'entend plus le "bip" de réception de la télécommande provenant de l'unité interne, ou bien si l'indicateur de transmission présent sur la télécommande ne s'allume pas.
4. Ne pas recharger ou enlever les batteries. Ne pas jeter les batteries dans le feu. Elles peuvent brûler ou exploser.
5. Si le liquide des batteries tombe sur la peau, il faut le laver avec soin à l'eau propre. Ne pas utiliser la télécommande avec des batteries ayant présenté des fuites. Les produits chimiques contenus dans les batteries peuvent provoquer des brûlures ou d'autres risques pour la santé.

Position de la télécommande

Tenir la télécommande dans une position depuis laquelle le signal puisse atteindre le récepteur de l'unité interne (une distance maximale de 8 m est permise) (fig. 34).
Si l'on sélectionne le fonctionnement temporisé, la télécommande transmet automatiquement un signal à l'unité interne à l'heure programmée. Si la télécommande est tenue dans une position empêchant une transmission correcte du signal, il pourrait un y avoir un retard pouvant aller jusqu'à 15 minutes.

D

ACHTUNG
Wenn die Batterien leer sind, müssen sie jeweils paarweise ausgetauscht und den vorgesehenen Sammelbehältern zugeführt oder gemäß den örtlichen Vorschriften entsorgt werden.

1. *Verwenden Sie zur Auswechselung der Batterien keine alten Batterien oder Batterien eines anderen Typs. Dies könnte zu Funktionsstörungen der Fernbedienung führen.*
2. *Nehmen Sie bei längerer Nichtbenutzung der Fernbedienung die Batterien heraus. Eventuelle Undichtigkeiten der Batterien können die Fernbedienung beschädigen.*
3. *Die durchschnittliche Lebensdauer der Batterien bei normaler Benutzung beträgt zirka sechs Monate. Wechseln Sie die Batterien aus, sobald Sie keinen "Piep"-Ton mehr beim Erhalt des Befehls seitens der Inneneinheit wahrnehmen oder wenn die Senderanzeige auf der Fernbedienung nicht angeht.*
4. *Laden Sie die Batterien nicht wieder auf und bauen Sie diese nicht aus. Werfen Sie die Batterien nicht ins Feuer. Diese könnten verbrennen oder explodieren.*
5. *Sollte die Batterieflüssigkeit auf die Haut oder auf Kleidungsstücke fallen, waschen Sie sorgfältig mit sauberem Wasser. Verwenden Sie die Fernsteuerung nicht mit ausgelaufenen Batterien. Die in den Batterien enthaltenen chemischen Produkte können Verbrennungen oder sonstige Gesundheitsgefahren herbeiführen.*

Position der Fernbedienung

Halten Sie die Fernbedienung in einer Position, aus der das Signal den Empfänger der Inneneinheit erreichen kann (ein Abstand von 8 m ist zulässig) (Abb. 34). Bei Wahl des zeitgesteuerten Betriebs überträgt die Fernbedienung zur programmierten Uhrzeit automatisch ein Signal an die Inneneinheit. Wenn die Fernbedienung in einer Position gehalten wird, die eine korrekte Übertragung des Signals verhindert, könnte das Signal eine Verzögerung von 15 Minuten haben.

Shop by Spengler® Zu Ihrem Vorteil Für unsere Umwelt!

34

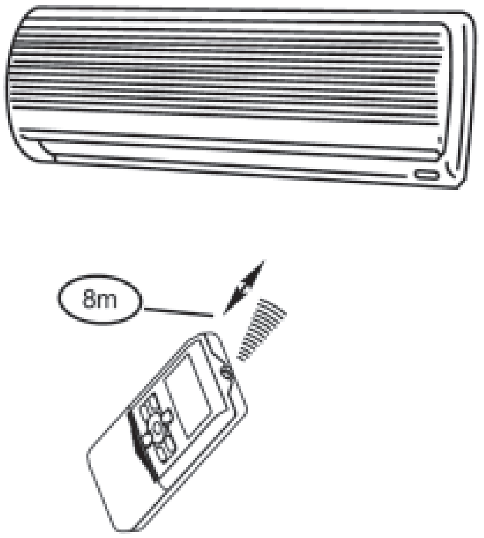

E

ATENCIÓN

Una vez descargadas, ambas pilas tienen que ser substituidas y eliminadas en los apropiados centros de recolección o como está previsto por las normativas locales.

1. No utilice baterías viejas o de tipo diferente. Esto podría provocar un incorrecto funcionamiento del control remoto.
2. Si no se utiliza el control remoto durante algunas semanas o más, extraiga las baterías. Eventuales pérdidas de las baterías podrían dañar el control remoto.
3. La vida media de las baterías con un uso normal es de aproximadamente 6 meses. Sustituya las baterías cuando ya no se oye la señal acústica de recepción del mando en la unidad interior o si no se enciende el indicador de transmisión en el control remoto.
4. No recargue ni desarme las baterías. No arroje las baterías al fuego. Podrían quemarse o explotar.
5. Si el líquido de las baterías cae sobre la piel o la ropa, lave con abundante agua limpia. No utilice el control remoto con baterías que han sufrido pérdidas. Los productos químicos contenidos en las baterías podrían provocar quemaduras u otros riesgos para la salud.

3.1.3 Posición del control remoto

Sostenga el control remoto en una posición desde la cual la señal pueda alcanzar el receptor de la unidad interior (la distancia máxima permitida es de 8 m) (fig. 34).
Si se selecciona el funcionamiento temporizado, el control remoto transmite automáticamente una señal a la unidad interior a la hora regulada. Si el control remoto está en una posición que impide una correcta transmisión de la señal, podría haber un retardo de hasta 15 minutos.

P

ATENÇÃO

Uma vez descarregadas, as pilhas deverão ser substituídas ambas e eliminadas enviando-as aos centros de recolha ou como previsto pelas normativas locais.

1. *Para a substituição das pilhas, não utilizar pilhas velhas ou de tipo diferente. Isso poderia provocar o mau funcionamento do telecomando.*
2. *Se não se utilizar o telecomando por algumas semanas ou mais, retirar as pilhas. Se as pilhas derramarem líquido poderão estragar o telecomando.*
3. *A vida média das pilhas, com uma utilização normal, é de cerca de seis meses. Substituir as pilhas quando já não se ouvir o "bip" de recepção do comando da unidade interna, ou se o indicador de transmissão no telecomando não se acender.*
4. *Não recarregar nem desmontar as pilhas. Não deitar as pilhas nas chamas, Podem arder ou explodir.*
5. *Se o líquido das pilhas entrar em contacto com a pele ou com as roupas, lavar muito bem com água limpa. Não utilizar o telecomando com pilhas que apresentem derramamentos. Os produtos químicos das pilhas podem provocar queimaduras ou outros riscos para a saúde.*

Posição do telecomando

Pegar o telecomando numa posição da qual o sinal possa alcançar o receptor da unidade interna (é admitida uma distância de 8 m) (fig. 34).
Quando se selecciona o funcionamento temporizado, o telecomando transmite automaticamente um sinal à unidade interna na hora programada. Se o telecomando for pegado numa posição que impede uma transmissão correcta do sinal, poderá dar-se uma atraso até 15 minutos.

NL

LET OP

Zijn de batterijen eenmaal op dan moeten beide vervangen worden en voor vuilverwerking naar de speciale verzamelpunten gebracht worden, zoals geregeld wordt door de plaatselijke wetgeving.

1. Gebruik voor de vervanging van de batterijen geen oude batterijen of batterijen van een ander type. Hierdoor zou de afstandsbediening een slechte werking kunnen gaan vertonen.
2. Indien de afstandsbediening enkele weken of langer niet gebruikt wordt, moeten de batterijen verwijderd worden. Eventuele lekken zouden de afstandsbediening anders kunnen beschadigen.
3. De gemiddelde levensduur van de batterijen bedraagt bij een normaal gebruik circa zes maanden. Vervang de batterijen indien de "beep" van ontvangst van het commando, door de binnenunit, niet meer gehoord wordt of indien de zendindicator op de afstandsbediening niet meer gaat branden.
4. De batterijen niet laden of demonteren. De batterijen niet in het vuur gooien. Ze kunnen vlam vatten of exploderen.
5. Indien de vloeistof van de batterijen op de huid of de kleding terechtkomt, moeten deze delen met schoon water gewassen worden. Gebruik de afstandsbediening niet indien de batterijen lekkages vertoond hebben. De chemische producten in de batterijen kunnen brandwonden of andere risico's voor de gezondheid veroorzaken.

Positie van de afstandsbediening

Houd de afstandsbediening in een positie van waaruit het signaal de ontvanger van de binnenunit kan bereiken (een afstand van 8 meter is toegestaan) (afb. 34). Indien de werking met timerinstelling geselecteerd wordt, zendt de afstandsbediening automatisch op het vastgestelde tijdstip een signaal naar de binnenunit. Indien de afstandsbediening in een positie gehouden wordt waarin de correcte uitzending van het signaal belemmerd wordt, kan er een vertraging van tot 15 minuten optreden.

GR

ΠΡΟΣΟΧΗ

Όταν αδειάσουν, οι μπαταρίες πρέπει να αλλαχτούν αμφότερες και να πεταχτούν στα ειδικά κέντρα συλλογής ή όπως προβλέπεται από τους τοπικούς κανονισμούς.

1. *Για την αντικατάσταση των μπαταριών, μην χρησιμοποιείτε παλιές μπαταρίες ή διαφορετικού τύπου. Αυτό θα μπορούσε να προκαλέσει δυσλειτουργίες του τηλεχειριστηρίου.*
2. *Εάν δεν χρησιμοποιείτε το τηλεχειριστήριο για μερικές εβδομάδες ή και περισσότερο, αφαιρέστε τις μπαταρίες. Ενδεχόμενες διαρροές των μπαταριών θα μπορούσαν να προκαλέσουν ζημιά στο τηλεχειριστήριο.*
3. *Η μέση διάρκεια ζωής των μπαταριών, με μία κανονική χρήση τους, είναι περίπου έξι μήνες. Αντικαταστήστε τις μπαταρίες όταν δεν ακούτε πλέον το "beep" λήψης της εντολής από την εσωτερική μονάδα, ή εάν ο δείκτης μετάδοσης στο τηλεχειριστήριο δεν ανάβει.*
4. *Μην επαναφορτίζετε ή αποσυναρμολογείτε τις μπαταρίες. Μην ρίχνετε τις μπαταρίες στη φωτιά. Μπορεί να καούν ή να εκραγούν.*
5. *Εάν το υγρό των μπαταριών πέσει επάνω στο δέρμα ή στα ρούχα, πλυθείτε με προσοχή με καθαρό νερό. Μην χρησιμοποιείτε το τηλεχειριστήριο με μπαταρίες που έχουν παρουσιάσει διαρροές. Τα χημικά προϊόντα που περιέχονται στις μπαταρίες μπορούν να προκαλέσουν εγκαύματα ή άλλους κινδύνους για την υγεία.*

Θέση του τηλεχειριστηρίου

Κρατήστε το τηλεχειριστήριο σε μία θέση από την οποία το σήμα μπορεί να φθάσει στο δέκτη της εσωτερικής μονάδας (είναι δυνατή μία απόσταση 8 m) (εικ.34). Εάν επιλέξετε τη λειτουργία ρυθμισμένου χρόνου, το τηλεχειριστήριο μεταδίδει αυτόματα ένα σήμα στην εσωτερική μονάδα την καθορισμένη ώρα. Εάν το τηλεχειριστήριο κρατηθεί σε μία θέση που εμποδίζει μία σωστή μετάδοση του σήματος μπορεί να υπάρξει μία καθυστέρηση μέχρι 15 λεπτά.

I

3.2 COMPONENTI DEL SISTEMA (fig. 35)

1 Telaio pannello frontale
2 Pannello frontale
3 Filtro dell'aria
4 Griglia flusso dell'aria orizzontale
5 Feritoia flusso dell'aria verticale
6 Sensore temperatura ambiente
7 Display
8 Ricevitore segnale infrarossi
9 Telecomando
10 Tubo di drenaggio, tubo di connessione refrigerante
11 Cavo di connessione
12 Valvola di arresto

A unità interna
B unità esterna
C entrata aria
D uscita aria

GB

COMPONENTS OF THE SYSTEM (fig. 35)

1 Front panel frame
2 Front panel
3 Air filter
4 Horizontal air flow grille
5 Vertical air flow louver
6 Room temperature sensor
7 Display panel
8 Infrared signal receiver
9 Remote controller
10 Drain hose, refrigerant connecting pipe
11 Connective cable
12 Stop valve

A indoor unit
B outdoor unit
C air inlet
D air outlet

F

COMPOSANTS DU SYSTEME (fig. 35)

1 Châssis panneau frontal
2 Panneau frontal
3 Filtre de l'air
4 Grille flux d'air horizontal
5 Volets flux d'air vertical
6 Capteur de température ambiante
7 Afficheur
8 Récepteur signal infrarouge
9 Télécommande
10 Tube de drainage, tube de connexion réfrigérant
11 Câble de connexion
12 Robinet d'arrêt

A unité interne
B unité externe
C entrée air
D sortie air

D

SYSTEMKOMPONENTEN (Abb. 35)

1 Rahmen der Vorderblende
2 Vorderblende
3 Luftfilter.
4 Rost für horizontalen Luftstrom
5 Schlitz für vertikalen Luftstrom
6 Umgebungstemperatur-Sensor
7 Display
8 Infrarotsignal-Empfänger
9 Fernbedienung
10 Ablaufrohr, Kühlmittelanschlussschlauch
11 Anschlusskabel
12 Arretierventil

A Inneneinheit
B Außeneinheit
C Lufteinlass
D Luftauslass

Klima Shop!® Zu Ihrem Vorteil. Für unsere Umwelt!

35

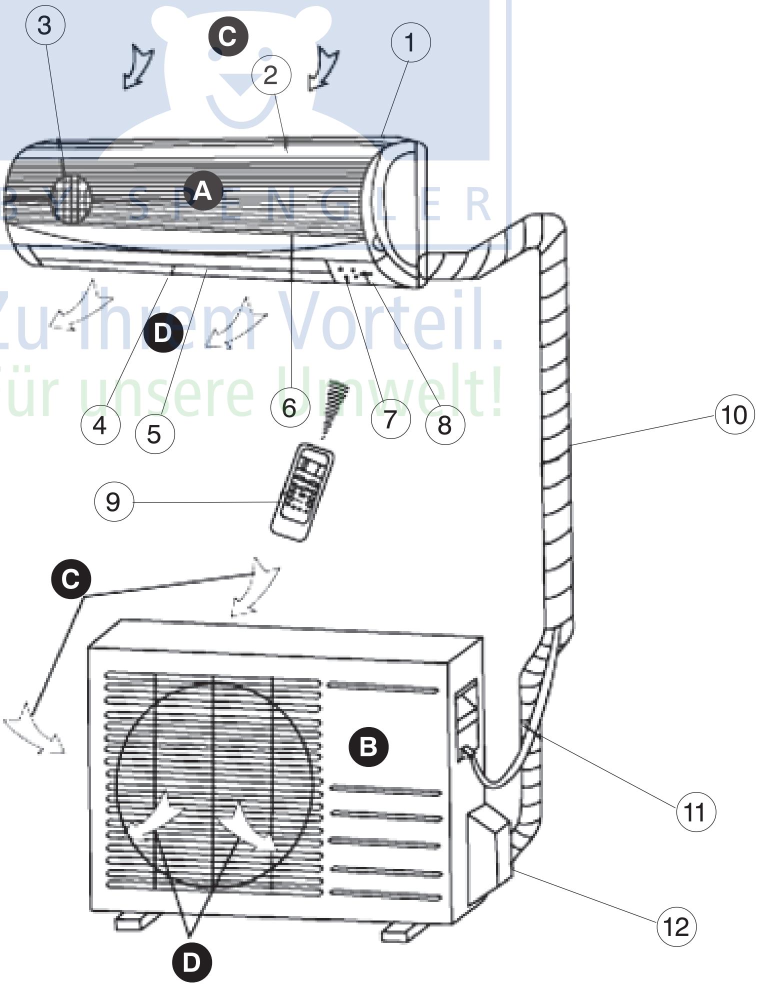

COMPONENTES DEL SISTEMA (fig. 35).

1 Bastidor del panel frontal
2 Panel frontal
3 Filtro de aire
4 Rejilla flujo de aire horizontal
5 Ranura flujo de aire vertical
6 Sensor de temperatura ambiental
7 Display
8 Receptor de señales infrarrojas
9 Control remoto
10 Tubo de drenaje, tubo de conexión refrigerante
11 Cable de conexión
12 Válvula de parada

A unidad interior
B unidad exterior
C entrada de aire
D salida de aire

COMPONENTES DO SISTEMA (fig. 35)

1 Quadro do painel frontal
2 Painel frontal
3 Filtro do ar
4 Grelha do fluxo de ar horizontal
5 Palheta do fluxo de ar vertical
6 Sensor de temperatura ambiente
7 Visor
8 Receptor do sinal infravermelhos
9 Telecomando
10 Tubo de drenagem, tubo de conexão do refrigerante
11 Cabo de conexão
12 Válvula de corte

A unidade interna
B unidade externa
C entrada de ar
D saída de ar

COMPONENTEN VAN HET SYSTEEM (afb. 35)

1 Frame frontpaneel
2 Frontpaneel
3 Luchtfilter
4 Rooster horizontale luchtstroom
5 Opening verticale luchtstroom
6 Sensor omgevingstemperatuur
7 Display
8 Ontvanger infrarood signaal
9 Afstandsbediening
10 Drainageleiding, verbindingsleiding koelvloeistof
11 Verbindingskabel
12 Stopklep

A binnenunit
B buitenunit
C luchtinlaat
D luchtuitlaat

ΕΞΑΡΤΗΜΑΤΑ ΤΟΥ ΣΥΣΤΗΜΑΤΟΣ (εικ.35)

1 Πλαίσιο μπροστινού πάνελ
2 Μπροστινό πάνελ
3 Φίλτρο του αέρα
4 Σχάρα οριζόντιας ροής του αέρα
5 Περσίδα κάθετης ροής του αέρα
6 Αισθητήρας θερμοκρασίας περιβάλλοντος
7 Display
8 Δέκτης σήματος υπέρυθρων
9 Τηλεχειριστήριο
10 Σωλήνας αποστράγγισης, σωλήνας σύνδεσης ψυκτικού
11 Σωλήνας σύνδεσης
12 Βαλβίδα σταματήματος

A - εσωτερική μονάδα
B - εξωτερική μονάδα
C - είσοδος αέρα
D - έξοδος αέρα

Klima Shop! ® BY SPENGLER Zu Ihrem Vorteil. Für unsere Umwelt!

I	GB	F	D

3.3 SPIEGAZIONE DELLE ICONE SUL DISPLAY INTERNO

A Indicatore Auto
Questo indicatore si accende quando il condizionatore dell'aria è in funzionamento AUTOMATICO.

B Indicatore timer
Questo indicatore si accende quando si aziona il TIMER (ON/OFF).

C Indicatore PRE.-DEF. (Solamente per i modelli Raffreddamento e Riscaldamento)
Questo indicatore si accende quando il condizionatore d'aria si sbrina automaticamente, oppure quando si attiva il comando per la modalità riscaldamento.

D Indicatore OPERATION
Questo indicatore si accende quando il condizionatore d'aria è in funzione.

ICON EXPLANATION ON INDOOR DISPLAY BOARD

A Auto indicator
This indicator illuminates when the air conditioner is in AUTO operation.

B Timer indicator
This indicator illuminates when TIMER is set ON/OFF.

C PRE.-DEF. Indicator (For Cooling & Heating models only)
This indicator illuminates when the air conditioner starts defrosting automatically or when the warm air control feature is activated in heating mode.

D OPERATION indicator
This indicator illuminates when the air conditioner is running.

EXPLICATION DES INCONES FIGURANT SUR L'AFFICHEUR INTERNE

A Indicateur Auto
Cet indicateur s'allume quand le climatiseur est en fonctionnement AUTOMATIQUE.

B Indicateur Timer
Cet indicateur s'allume quand on actionne le TEMPORISATEUR (ON/OFF).

C Indicateur PRE.-DEF. (Uniquement pour les modèles Refroidissement et Chauffage)
Cet indicateur s'allume quand le climatiseur se dégivre automatiquement, ou bien quand on active la commande du mode chauffage.

D Indicateur OPERATION
Cet indicateur s'allume quand le climatiseur est en fonction.

ERLÄUTERUNG DER ICONS AUF DEM INNEREN DISPLAY

A Anzeige AUTO
Diese Anzeige leuchtet auf, wenn die Klimaanlage im AUTOMATIK-Betrieb läuft.

B Anzeige TIMER
Diese Anzeige leuchtet auf, wenn TIMER (ON/OFF) betätigt wird.

C Anzeige PRE.-DEF. (Nur für die Modelle Kühlung und Heizung)
Diese Anzeige leuchtet auf, wenn die Klimaanlage automatisch abtaut oder wenn das Bedienelement für die Heizungsmodalität aktiviert wird.

D Anzeige OPERATION
Diese Anzeige leuchtet auf, wenn die Klimaanlage in Betrieb ist.

Klima Shop! BY SPENGLER
Zu Ihrem Vorteil. Für unsere Umwelt!

36

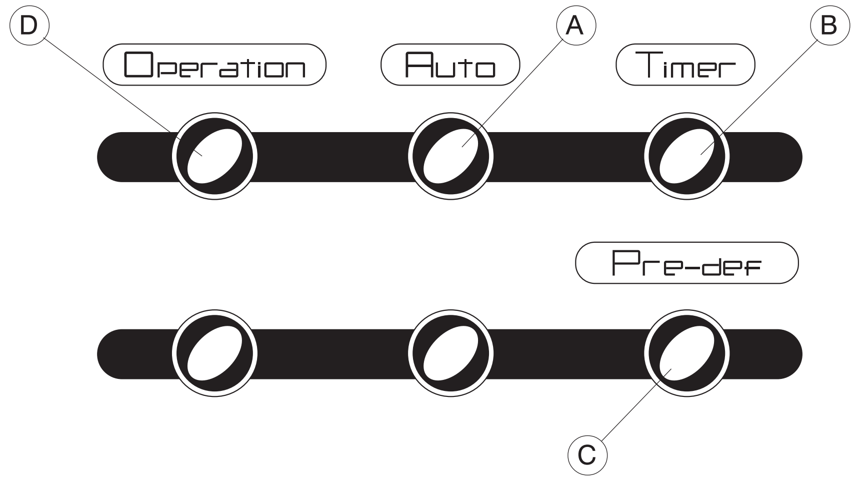

EXPLICACIÓN DE LOS ÍCONOS DEL DISPLAY INTERNO

A Indicador AUTO
Este indicador se enciende cuando el acondicionador de aire está en funcionamiento AUTOMÁTICO.

B Indicador TIMER
Este indicador se enciende cuando se acciona mando TIMER ON/OFF.

C Indicador PRE. - DEF. (solamente en los modelos Refrigeración y Calefacción)
Este indicador se enciende cuando el acondicionador de aire se descongela automáticamente o cuando se acciona el mando para el modo de calefacción.

D Indicador OPERATION
Este indicador se enciende cuando el acondicionador de aire está en funcionamiento.

EXPLICAÇÃO DOS SÍMBOLOS NO VISOR INTERNO

A Indicador Auto
Este indicador acende-se quando o aparelho de ar condicionado está a funcionar em AUTOMÁTICO.

B Indicador TIMER
Este indicador acende-se quando se acciona o TEMPORIZADOR (ON/OFF).

C Indicador PRE.-DEF. (Somente nos modelos Arrefecimento e Aquecimento)
Este indicador acende-se quando o aparelho de ar condicionado se descongela automaticamente, ou quando se activa o comando para a modalidade de aquecimento.

D Indicador OPERATION
Este indicador acende-se quando o aparelho de ar condicionado está a funcionar.

VERKLARING VAN DE ICONEN OP HET INTERNE DISPLAY

A Auto
Deze indicator gaat branden wanneer de airconditioner op de AUTOMATISCHE werking staat.

B Timer
Deze indicator gaat branden wanneer de TIMER geactiveerd wordt (ON/OFF).

C PRE.-DEF (alleen voor de modellen Koeling en Verwarming)
Deze indicator gaat branden wanneer de airconditioner automatisch ontdooid wordt of wanneer de bediening voor de werkwijze verwarming geactiveerd wordt.

D OPERATION
Deze indicator gaat branden wanneer de airconditioner in werking is.

ΕΠΕΞΗΓΗΣΗ ΤΩΝ ΕΙΚΟΝΩΝ ΣΤΟ ΕΣΩΤΕΡΙΚΟ DISPLAY

A Δείκτης Auto
Ο δείκτης αυτός ανάβει όταν το κλιματιστικό είναι στην ΑΥΤΟΜΑΤΗ λειτουργία.

B Δείκτης timer
Ο δείκτης αυτός ανάβει όταν ενεργοποιείται το TIMER (ON/OFF).

C Δείκτης PRE.-DEF. (Μόνο για τα μοντέλα Ψύξης και Θέρμανσης)
Ο δείκτης αυτός ανάβει όταν το κλιματιστικό αποψύχεται αυτόματα, ή όταν ενεργοποιείται η εντολή για τη λειτουργία θέρμανσης.

D Δείκτης OPERATION
Ο δείκτης αυτός ανάβει όταν το κλιματιστικό βρίσκεται σε λειτουργία.

Klima Shop! ® BY SPENGLER Zu Ihrem Vorteil. Für unsere Umwelt!

I

3.4 DESCRIZIONE DEL TELECOMANDO

Il telecomando è l'interfaccia tra utente e climatizzatore ed è quindi molto importante imparare a conoscere ogni funzione, l'uso dei vari comandi e i simboli segnalati.

3.4.1 Indicatori sul telecomando (fig. 37)

A) Indicatore Transmission
Questo indicatore di trasmissione si accende quando il telecomando trasmette i segnali all'unità interna.

B) Display Modalità
Visualizza la modalità di funzionamento in esecuzione. Comprende AUTO (AUTO), COOL (❄), DRY( ), HEAT(☼) (Non presente nei modelli per solo raffreddamento), FAN ONLY ( ) e ritorno ad AUTO(AUTO).

C) Display ON/OFF
Viene visualizzato premendo il tasto di ON/OFF. Premere il pulsante ON/OFF nuovamente per annullare.

D) Display Temp.
Visualizza l'impostazione della temperatura (da 17C a 30C. Se si imposta la modalità di funzionamento FAN ONLY, non viene visualizzata nessuna temperatura.

E) Display Time
Indica l'orario di accensione e spegnimento Timer (0÷23:50) oppure l'orologio. L'orologio appare solamente se non è impostato il timer per l'accensione o lo spegnimento. Se è in funzione l'AUTOTIMER, viene visualizzato l'orario AUTO-ON/OFF. Per controllare l'ora reale, premere il pulsante CLOCK e verrà visualizzata l'ora.

GB

ESCRIPTION OF REMOTE CONTROL

The remote control is the interface between the air-conditioner and the customer, so it is very important to learn all its functions, the use of the various controls and the meaning of the symbols marked on it.

Indicators on remote controller (fig. 37)

A) Transmission Indicator
This transmission indicator lights when remote controller transmits signals to the indoor unit.

B) Mode display
Displays the current operation mode. Including AUTO(AUTO), COOL (❄), DRY ( ), HEAT(☼) (Not applicable to cooling only models), FAN ONLY ( )and back to AUTO(AUTO).

C) ON/OFF display
Displayed by pressing the ON/OFF button. Press the ON/OFF button again to remove.

D) Temp. display
Displays the temperature setting (17C to 30C When you set the operating mode to FAN ONLY, no temperature setting is displayed.

E) Time display
Indicate Timer on/off time (0÷23:50 hours) or clock time. The clock time is indicated only when no AUTO-ON/OFF timer is set. When AUTOTIMER feature is operating, it displays the AUTO-ON/OFF time. To check the current time, press the CLOCK button, and the time will display.

F

DESCRIPTION DE LA TELECOMMANDE

La télécommande représente l'interface entre l'utilisateur et le climatiseur. Il est donc très important d'apprendre à connaître chaque fonction, l'utilisation des différentes commandes et les symboles indiqués.

Indicateurs figurant sur la télécommande (fig. 37)

A) Indicateur Transmission
Cet indicateur de transmission s'allume quand la télécommande transmet les signaux à l'unité interne.

B) Afficheur Mode
Affiche le mode de fonctionnement en cours. Comprend AUTO (AUTO), COOL (❄), DRY( ), HEAT (☼) (Non présent sur les modèles pour refroidissement seul), FAN ONLY ( )et retour à AUTO (AUTO).

C) Afficheur ON/OFF
Il s'affiche quand l'on appuie sur la touche ON/OFF. Appuyer de nouveau sur le bouton ON/OFF pour annuler.

D) Afficheur Temp.
Affiche le paramétrage de la température (de 17° C à 30° C). Si l'on programme le mode de fonctionnement FAN ONLY, aucune température n'est affichée.

E) Afficheur Time
Indique l'heure d'allumage et d'extinction du temporisateur (0÷23:50) ou de l'horloge. L'horloge apparaît uniquement si l'on n'a pas programmé le temporisateur pour l'allumage ou l'extinction. Si l'AUTOTIMER est en fonction, l'horaire AUTO-ON/OFF est affiché. Pour contrôler l'heure réelle, appuyer sur le bouton CLOCK et l'heure s'affichera.

D

BESCHREIBUNG DER FERNBEDIENUNG

Die Fernbedienung fungiert als Schnittstelle zwischen dem Benutzer und dem Klimagerät. Daher ist es sehr wichtig, mit allen Funktionen, den verschiedenen Steuerbefehlen und den angezeigten Symbolen vertraut zu sein.

Anzeigen auf der Fernbedienung (Abb. 37)

A) Anzeige Transmission
Diese Kontrollanzeige leuchtet auf, wenn die Fernbedienung Signale an die Inneneinheit überträgt.

B) Display Modus
Zeigt den laufenden Betriebsmodus an.
Umfasst AUTO (AUTO), COOL (❄), DRY( ), HEAT(☼) (Nicht vorhanden bei den Modellen "Nur Kühlung"), FAN ONLY ( ) und Rückkehr zu AUTO (AUTO).

C) Display ON/OFF
Erscheint beim Drücken des Tasters ON/OFF. Drücken Sie den Taster ON/OFF zum Annullieren. .

D) Temperatur-Display :
Zeigt die Temperatureinstellung (zwischen 17 °C und 30 °C an. Bei Einstellung des Betriebsmodus FAN ONLY wird keine Temperatur angezeigt.

E) Display Time
Zeigt die Ein- und Ausschaltzeit des Timers (0÷23:50) oder die Uhrzeit an. Die Uhr erscheint nur dann, wenn der Einschalt- oder Ausschalt-Timer nicht eingestellt ist. Beim Betrieb in AUTOTIMER erscheint die Uhrzeit AUTO-ON/OFF. Drücken Sie zur Kontrolle der realen Uhrzeit den Taster CLOCK, daraufhin erscheint die Uhrzeit

Zu Ihrem Vorteil! Für unsere Umwelt!

37

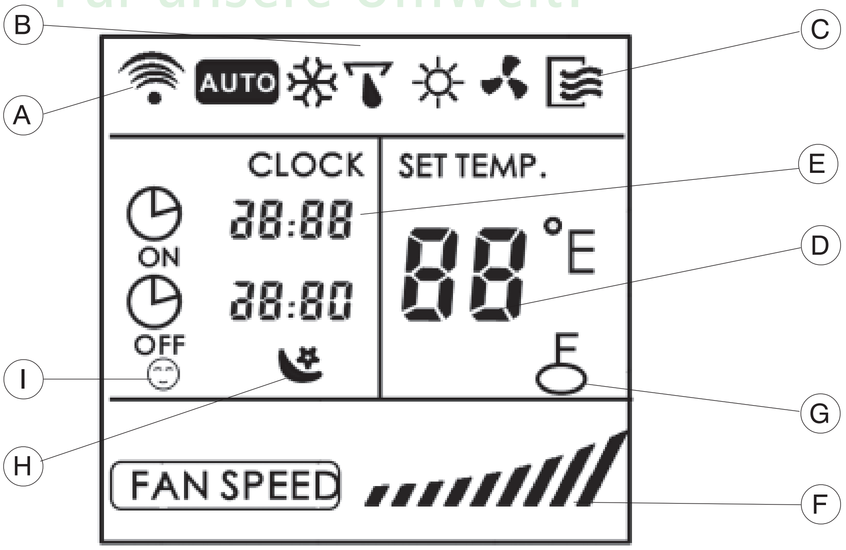

DESCRIPCIÓN DEL MANDO A DISTANCIA

El mando a distancia es el interfaz entre el usuario y el climatizador y, por lo tanto, es muy importante aprender a conocer cada una de sus funciones, el uso de los distintos mandos y los símbolos señalados.

Indicadores en el control remoto (fig. 37)

A) Indicador Transmission
Este indicador se enciende cuando el control remoto transmite señales a la unidad interior.

B) Display modo
Visualiza el modo de funcionamiento en ejecución. Puede ser AUTO (AUTO), COOL ( ), DRY ( ) o HEAT ( ) (no presente en los modelos sólo para refrigeración), FAN ONLY ( ) y retorno a AUTO (AUTO).

C) Display ON/OFF
Se visualiza pulsando el botón ON/OFF. Pulse el botón ON/OFF nuevamente para anular.

D) Display Temperatura:
Visualiza la temperatura regulada (de 17 ºC a 30 ºC). Si se regula el modo de funcionamiento FAN ONLY, no se visualiza ninguna temperatura.

E) Display Time
Indica el horario de encendido y apagado del temporizador (0÷23:50) o el reloj. El reloj aparece solamente si no está regulado el temporizador para el encendido o el apagado. Si está en funcionamiento el AUTOTIMER, se visualiza el horario AUTO-ON/OFF. Para visualizar la hora real, pulse el botón CLOCK.

DESCRIÇÃO DO TELECOMANDO

O telecomando é a interface entre o utilizador e o climatizador e é muito importante aprender a conhecer todas as funções, o uso dos vários comandos e os símbolos presentes.

Indicadores no telecomando (fig. 37)

A) Indicador Transmission
Este indicador de transmissão acende-se quando o telecomando transmite os sinais à unidade interna.

B) Visor Modalità
Visualiza a modalidade de funcionamento em execução. Inclui AUTO (AUTO), COOL ( ), DRY( ), HEAT( ) (Não está presente nos modelos de apenas arrefecimento), FAN ONLY ( )e regresso a AUTO (AUTO).

C) Visor ON/OFF
É visualizado premindo o botão de ON/OFF. Premir novamente o botão ON/OFF para anular.

D) Visor Temp.
Visualiza a programação da temperatura (de 17 a 30ºC. Se se programa a modalidade de funcionamento FAN ONLY, não será visualizada nenhuma temperatura.

E) Visor Time
Indica a hora de acendimento e de apagamento do Temporizador (0 a 23:50) ou do relógio. O relógio só aparece se não tiver sido programado o temporizador para o acendimento e o apagamento. Se estiver a funcionar o AUTOTIMER, é visualizada a hora AUTO-ON/OFF. Para verificar a hora real, premir o botão CLOCK e aparecerá a hora corrente.

BESCHRIJVING VAN DE AFSTANDSBEDIENING

De afstandsbediening is de interface tussen de gebruiker en de klimaatregelaar. Het is dus zeer belangrijk om elke functie ervan te kennen, alsmede het gebruik van de diverse bedieningsorganen en de aangeduide symbolen.

Indicators op de afstandsbediening (fig. 37)

A) Transmission
Deze indicator gaat branden wanneer de afstandsbediening de signalen naar de binnenunit zendt.

B) Display Werkwijze
Toont de in uitvoering zijnde werkwijze. Bevat AUTO (AUTO), COOL ( ), DRY( ), HEAT ( ) (niet aanwezig in de modellen voor alleen koeling), FAN ONLY ( ) en terugkeer naar AUTO(AUTO).

C) Display ON/OFF
Wordt getoond door op de ON/OFF-toets te drukken. Druk opnieuw op ON/OFF om te annuleren.

D) Display Temp.
Toont de instelling van de temperatuur (van 17C tot 30C). Indien de werkwijze FAN ONLY ingesteld wordt, wordt geen enkele temperatuur getoond.

E) Display Time
Toont de tijd van inschakeling en uitschakeling Timer (0÷23:50) of de klok. De klok verschijnt alleen indien de inschakeling of uitschakeling met timer niet ingesteld is. Indien de AUTOTIMER in werking is, wordt AUTO-ON/OFF getoond. Druk om de daadwerkelijke tijd te controleren op de knop CLOCK, waarna de tijd getoond zal worden.

ΠΕΡΙΓΡΑΦΗ ΤΟΥ ΤΗΛΕΚΟΝΤΡΟΛ 3.4

Το τηλεκοντρόλ είναι το προσαρμοστικό χειρισμού μεταξύ χρήστη και κλιματιστικού και κατ' επέκταση είναι πολύ σημαντικό να μάθετε και να γνωρίζετε κάθε λειτουργία, τη χρήση των διάφορων εντολών και τα σήματα που επισημαίνονται.

Δείκτες του τηλεχειριστηρίου (εικ. 37) 3.4.1

A) Δείκτης Transmission
Αυτός ο δείκτης μετάδοσης ανάβει όταν το τηλεχειριστήριο μεταδίδει τα σήματα στην εσωτερική μονάδα.

B) Display Τρόπου λειτουργίας
Προβάλλει τον τρόπο λειτουργίας που εκτελείται.
Περιλαμβάνει AUTO(AUTO), COOL ( ), DRY( ), HEAT( ) (Δεν υπάρχει στα μοντέλα μόνο για ψύξη), FAN ONLY ( ) και επιστροφή στο AUTO(AUTO).

C) Display ON/OFF
Προβάλλεται πατώντας το κουμπί ON/OFF. Πατήστε το κουμπί ON/OFF και πάλι για να ακυρώσετε.

D) Display Temp.
Προβάλλει τον καθορισμό της θερμοκρασίας (από 17C έως 30C. Εάν καθοριστεί ο τρόπος λειτουργίας FAN ONLY, δεν προβάλλεται καμία θερμοκρασία.

E) Display Time
Δείχνει το ωράριο ανάμματος και σβησίματος Timer (0χ23:50) ή το ρολόι. Το ρολόι εμφανίζεται μόνον εάν δεν έχει καθοριστεί το timer για το άναμμα ή το σβήσιμο. Εάν είναι σε λειτουργία το AUTOTIMER, προβάλλεται το ωράριο AUTO-ON/OFF. Για να ελέγξετε την πραγματική ώρα, πατήστε το κουμπί CLOCK και θα προβληθεί η ώρα.

Klima Shop! BY SPENGLER Zu Ihrem Vorteil! Für unsere Umwelt!

F) Display velocità ventilatore

Visualizza la velocità del ventilatore impostata AUTO e possono essere indicati tre livelli di velocità " " (LOW) " " (MED) " " (HIGH). Viene visualizzato AUTO quando la modalità operativa è AUTO o DRY.

G) Display Lock

Viene visualizzato premendo il pulsante LOCK.
Premere nuovamente il pulsante LOCK per annullare il blocco.

H) Display Sleep

Viene visualizzato durante il funzionamento in modalità sleep.
Premere il pulsante SLEEP per annullare la funzione.

I) Display FOLLOW ME

Nonostante sia visualizzato sul display del telecomando non attiva la relativa funzione dato che quest'ultima non è disponibile per questo modello.

Nota: Tutti i display del telecomando vengono illustrati solamente per una maggiore chiarezza.

F) Fan speed display

Displays the selected fan speed, AUTO and three fan speed levels " " (LOW) " " (MED) " " (HIGH) can be indicated. Displays AUTO when the operating mode is either AUTO or DRY.

G) Lock Display

Displayed by pressing the LOCK button.
Press the LOCK button again to remove.

H) Sleep Display

Displayed under sleeping operation.
Press the SLEEP button again to remove.

I) FOLLOW ME Display

Although it is shown on the display of the remote control it does not activate the relative function because it is not available for this model.

***Note:** All displays on the remote controller are shown for illustration purposes only.*

F) Afficheur vitesse ventilateur

Affiche la vitesse du ventilateur programmée AUTO et trois niveaux de vitesse peuvent être affichés " " (LOW) " " (MED) " " (HIGH). AUTO s'affiche quand le mode de fonctionnement est AUTO ou DRY.

G) Afficheur Lock

Il s'affiche quand l'on appuie sur le bouton LOCK.
Appuyer de nouveau sur le bouton LOCK pour annuler le blocage.

H) Afficheur Sleep

Il s'affiche pendant le fonctionnement en mode Sleep.
Appuyer sur le bouton SLEEP pour annuler la fonction.

I) Afficheur FOLLOW ME

Bien qu'il soit affiché sur l'afficheur de la télécommande, il n'active pas la fonction correspondante car cette dernière n'est pas disponible sur ce modèle.

Note: Tous les afficheurs de la télécommande sont illustrés uniquement pour une plus grande clarté.

F) Display Ventilatorgeschwindigkeit

Zeigt die eingestellte Ventilatorgeschwindigkeit AUTO an. Es können drei Geschwindigkeitslevels " " (LOW) " " (MED) " " (HIGH) angegeben werden. Visualisiert AUTO, wenn die Betriebsart AUTO oder DRY ist.

G) Display Lock

Erscheint beim Drücken des Tasters LOCK.
Drücken Sie erneut den Taster LOCK zur Aufhebung der Sperre.

H) Display Sleep

Erscheint während des Betriebs im Modus Sleep.
Drücken Sie den Taster SLEEP zum Abschalten der Funktion.

I) Display FOLLOW ME

Trotz der Anzeige auf dem Display wird die entsprechende Funktion nicht aktiviert, da letztere für dieses Modell nicht zur Verfügung steht.

***Hinweis:** Alle Displayanzeigen der Fernbedienung dienen lediglich einer höheren Klarheit.*

Klima Shop! ®
BY SPENGLER
Zu Ihrem Vorteil.
Für unsere Umwelt!

F) Display Velocidad ventilador

Visualiza la velocidad del ventilador regulada en modo AUTO; se pueden indicar tres niveles de velocidad "" (LOW) "" (MED) "" (HIGH). Se visualiza AUTO cuando el modo operativo es AUTO o DRY.

G) Display LOCK

Se activa pulsando el botón LOCK.

Pulse nuevamente el botón LOCK para anular el bloqueo.

H) Display SLEEP

Se visualiza durante el funcionamiento en modo SLEEP. Pulse el botón SLEEP para anular la función.

I) Display FOLLOW ME

A pesar de visualizarse en el display del control remoto, este botón no activa la función correspondiente, dado que la misma no está disponible en este modelo.

Nota: Todos los displays del control remoto se ilustran exclusivamente con fines explicativos.

F) Visor velocidade do ventilador

Visualiza a velocidade do ventilador programada AUTO e podem ser indicados três níveis de velocidade "" (LOW) "" (MED) "" (HIGH) É visualizado AUTO quando a modalidade operativa for AUTO ou DRY.

G) Visor Lock

É visualizado premindo o botão LOCK.

Premir novamente o botão LOCK para anular o bloqueio.

H) Visor Sleep

É visualizado durante o funcionamento na modalidade SLEEP.

Premir o botão SLEEP para anular a função.

I) Visor FOLLOW ME

Apesar de estar visualizado no visor do telecomando, não activa a respectiva função dado que esta não está disponível para este modelo.

***Nota:** São ilustrados todos os visores do telecomando apenas para uma maior clareza.*

F) Display snelheid ventilator

Toont de snelheid van de ventilator die op AUTO ingesteld is. Er kunnen drie snelheidsniveaus getoond worden "" (LOW) "" (MED) "" (HIGH). Er wordt AUTO getoond wanneer de werkwijze AUTO of DRY is.

G) Display Lock

Wordt weergegeven door op de knop LOCK te drukken.

Druk opnieuw op LOCK om de blokkering te annuleren.

H) Display Sleep

Wordt weergegeven tijdens de werking in de werkwijze sleep.

Druk op de knop SLEEP om de functie te annuleren.

I) Display FOLLOW ME

Ondanks het feit dat het display van de afstandsbediening de functie weergeeft, wordt deze niet geactiveerd aangezien deze functie niet voor dit model beschikbaar is.

Nota: alle displays van de afstandsbediening worden alleen voor meer duidelijkheid getoond.

F) Display ταχύτητας ανεμιστήρα

Προβάλλει την ταχύτητα του ανεμιστήρα που έχει καθοριστεί στο AUTO και μπορούν να εμφανιστούν τρία επίπεδα ταχύτητας “ ” (LOW) “ ” (MED) “ ” (HIGH). Προβάλλεται AUTO όταν ο τρόπος λειτουργίας είναι AUTO ή DRY.

G) Display Lock

Προβάλλεται πατώντας το κουμπί LOCK.

Πατήστε και πάλι το κουμπί LOCK για να ακυρώσετε την εμπλοκή.

H) Display Sleep

Προβάλλεται κατά τη διάρκεια της λειτουργίας sleep.

Πατήστε το κουμπί SLEEP για να ακυρώσετε τη λειτουργία.

I) Display FOLLOW ME

Παρόλο που προβάλλεται στο display δεν ενεργοποιεί τη σχετική λειτουργία καθώς δεν είναι διαθέσιμη σ’ αυτό το μοντέλο.

***Σημείωση:** Όλα τα display του τηλεχειριστηρίου απεικονίζονται μόνο για μεγαλύτερη σαφήνεια.*

Klima Shop! ® BY SPENGLER Zu Ihrem Vorteil. Für unsere Umwelt!

3.4.2

Funzioni del telecomando (fig. 38-39-40)

1 - PULSANTE SELEZIONE MODALITA':
Ogni volta che viene premuto questo pulsante, viene selezionata una modalità in sequenza, da AUTO COOL DRY, HEAT, FAN, e quindi si ritorna ad AUTO.

NOTA: COOL solamente per i modelli che non hanno la funzione HEAT.

2 - PULSANTE ON/OFF:
Premere questo pulsante per avviare il funzionamento, premere nuovamente questo pulsante per arrestare il funzionamento.

3 - PULSANTE SWING:
Premere questo pulsante per azionare il funzionamento delle feritoie. Premere nuovamente per arrestare il funzionamento.

4 - PULSANTE TEMP/TIME:
Premere questo pulsante ▲ per aumentare la temperatura interna impostata, oppure per regolare il TIMER in senso orario. Premere il pulsante ▼ per diminuire la temperatura interna impostata, oppure per regolare il TIMER in senso antiorario.

5 - PULSANTE FAN:
Utilizzato per selezionare la velocità del ventilatore, ha quattro livelli - AUTO, LOW, MED, o HIGH. Ogni volta che viene premuto questo pulsante, la velocità del ventilatore cambia.

6 - PULSANTE DIRECT:
Premere questo pulsante per cambiare l'angolo di oscillazione delle feritoie. L'angolo di oscillazione delle feritoie cambia di 6 gradi ogni volta che viene premuto il pulsante. Se la feritoia oscilla ad un'angolazione che può avere ripercussioni sul riscaldamento e raffreddamento del condizionatore d'aria, la direzione di oscillazione cambierà automaticamente. Quando si preme questo pulsante, non viene visualizzato nessun simbolo sul display.

Features of remote control (fig. 38-39-40)

1 - MODE SELECT BUTTON:
Each time you push the button, a mode is selected in a sequence that goes from AUTO COOL DRY, HEAT, FAN, and back to AUTO.

NOTE: *COOL only model has no HEAT feature.*

2 - ON/OFF Button:
Push this button to start operation, push the button again to stop operation.

3 - SWING Button:
Push this button, the louver would swing up and down automatically. Push again to stop it.

4 - TEMP/TIME Button :
Push the ▲ button to increase the indoor temperature setting or to adjust the TIMER in a clockwise direction. Push the ▼ button to decrease the indoor temperature setting or to adjust the TIMER in a counter-clockwise direction.

5 - FAN Button:
Used to select the Fan Speed in four steps- AUTO, LOW, MED, or HIGH. Each time the button is pressed, the fan speed mode is shifted.

6 - DIRECT Button:
Press this button to change the swing angle of the louver. The swing angle of the louver is 6 for each press. When the louver swing at a certain angle which would affect the cooling and heating effect of the air conditioner, it would automatically change the swing direction. No symbol will appear in the display area when press this button.

Fonctions de la télécommande (fig. 38-39-40)

1 - BOUTON DE SELECTION MODE:
Chaque fois que l'on enfonce ce bouton, un mode est sélectionné en séquence, à partir d'AUTO COOL DRY, HEAT, FAN, puis l'on revient à AUTO.

NOTE: COOL uniquement pour les modèles qui n'ont pas la fonction HEAT.

2 - BOUTON ON/OFF:
Appuyer sur ce bouton pour lancer le fonctionnement. Appuyer de nouveau sur ce bouton pour arrêter le fonctionnement

3 - BOUTON SWING:
Appuyer sur ce bouton pour activer le fonctionnement des volets. Appuyer de nouveau pour en arrêter le fonctionnement.

4 - BOUTON TEMP/TIME:
Appuyer sur ce bouton ▲ pour augmenter la température interne programmée, ou bien pour régler le TIMER dans le sens des aiguilles d'une montre. Appuyer sur ce bouton ▼ pour diminuer la température interne programmée, ou bien pour régler le TIMER dans le sens inverse de celui des aiguilles d'une montre.

5 - BOUTON FAN:
Utilisé pour sélectionner la vitesse du ventilateur, il a quatre niveaux - AUTO, LOW, MED, ou HIGH. Chaque fois que ce bouton est enfoncé, la vitesse du ventilateur change.

6 - BOUTON DIRECT:
Appuyer sur ce bouton pour modifier l'angle d'oscillation des volets. L'angle d'oscillation des volets change de 6 degrés chaque fois que l'on enfonce le bouton. Si le volet oscille selon un angle qui peut avoir des répercutions sur le chauffage et le refroidissement du climatiseur, la direction d'oscillation change automatiquement. Quand l'on enfonce ce bouton, aucun symbole n'est affiché sur l'afficheur.

Funktionen der Fernbedienung (Abb. 38-39-40)

1 - TASTER BETRIEBSARTWAHL
Bei jedem Drücken dieses Tasters wird in Folge ein Betriebsmodus aus AUTO COOL DRY, HEAT, FAN gewählt, anschließend erfolgt die Rückkehr zu AUTO.

HINWEIS: *COOL nur bei den Modellen ohne Funktion HEAT.*

2 - TASTER ON/OFF:
Drücken Sie diesen Taster zum Betriebsstart der Einheit. Drücken Sie den Taster erneut, um den Betrieb der Einheit zu stoppen.

3 - TASTER SWING:
Drücken Sie diesen Taster zum Betriebsstart der Belüftungsschlitze. Drücken Sie den Taster erneut, um den Betrieb zu stoppen.

4 - TASTER TEMP/TIME:
Drücken Sie diesen Taster zum Erhöhen der eingestellten ▲ Innentemperatur oder, um den TIMER im Uhrzeigersinn zu regeln. Drücken Sie diesen Taster zum Erniedrigen der eingestellten ▼ Innentemperatur oder, um den TIMER im Gegenuhrzeigersinn zu regeln.

5 - TASTER FAN:
Verwendet zur Wahl der Ventilatorgeschwindigkeit, hat vier Levels - AUTO, LOW, MED, oder HIGH. Bei jedem Drücken dieses Tasters ändert sich die Ventilatorgeschwindigkeit.

6 - TASTER DIRECT:
Drücken Sie diesen Taster zur Änderung des Schwingungswinkels der Belüftungsschlitze. Der Schwingungswinkel der Belüftungsschlitze ändert sich bei jedem Drücken des Tasters um 6 Grad. Sollten die Belüftungsschlitze in einem Winkel schwingen, der Heizung oder Kühlung der Klimaanlage beeinflussen kann, ändert sich die Schwingungsrichtung automatisch. Beim Drücken dieses Tasters erscheint kein Symbol auf dem Display.

Klima Shop BY SPENGLER ® Zu Ihrem Vorteil! Für unsere Umwelt!

38

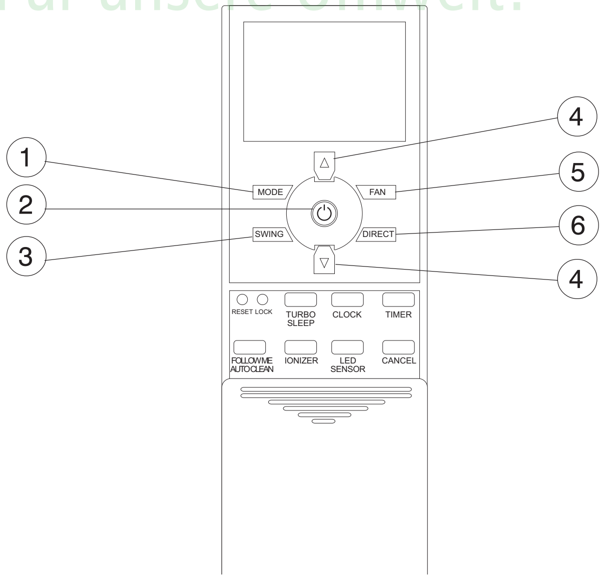

3.4.2

E

Funciones del control remoto (fig. 38-39-40)

1 - BOTÓN DE SELECCIÓN MODO:
Cada vez que se pulsa este botón se selecciona un modo en la siguiente secuencia: AUTO - COOL - DRY - HEAT - FAN y AUTO.

NOTA: El modo COOL solamente en los modelos que no tienen función HEAT.

2 - BOTÓN ON/OFF:
Pulse este botón para poner el aparato en funcionamiento.
Pulse nuevamente para interrumpir el funcionamiento.

3 - BOTÓN SWING:
Pulse este botón para activar el funcionamiento de las ranuras. Pulse nuevamente para interrumpir el funcionamiento.

4 - BOTÓN TEMP/TIME:
Pulse este botón ▲ hacia la derecha para aumentar la temperatura interior o para regular el temporizador. Pulse el botón ▼ hacia la izquierda para disminuir la temperatura interior o para regular el temporizador.

5 - BOTÓN FAN:
Permite seleccionar la velocidad del ventilador y tiene cuatro niveles: AUTO, LOW, MED y HIGH. Cada vez que se pulsa este botón, la velocidad del ventilador cambia.

6 - BOTÓN DIRECT:
Pulse este botón para cambiar el ángulo de oscilación de las ranuras. El ángulo de oscilación de las ranuras cambia 6 grados cada vez que se pulsa el botón. Si la ranura oscila hasta alcanzar un ángulo que puede afectar el funcionamiento del acondicionador de aire, la dirección de oscilación cambia automáticamente. Cuando se pulsa este botón, no se visualiza ningún símbolo en el display.

P

Funções do telecomando (fig. 38-39-40)

1 - BOTÃO DE SELECÇÃO DA MODALIDADE:
Sempre que se prime este botão, selecciona-se uma modalidade em sequência, de AUTO COOL DRY, HEAT, FAN, e depois regressa-se a AUTO.

NOTA: *COOL somente nos modelos que não têm a função HEAT.*

2 - BOTÃO ON/OFF:
Premir este botão para iniciar o funcionamento,premir novamente este botão para interromper o funcionamento.

3 - BOTÃO SWING:
Premir este botão para accionar o funcionamento das palhetas. Premir novamente para interromper o funcionamento.

4 - BOTÃO TEMP/TIME:
Premir este botão ▲ para aumentar a temperatura interna programada, ou para regular o TEMPORIZADOR no sentido dos ponteiros do relógio. Premir o botão ▼ para diminuir a temperatura interna programada, ou para regular o TEMPORIZADOR no sentido inverso aos ponteiros do relógio.

5 - BOTÃO FAN:
Utilizado para seleccionar a velocidade do ventilador, tem quatro níveis - AUTO, LOW, MED, ou HIGH. Cada vez que é premido este botão, altera-se a velocidade do ventilador.

6 - BOTÃO DIRECT:
Premir este botão para modificar o ângulo de oscilação das palhetas. O ângulo de oscilação das palhetas roda 6 graus cada vez que se prime o botão. Se a palheta oscilar para um ângulo que possa ter implicações no aquecimento e no arrefecimento do aparelho de ar condicionado, a direcção de oscilação mudará automaticamente. Quando se prime este botão, não aparece nenhum símbolo no visor.

NL

Functies van de afstandsbediening (afb. 38-39-40)

1 - KNOP SELECTIE WERKWIJZE:
Telkens wanneer op deze knop gedrukt wordt, wordt in sequentie een werkwijze geselecteerd uit AUTO COOL DRY, HEAT, FAN, en opnieuw AUTO.

NOTA: COOL alleen voor de modellen die geen HEAT functie hebben.

2 - KNOP ON/OFF:
Druk op deze knop om de werking te starten.
Druk opnieuw op deze knop om de werking te stoppen.

3 - KNOP SWING:
Druk op deze knop om de werking van de openingen te activeren. Opnieuw op de knop drukken om de werking te stoppen.

4 - KNOP TEMP/TIME:
Druk op deze knop ▲ om de ingestelde binnentemperatuur te verhogen of om de TIMER kloksgewijs in te stellen. Druk op de knop ▼ om de ingestelde binnentemperatuur te verlagen of om de timer tegen de wijzers van de klok in in te stellen.

5 - KNOP FAN:
Gebruikt voor de selectie van de snelheid van de ventilator, met vier niveaus - AUTO, LOW, MED, of HIGH. Telkens wanneer op deze knop gedrukt wordt, wordt de snelheid van de ventilator gewijzigd.

6 - KNOP DIRECT:
Druk op deze knop om de oscillatiehoek van de openingen te veranderen. De oscillatiehoek van de openingen verandert 6 graden telkens wanneer op de knop gedrukt wordt. Indien de opening oscilleert bij een hoek die gevolgen heeft voor de verwarming en de koeling van de airconditioner, zal de richting van de oscillatie automatisch veranderen. Wanneer op deze knop gedrukt wordt, wordt geen enkel symbool op het display weergegeven.

GR

Λειτουργίες του τηλεχειριστηρίου (εικ. 38-39-40)

1 – ΚΟΥΜΠΙ ΕΠΙΛΟΓΗΣ ΤΡΟΠΟΥ ΛΕΙΤΟΥΡΓΙΑΣ:
Κάθε φορά που πατάτε το κουμπί αυτό, επιλέγεται διαδοχικά ένας τρόπος λειτουργίας, από AUTO COOL DRY, HEAT, FAN, και στη συνέχεια επιστρέφετε στο AUTO.

ΣΗΜΕΙΩΣΗ: COOL μόνο για τα μοντέλα που δεν έχουν τη λειτουργία HEAT.

2 – PULSANTE ON/OFF:
Πατήστε το κουμπί αυτό για να θέσετε σε εκκίνηση τη λειτουργία. Πατήστε και πάλι το κουμπί αυτό για να σταματήσετε τη λειτουργία.

3 – ΚΟΥΜΠΙ SWING:
Πατήστε το πλήκτρο αυτό για να ενεργοποιήσετε τη λειτουργία των περσίδων. Πατήστε και πάλι για να σταματήσετε τη λειτουργία.

4 – ΠΛΗΚΤΡΟ TEMP/TIME:
Πατήστε το πλήκτρο ▲ αυτό για να αυξήσετε την εσωτερική θερμοκρασία που έχει καθοριστεί, ή για να ρυθμίσετε το TIMER δεξιόστροφα. Πατήστε το πλήκτρο ▼ αυτό για να μειώσετε την εσωτερική θερμοκρασία που έχει καθοριστεί, ή για να ρυθμίσετε το TIMER αριστερόστροφα.

5 – ΠΛΗΚΤΡΟ FAN:
Χρησιμοποιείται για να επιλέξετε την ταχύτητα του ανεμιστήρα και έχει τέσσερα επίπεδα - AUTO, LOW, MED, ή HIGH. Κάθε φορά που πατάτε το πλήκτρο αυτό, η ταχύτητα του ανεμιστήρα αλλάζει.

6 – ΠΛΗΚΤΡΟ DIRECT:
Πατήστε το πλήκτρο αυτό για να αλλάξετε τη γωνία ταλάντωσης των περσίδων. Η γωνία ταλάντωσης των περσίδων αλλάζει κατά 6 μοίρες κάθε φορά που πατάτε το πλήκτρο. Εάν η περσίδα ταλαντεύεται σε μία γωνία που μπορεί να έχει επίδραση στη θέρμανση και στην ψύξη του κλιματιστικού, η κατεύθυνση ταλάντωσης θα αλλάξει αυτόματα. Όταν πατάτε το πλήκτρο αυτό, δεν προβάλλεται κανένα σύμβολο στο display.

7 - PULSANTE RESET:
Quando si preme il pulsante incassato RESET, tutte le impostazioni saranno cancellate ed il telecomando verrà riportato alle impostazioni iniziali.

8 - PULSANTE LOCK:
Quando si preme il pulsante LOCK, tutte le impostazioni presenti vengono bloccate ed il telecomando non accetta nessuna operazione tranne quella di LOCK. Premere nuovamente per annullare la modalità LOCK.

9 - PULSANTE FOLLOW ME/AUTO CLEAN:
Nonostante sia visualizzato sul display non attiva la relativa funzione poichè non è disponibile per questo modello.

10 - PULSANTE CLOCK:
Da utilizzare per impostare l'ora (24 ore).

11 - PULSANTE TIMER:
Questo pulsante viene utilizzato per impostare l'orario di ON (accensione) e l'orario di OFF (spegnimento).

12 - PULSANTE TURBO/SLEEP:
- Premere questo pulsante per meno di 2 secondi per avviare la funzione TURBO. Se si tiene premuto questo pulsante per più di 2 secondi si attiva la funzione SLEEP.
- Premere questo pulsante per accedere alla modalità SLEEP. Premerlo nuovamente per annullarla. Questa funzione può essere attivata solamente nella modalità COOL, HEAT e AUTO e manterrà la temperatura il più confortevole possibile.

7 - RESET BUTTON:
When you press the recessed RESET button, all current settings are cancelled and the control will return to the initial settings.

8 - LOCK Button:
When you press the LOCK button, all current settings are locked in and the remote controller does not accept any operation except that of the LOCK. Press again to cancel the LOCK mode.

9 - FOLLOW ME/AUTO CLEAN Button:
Although it is shown on the display of the remote control it does not activate the relative function because it is not available for this model.

10 - CLOCK Button:
Use to set the time(24hrs).

11 - TIMER BUTTON:
This button is used to preset the time ON (start to operate) and the time OFF (turn off the operation).

12 - TURBO/SLEEP Button:
- *Press this button less than 2nds will initiate TURBO function. And if keep pressing this button more than 2nds,the SLEEP function is initiated.*
- *Press this button to go into the SLEEP operation mode. Press it again to cancel. This function is only can be used on COOL, HEAT and AUTO mode and maintain the most comfortable temperature for you.*

7 - BOUTON RESET:
Quand l'on appuie sur le bouton encastré RESET, tous les réglages sont effacés et la télécommande est ramenée à ses réglages initiaux.

8 - BOUTON LOCK:
Quand l'on appuie sur le bouton LOCK, tous les réglages présents sont bloqués et la télécommande n'accepte aucune opération sauf celle de LOCK. Appuyer de nouveau pour annuler le mode LOCK.

9 - BOUTON FOLLOW ME/AUTO CLEAN:
Bien qu'il soit affiché sur l'afficheur, il n'active pas la fonction correspondante car cette dernière n'est pas disponible sur ce modèle.

10 - BOUTON CLOCK:
A utiliser pour régler l'heure (24 heures).

11 - BOUTON TIMER:
Ce bouton est utilisé pour programmer l'heure ON (allumage) et l'heure OFF (extinction).

12 - BOUTON TURBO/SLEEP:
- Appuyer sur ce bouton pendant moins de 2 secondes pour lancer la fonction TURBO. Si l'on tient ce bouton enfoncé pendant plus de 2 secondes, la fonction SLEEP s'active.
- Appuyer sur ce bouton pour accéder au mode SLEEP. Appuyer de nouveau pour l'annuler. Cette fonction ne peut être activée qu'en mode COOL, HEAT et AUTO, et elle maintiendra la température la plus confortable possible.

7 - TASTER RESET:
Beim Drücken des eingelassenen Tasters RESET werden alle Einstellungen gelöscht, und die Fernbedienung wird auf die Ausgangseinstellungen zurückgesetzt.

8 - TASTER LOCK:
Beim Drücken des Tasters LOCK werden alle vorhandenen Einstellungen blockiert, und die Fernbedienung akzeptiert keine Eingabe mehr außer LOCK. Drücken Sie den Taster erneut zum Abschalten der Modalität LOCK

9 - TASTER FOLLOW ME/AUTO CLEAN:
Trotz der Anzeige auf dem Display wird die entsprechende Funktion nicht aktiviert, da letztere für dieses Modell nicht zur Verfügung steht.

10 - TASTER CLOCK:
Zur Einstellung der Uhrzeit (24 Stunden).

11 - TASTER TIMER:
Dieser Taster wird verwendet zur Einstellung der Uhrzeit ON (Einschalten) und der Uhrzeit OFF (Ausschalten).

12 - TASTER TURBO/SLEEP:
- *Drücken Sie diesen Taster für mindestens 2 Sekunden, um die Funktion TURBO. zu starten. Beim Gedrückthalten dieses Tasters für mehr als 2 Sekunden wird die Funktion SLEEP aktiviert.*
- *Drücken Sie diesen Taster für den Einstieg in die Betriebsart SLEEP Drücken Sie den Taster erneut zum Abschalten der Funktion. Diese Funktion kann nur in den Betriebsarten COOL, HEAT und AUTO aktiviert werden und erhält eine möglichst komfortable Temperatur.*

Klima Shop® BY SPENGLER
Zu Ihrem Vorteil.
Für unsere Umwelt!

39

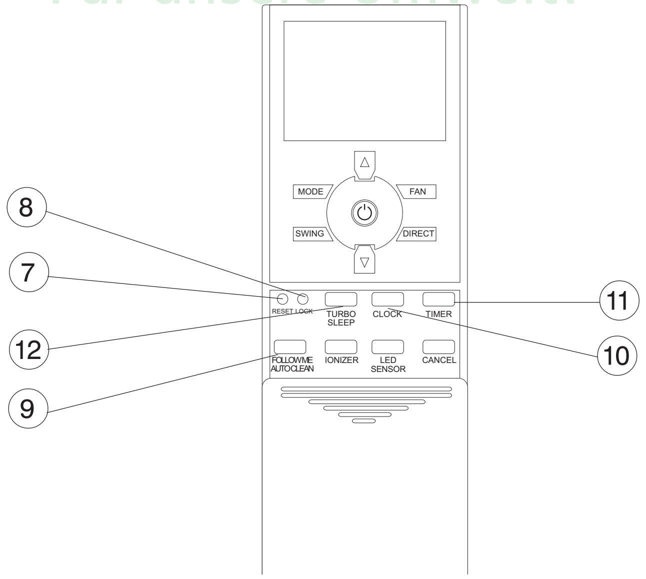

E

7 - BOTÓN RESET:
Cuando se pulsa el botón empotrado RESET, se cancelan todas las regulaciones y el control remoto vuelve a las regulaciones iniciales.

8 - BOTÓN LOCK:
Cuando se pulsa el botón LOCK, se bloquean todas las regulaciones presentes y el control remoto no acepta ninguna operación excepto la de LOCK. Pulse nuevamente el botón para anular el modo LOCK.

9 - BOTÓN FOLLOW ME/AUTO CLEAN:
A pesar de visualizarse en el display, este botón no activa la función correspondiente, dado la misma no está disponible en este modelo.

10 - BOTÓN CLOCK:
Se utiliza para regular la hora (formato 24 horas).

11 - BOTÓN TIMER:
Este botón se utiliza para regular el horario de encendido (ON) y el horario de apagado (OFF).

12 - BOTÓN TURBO/SLEEP:
- Pulse este botón durante menos de 2 segundos para activar la función TURBO. Si se mantiene pulsado este botón durante más de 2 segundos, se activa la función SLEEP.
- Pulse este botón para acceder al modo SLEEP. Púlselo nuevamente para anularlo. Esta función puede ser activada solamente en los modos COOL, HEAT y AUTO, y mantiene la temperatura más confortable posible.

P

7 - BOTÃO RESET:
Quando se prime o botão embutido RESET, serão apagadas todas as programações e o telecomando voltará ás programações iniciais.

8 - BOTÃO LOCK:
Quando se prime o botão LOCK, serão bloqueadas todas as programações presentes e o telecomando não aceita nenhuma operação excepto a de LOCK. Premir novamente para anular a modalidade LOCK.

9 - BOTÃO FOLLOW ME/AUTO CLEAN:
Apesar de estar visualizado no visor do telecomando, não activa a respectiva função dado que esta não está disponível para este modelo.

10 - BOTÃO CLOCK:
A utilizar para regular as horas (24 horas).

11 - BOTÃO TIMER:
Este botão é utilizado para programar a hora de ON (acendimento) e a hora de OFF (apagamento).

12 - BOTÃO TURBO/SLEEP:
- *Premir este botão por menos de 2 segundos para accionar a função TURBO. Se se mantiver este botão premido por mais de 2 segundos activa-se a função SLEEP.*
- *Premir este botão para o acesso à modalidade SLEEP. Premi-lo novamente para a anular. Esta função só pode ser activada na modalidade COOL, HEAT e AUTO e manterá a temperatura o mais confortável possível.*

NL

7 - KNOP RESET:
Wanneer op de verzonken RESET-knop gedrukt wordt, zullen alle instellingen gewist worden en zal de afstandsbediening op de begininstellingen gezet worden.

8 - KNOP LOCK:
Wanneer op de knop LOCK gedrukt wordt, worden alle aanwezige instellingen geblokkeerd en accepteert de afstandsbediening geen enkele handeling behalve die van LOCK. Druk opnieuw op de knop om de werkwijze LOCK te annuleren.

9 - KNOP FOLLOW ME/AUTO CLEAN:
Ondanks het feit dat het display van de afstandsbediening de functie weergeeft, wordt deze niet geactiveerd aangezien deze functie niet voor dit model beschikbaar is.

10 - KNOP CLOCK:
Gebruik deze knop om de tijd (24 uur) in te stellen.

11 - KNOP TIMER:
Deze knop wordt gebruikt om het tijdstip van ON (inschakeling) en het tijdstip van OFF (uitschakeling) in te stellen.

12 - KNOP TURBO/SLEEP:
- Door korter dan 2 seconden op deze knop te drukken, wordt de TURBO functie gestart. Wordt langer dan 2 seconden op de knop gedrukt, dan wordt de SLEEP-functie geactiveerd.
- Druk op deze knop om naar de werkwijze SLEEP te gaan. Druk opnieuw op de knop om de werkwijze te annuleren. Deze functie kan alleen geactiveerd worden in de werkwijze COOL, HEAT en AUTO. De temperatuur zal gehandhaafd worden op een zo comfortabel mogelijk niveau.

GR

7 – ΠΛΗΚΤΡΟ RESET:
Όταν πατάτε το χωνευτό πλήκτρο RESET, όλοι οι καθορισμοί θα ακυρωθούν και το τηλεχειριστήριο θα επανέλθει στις αρχικές ρυθμίσεις.

8 – ΠΛΗΚΤΡΟ LOCK:
Όταν πατάτε το πλήκτρο LOCK, όλοι οι καθορισμοί που υπάρχουν μπλοκάρονται και το τηλεχειριστήριο δεν δέχεται καμία επέμβαση εκτός από το LOCK. Πατήστε και πάλι για να ακυρώσετε τη λειτουργία LOCK.

9 – ΠΛΗΚΤΡΟ FOLLOW ME/AUTO CLEAN:
Παρόλο που προβάλλεται στο display δεν ενεργοποιεί τη σχετική λειτουργία καθώς δεν είναι διαθέσιμη σ' αυτό το μοντέλο.

10 – ΠΛΗΚΤΡΟ CLOCK:
Χρησιμοποιείται για τον καθορισμό της ώρας (24 ώρες).

11 - ΠΛΗΚΤΡΟ TIMER:
Το πλήκτρο αυτό χρησιμοποιείται για τον καθορισμό του ωραρίου ON (άναμμα) και του ωραρίου OFF (σβήσιμο).

12 – ΠΛΗΚΤΡΟ TURBO/SLEEP:
- *Πατήστε το πλήκτρο αυτό για λιγότερο από 2 δευτερόλεπτα για να ξεκινήσετε τη λειτουργία TURBO. Εάν κρατήσετε πατημένο το πλήκτρο αυτό για περισσότερο από 2 δευτερόλεπτα ενεργοποιείται η λειτουργία SLEEP.*
- *Πατήστε το πλήκτρο αυτό για να έχετε πρόσβαση στη λειτουργία SLEEP. Πατήστε το και πάλι για να την ακυρώσετε. Η λειτουργία αυτή μπορεί να ενεργοποιηθεί μόνο στη λειτουργία COOL, HEAT και AUTO και θα διατηρήσει τη θερμοκρασία όσο το δυνατόν πιο άνετη.*

klima shop® BY SPENGLER
Zu Ihrem Vorteil.
Für unsere Umwelt!

I

NOTA: Quando l'unità è in funzione nella modalità SLEEP, questa sarà annullata se vengono premuti i pulsanti MODE, FAN SPEED e ON/OFF.

- Nella modalità TURBO, il motore del ventilatore funzionerà a velocità molto elevata in modo da raggiungere la temperatura impostata nei tempi più brevi.
- Il funzionamento nella modalità sleep è di 7 ore. Dopo 7 ore, l'apparecchiatura esce da questa modalità e si spegne.
- Se si usa la funzione di accensione con il timer nella modalità sleep, la funzione sleep si arresterà e riprenderà solamente all'orario di accensione.
- Se si usa la funzione di spegnimento con il timer nella modalità sleep (oppure la funzione sleep nella modalità timer off), se l'orario del timer è inferiore alle 7 ore, la funzione sleep verrà annullata una volta raggiunto l'orario impostato. Se l'orario del timer è superiore alle 7 ore, l'apparecchiatura si arresterà solamente una volta raggiunto l'orario di spegnimento impostato nella modalità sleep.

13 - PULSANTE CANCEL:
Premere questo pulsante per annullare le impostazioni di TIMER ON/OFF.

14 - PULSANTE LED/SENSOR:
Nonostante sia visualizzato sul display non attiva la relativa funzione poichè non è disponibile per questo modello.

15- PULSANTE IONIZER:
Nonostante sia visualizzato sul display non attiva la relativa funzione poichè non è disponibile per questo modello.

GB

NOTE: *While the unit is running under SLEEP operation mode, it would be cancelled if you press the MODE, FAN SPEED and ON/OFF buttons.*

- *Under TURBO Mode, the fan motor will operate at super high fan speed and the set temperature will reach in the shortest time.*
- *Operation time in sleep mode is 7 hours. After 7 hours the machine quits this mode and turns off.*
- *If user uses timer on function in sleep mode, sleep function will pause and not resume until reaches the setting on time.*
- *When user uses timer off function in sleep mode(or sleep function in timer off mode), if the timing time is less than 7 hours, sleep function will be cancelled when reaching the setting time. If the timing time is more than 7 hours, the machine will not stop until reaches the setting off time in sleep mode.*

13 - CANCEL BUTTON:
Push this button to cancel the TIMER ON/OFF settings.

14 - LED/SENSOR BUTTON:
Although it is shown on the display of the remote control it does not activate the relative function because it is not available for this model.

15- IONIZER BUTTON:
Although it is shown on the display of the remote control it does not activate the relative function because it is not available for this model.

F

NOTE: Quand l'appareil est en fonction en mode SLEEP, ce mode est annulé si l'on enfonce les boutons MODE, FAN SPEED et ON/OFF.

- En mode TURBO, le moteur du ventilateur fonctionnera à une vitesse très élevée de façon à atteindre la température programmée dans le temps le plus court possible.
- Le fonctionnement en mode Sleep est de 7 heures. Au bout de 7 heures, l'appareil quitte ce mode et s'éteint.
- Si l'on utilise la fonction d'allumage avec le temporisateur en mode Sleep, la fonction Sleep s'arrêt et ne reprend qu'à l'heure d'allumage.
- Si l'on utilise la fonction d'extinction alors que le temporisateur est en mode Sleep (ou bien la fonction Sleep en mode timer off), si le temps du temporisateur est inférieure à 7 heures, la fonction Sleep est annulée une fois atteinte l'heure programmée. Si le temps du temporisateur est supérieur à 7 heures, l'appareil s'arrête uniquement une fois atteinte l'heure d'extinction paramétrée en mode Sleep.

13 - BOUTON CANCEL:
Appuyer sur ce bouton pour annuler les réglages de TIMER ON/OFF.

14 - BOUTON LED/SENSOR:
Bien qu'il soit affiché sur l'afficheur, il n'active pas la fonction correspondante car cette dernière n'est pas disponible sur ce modèle.

15 - BOUTON IONIZER:
Bien qu'il soit affiché sur l'afficheur, il n'active pas la fonction correspondante car cette dernière n'est pas disponible sur ce modèle.

D

HINWEIS: *Wenn die Einheit in der Betriebsart SLEEP läuft, wird diese beim Drücken der Taster MODE, FAN SPEED und ON/OFF annulliert.*

- *In der Betriebsart TURBO läuft der Ventilatormotor bei einer sehr hohen Drehzahl, sodass die eingestellte Temperatur in sehr kurzen Zeiten erreicht werden kann.*
- *Der Betrieb in der Modalität Sleep läuft 7 Stunden. Nach 7 Stunden verlässt das Gerät diese Betriebsart und schaltet ab.*
- *Bei Verwendung der Einschaltfunktion mit Timer in der Betriebsart Sleep schaltet sich die Funktion Sleep ab und erst zum Einschaltzeitpunkt wieder ein.*
- *Bei Verwendung der Ausschaltfunktion mit Timer in der Betriebsart Sleep (oder der Sleep-Funktion in der Betriebsart Timer OFF), wenn die Timer-Zeit unter 7 Stunden liegt, wird die Sleep-Funktion nach Erreichen der eingestellten Uhrzeit annulliert. Wenn die Timer-Zeit länger als 7 Stunden ist, stoppt das Gerät erst nach der in der Sleep-Modalität eingestellten Ausschalt-Uhrzeit.*

13 - TASTER CANCEL:
Drücken Sie diesen Taster zur Annullierung der Einstellungen von TIMER ON/OFF.

14 - TASTER LED/SENSOR:
Trotz der Anzeige auf dem Display wird die entsprechende Funktion nicht aktiviert, da letztere für dieses Modell nicht zur Verfügung steht.

15- TASTER IONIZER:
Trotz der Anzeige auf dem Display wird die entsprechende Funktion nicht aktiviert, da letztere für dieses Modell nicht zur Verfügung steht.

Klima shop! BY SPENCER
Zu Ihrem Vorteil.
Für unsere Umwelt!

40

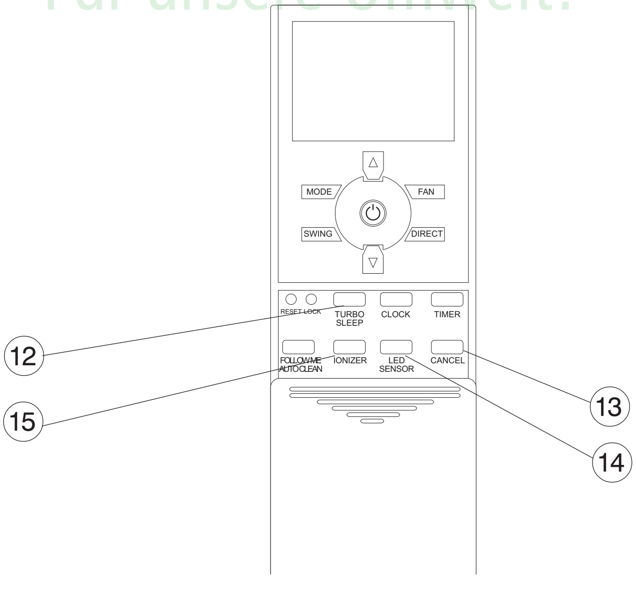

NOTA: Cuando la unidad está en funcionamiento en modo SLEEP, éste se anula si se pulsan los botones MODE, FAN SPEED u ON/OFF.

- En el modo TURBO, el motor del ventilador funciona a velocidad muy elevada para alcanzar la temperatura regulada en el tiempo más breve posible.
- El funcionamiento en modo SLEEP tiene una duración máxima de 7 horas. Después de 7 horas, el aparato sale de este modo de funcionamiento y se apaga.
- Si se usa la función de encendido con temporizador durante el funcionamiento en modo SLEEP, la función SLEEP se interrumpe y se reanuda al horario de encendido previsto.
- Si se usa la función de apagado con temporizador durante el funcionamiento en modo SLEEP (o la función SLEEP está en modo TIMER OFF) y el horario del temporizador es inferior a 7 horas, la función SLEEP se anula al alcanzar el horario regulado. Si el horario del temporizador es superior a 7 horas, el aparato se detiene solamente una vez alcanzado el horario de apagado regulado en el modo SLEEP.

13 - BOTÓN CANCEL:
Pulse este botón para anular las regulaciones de TIMER ON/OFF.

14 - BOTÓN LED/SENSOR:
A pesar de visualizarse en el display, este botón no activa la función correspondiente, dado que la misma no está disponible en este modelo.

15- BOTÓN IONIZER:
A pesar de visualizarse en el display, este botón no activa la función correspondiente, dado que la misma no está disponible en este modelo.

NOTA: *Quando a unidade está a funcionar na modalidade SLEEP, esta será anulada se forem premidos os botões MODE, FAN SPEED e ON/OFF.*

- *Na modalidade TURBO, o motor do ventilador funcionará a uma velocidade muito elevada de modo a alcançar o mais rapidamente possível a temperatura programada.*
- *O funcionamento na modalidade sleep dura 7 horas. Após 7 horas, o aparelho sai desta modalidade e apaga-se.*
- *Se se usa a função de acendimento com o temporizador na modalidade sleep, a função sleep interrompe-se e só recomeçará à hora de acendimento.*
- *Se se usa a função de apagamento com o temporizador na modalidade sleep (ou a função sleep na modalidade temporizador off), se a hora do temporizador for inferior às 7 horas, a função sleep será anulada assim que for alcançada a hora programada. Se a hora do temporizador for superior às 7 horas, o aparelho só se apagará quando se alcançar a hora de apagamento programada na modalidade sleep.*

13 - BOTÃO CANCEL:
Premir este botão para anular as programações do TIMER ON/OFF.

14 - BOTÃO LED/SENSOR:
Apesar de estar visualizado no visor do telecomando, não activa a respectiva função dado que esta não está disponível para este modelo.

15- BOTÃO IONIZER:
Apesar de estar visualizado no visor do telecomando, não activa a respectiva função dado que esta não está disponível para este modelo.

NOTA: Wanneer de unit werkzaam is in SLEEP, zal deze werkwijze geannuleerd worden indien op de knoppen MODE, FAN SPEED en ON/OFF gedrukt wordt.

- In de werkwijze TURBO zal de motor van de ventilator alleen werken bij zeer hoge snelheid zodat de ingestelde temperatuur zo snel mogelijk bereikt wordt.
- De werking in de werkwijze "sleep" duurt 7 uur. Na 7 uur verlaat de apparatuur deze werkwijze en wordt uitgeschakeld.
- Indien de functie van inschakeling met timer in de werkwijze "sleep" gebruikt wordt, zal de "sleep"-functie stoppen en pas hervat worden op het tijdstip van inschakeling.
- Indien de functie van uitschakeling met timer in de werkwijze "sleep" gebruikt wordt, (of de "sleep"-functie in de werkwijze timer off), en de tijd van de timer bedraagt minder dan 7 uur, zal de "sleep"-functie geannuleerd worden wanneer het ingestelde tijdstip bereikt wordt. Indien de tijd van de timer langer is dan 7 uur, zal de apparatuur pas stoppen wanneer de ingestelde tijd van uitschakeling in de "sleep"-werkwijze bereikt wordt.

13 - KNOP CANCEL:
Druk op deze knop om de instellingen van TIMER ON/OFF te annuleren.

14 - KNOP LED/SENSOR:
Ondanks het feit dat het display van de afstandsbediening de functie weergeeft, wordt deze niet geactiveerd aangezien deze functie niet voor dit model beschikbaar is.

15- KNOP IONIZER:
Ondanks het feit dat het display van de afstandsbediening de functie weergeeft, wordt deze niet geactiveerd aangezien deze functie niet voor dit model beschikbaar is.

ΣΗΜΕΙΩΣΗ: *Όταν η μονάδα είναι ενεργοποιημένη στη λειτουργία SLEEP, αυτή θα ακυρωθεί εάν πατηθούν τα πλήκτρα MODE, FAN SPEED και ON/OFF.*

- *Στη λειτουργία TURBO, ο κινητήρας του ανεμιστήρα θα λειτουργήσει σε πολύ υψηλή ταχύτητα ώστε να φθάσει τη θερμοκρασία που έχει καθοριστεί σε σύντομο χρόνο.*
- *Η ενεργοποίηση στη λειτουργία sleep είναι 7 ώρες. Μετά από 7 ώρες, η συσκευή βγαίνει από αυτήν τη λειτουργία και σβήνει.*
- *Εάν χρησιμοποιείται η λειτουργία ανάμματος με το timer στη λειτουργία sleep, η λειτουργία sleep θα σταματήσει και θα ξαναρχίσει μόνον κατά το ωράριο του ανάμματος.*
- *Εάν χρησιμοποιείτε τη λειτουργία σβησίματος με το timer στη λειτουργία sleep (ή τη λειτουργία sleep στη λειτουργία timer off), εάν το ωράριο του timer είναι λιγότερο από 7 ώρες, η λειτουργία sleep θα ακυρωθεί μόλις επιτευχθεί το καθορισμένο ωράριο. Εάν το ωράριο του timer είναι μεγαλύτερο από 7 ώρες, η συσκευή θα σταματήσει μόνον αφού επιτευχθεί το ωράριο σβησίματος που έχει καθοριστεί στη λειτουργία sleep.*

13 - ΠΛΗΚΤΡΟ CANCEL:
Πατήστε το πλήκτρο αυτό για να ακυρώσετε τους καθορισμούς του TIMER ON/OFF.

14 - ΠΛΗΚΤΡΟ LED/SENSOR:
Παρόλο που προβάλλεται στο display δεν ενεργοποιεί τη σχετική λειτουργία καθώς δεν είναι διαθέσιμη σ' αυτό το μοντέλο.

15 - ΠΛΗΚΤΡΟ IONIZER:
Παρόλο που προβάλλεται στο display δεν ενεργοποιεί τη σχετική λειτουργία καθώς δεν είναι διαθέσιμη σ' αυτό το μοντέλο.

Shop! BY SPENGLER Zu Ihrem Vorteil Für unsere Umwelt

3.5 PROGRAMMAZIONE

Il telecomando è un utilissimo strumento che Vi permette di utilizzare con estrema comodità il climatizzatore.
Programmare il telecomando è molto semplice. Seguite le istruzioni indicate e provate tranquillamente tutte le funzioni descritte.

PROGRAMMING

The remote control is a very useful instrument that will enable you to use your air-conditioner with ease.
Programming the remote control is very simple. Follow the instructions below and try all the functions described.

PROGRAMMATION

La télécommande est un instrument très utile qui vous permet une utilisation très aisée du climatiseur.
Programmer la télécommande est très simple.
Suivez les instructions indiquées et essayez tranquillement toutes les fonctions décrites.

PROGRAMMIERUNG

Mit der Fernbedienung kann das Klimagerät bequem bedient und einfach programmiert werden.
Befolgen Sie die nachstehenden Anweisungen und testen Sie in Ruhe alle beschriebenen Funktionen.

3.5.1 Funzionamento automatico (fig. 41)

Quando il condizionatore viene posto in modalità AUTO, questi selezionerà automaticamente il raffreddamento, il riscaldamento (ad eccezione dei modelli con solo raffreddamento) o la ventilazione, a seconda della temperatura che è stata selezionata e della temperatura ambiente. Una volta selezionata la modalità operativa, le condizioni di funzionamento vengono memorizzate nella memoria del microcomputer dell'unità. Quindi, il condizionatore inizierà a funzionare alle stesse condizioni, quando viene semplicemente premuto il pulsante ON/OFF del telecomando.

Automatic operation (fig. 41)

When you set the air conditioner in AUTO mode, it will automatically select cooling, heating (cooling only type without), or fan only operation depending on what temperature you have selected and the room temperature. Once you select the operating mode, the operating conditions are saved in the unit's microcomputer memory. Thereafter, the air conditioner will start operating under the same conditions when you simply push the ON/OFF button of the remote controller.

Fonctionnement automatique (fig. 41)

Quand le climatiseur est mis en mode AUTO, ce dernier sélectionne automatiquement le refroidissement, le chauffage (sauf sur les modèles à refroidissement seul) ou la ventilation, en fonction de la température qui a été sélectionnée et de la température ambiante. Une fois le mode de fonctionnement sélectionné, les conditions de fonctionnement sont mémorisées dans la mémoire du micro-ordinateur de l'appareil. Par conséquent, le climatiseur commence à fonctionner dans les mêmes conditions, par simple pression du bouton ON/OFF de la télécommande.

Automatikbetrieb (Abb. 41)

Wenn das Klimagerät in die Betriebsart AUTO geschaltet wird, wählt dieses automatisch die Kühlung, die Heizung (zum Beispiel bei den Modellen "Nur Kühlung") oder die Belüftung, je nach der Temperatur, die gewählt wurde, und der Umgebungstemperatur. Nach Wahl der Betriebsart werden die Betriebsbedingungen im Speicher des Mikrocomputers der Einheit gespeichert. Das Klimagerät beginnt anschließend unter denselben Bedingungen zu arbeiten, sobald einfach der Taster ON/OFF der Fernbedienung gedrückt wird.

Klima Shop!
BY SPENGLER
Zu Ihrem Vorteil.
Für unsere Umwelt!

41

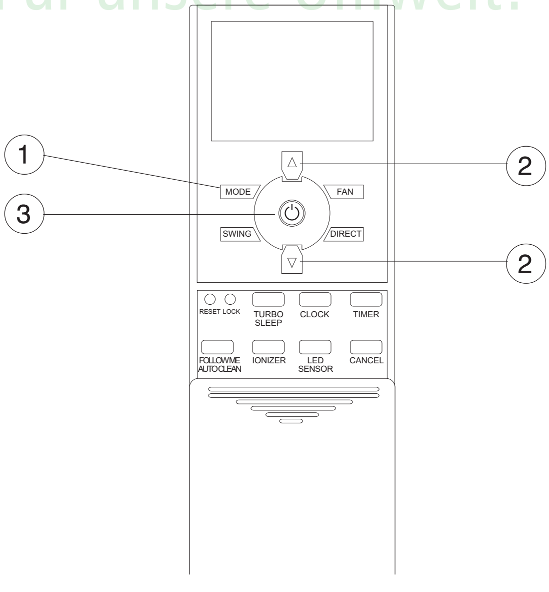

PROGRAMACIÓN

El mando a distancia es un instrumento muy útil que les permite utilizar con extrema comodidad el climatizador.
Programar el mando a distancia es muy simple.
Cumplir con las instrucciones indicadas y probar tranquilamente todas las funciones descritas.

Funcionamiento automático (fig. 41)

Cuando el acondicionador está en modo AUTO, éste selecciona automáticamente la refrigeración, la calefacción (salvo los modelos sólo con refrigeración) o la ventilación en función de la temperatura seleccionada y de la temperatura ambiente. Una vez seleccionado el modo operativo, las condiciones de funcionamiento se memorizan en la memoria del microordenador de la unidad. A continuación, el acondicionador comienza a funcionar en las condiciones memorizadas simplemente pulsando el botón ON/OFF en el control remoto.

PROGRAMAÇÃO

O telecomando é um instrumento utilíssimo que vos permite de utilizar o climatizador com extrema facilidade.
Programar o telecomando é muito simples.
Seguir as instruções e experimentar tranquilamente todas as funções descritas;

Funcionamento automático (fig. 41)

Quando o aparelho de ar condicionado é posto na modalidade AUTO, este seleccionará automaticamente o arrefecimento, o aquecimento (excepto nos modelos com apenas arrefecimento) ou a ventilação, em função da temperatura que tiver sido seleccionada e da temperatura ambiente. Depois de seleccionada a modalidade de funcionamento, essas condições serão memorizadas na memória do microcomputador da unidade. Portanto, o aparelho de ar condicionado iniciará a funcionar nas mesmas condições, quando simplesmente se preme o botão ON/OFF do telecomando.

PROGRAMMERING

De afstandsbediening is een zeer nuttig instrument dat de gebruiker in staat stelt de klimaatregelaar op uiterst comfortabele wijze te gebruiken.
Het programmeren van de afstandsbediening is heel eenvoudig.
Volg de aangeduide instructies en probeer rustig alle beschreven functies uit.

Automatische werking (afb. 41)

Wanneer de airconditioner in de werkwijze AUTO gezet wordt, zal in deze werkwijze automatisch koeling, verwarming of ventilator geselecteerd worden, afhankelijk van de temperatuur die geselecteerd is en van de omgevingstemperatuur. Is de werkwijze eenmaal gekozen, dan worden de werkvoorwaarden in het geheugen van de microcomputer van de unit bewaard. De airconditioner zal dan bij dezelfde voorwaarden beginnen te werken, wanneer eenvoudig op de ON/OFF-knop van de afstandsbediening gedrukt wordt

ΠΡΟΓΡΑΜΜΑΤΙΣΜΟΣ

3.5

Το τηλεκοντρόλ είναι ένα πολύ χρήσιμο όργανο που σας επιτρέπει να χρησιμοποιήσετε με ιδιαίτερη άνεση το κλιματιστικό.
Ο προγραμματισμός του τηλεκοντρόλ είναι πολύ εύκολος.
Ακολουθήστε τις οδηγίες που υποδεικνύονται και δοκιμάστε με την ησυχία σας όλες τις λειτουργίες που περιγράφονται.

Αυτόματη λειτουργία (εικ. 41)

3.5.1

Όταν το κλιματιστικό βρίσκεται στη λειτουργία AUTO, θα επιλέξει αυτόματα την ψύξη, τη θέρμανση (εκτός από τα μοντέλα μόνο με ψύξη) ή τον ανεμιστήρα, ανάλογα με τη θερμοκρασία που επιλέχθηκε και τη θερμοκρασία περιβάλλοντος. Αφού επιλεγεί ο τρόπος λειτουργίας, οι συνθήκες λειτουργίας αποθηκεύονται στη μνήμη του μικρο-κομπιούτερ της μονάδας. Στη συνέχεια, το κλιματιστικό θα αρχίσει να λειτουργεί με τις ίδιες συνθήκες, όταν πατηθεί απλά το πλήκτρο ON/OFF του τηλεχειριστηρίου.

Klima Shop! BY SPENGLER
Zu Ihrem Vorteil.
Für unsere Umwelt!

Start

Controllare che l'apparecchiatura sia collegata e vi sia alimentazione di corrente. L'indicatore OPERATION sul display dell'unità interna inizierà a lampeggiare.

1. Pulsante di selezione modalità (MODE) Premere per selezionare AUTO.
2. Pulsante TEMP/TIME Impostare la temperatura desiderata. Normalmente è compresa tra 21° C e 28° C
3. Pulsante ON/OFF Quando il telecomando è su off, premere questo pulsante per avviare il condizionatore.

Stop

Pulsante ON/OFF Premere nuovamente questo pulsante per arrestare il condizionatore. Se non si gradisce la modalità AUTO, è possibile selezionare manualmente le condizioni desiderate. Quando si seleziona la modalità AUTO, non è necessario impostare la velocità del ventilatore. La velocità del ventilatore sarà controllata automaticamente.

Start

Ensure the unit is plugged in and power is available. The OPERATION indicator on the display panel of the indoor unit starts flashing.

1. *Mode select button (MODE) Press to select AUTO.*
2. *TEMP/TIME button Set the desired temperature. Normally, set it between 21° C to 28° C*
3. *ON/OFF button When the remote controller is off, push this button to start the air conditioner.*

Stop

ON/OFF button Push this button again to stop the air conditioner. If the AUTO mode is uncomfortable, you can select the desired conditions manually. When you select the AUTO mode, you do not have to set the fan speed. The fan speed will be automatically controlled.

Start

S'assurer que l'appareil est bien branché et sous tension. L'indicateur OPERATION de l'afficheur de l'unité interne commence à clignoter.

1. Bouton de sélection du mode (MODE). Appuyer pour sélectionner AUTO.
2. Bouton TEMP/TIME. Régler la température souhaitée. Elle est normalement comprise entre 21° C et 28° C
3. Bouton ON/OFF. Quand la télécommande est sur OFF, appuyer sur ce bouton pour démarrer le climatiseur.

Stop

Bouton ON/OFF. Appuyer de nouveau sur ce bouton pour arrêter le climatiseur. Si l'on ne souhaite pas utiliser le mode AUTO, il est possible de sélectionner manuellement les conditions souhaitées. Quand l'on sélectionne le mode AUTO, il n'est pas nécessaire de régler la vitesse du ventilateur.

La vitesse du ventilateur est contrôlée automatiquement.

Start

Stellen Sie sicher, dass das Klimagerät angeschlossen und die Stromversorgung vorhanden ist. Die Anzeige OPERATION auf dem Display der Inneneinheit beginnt zu blinken.

1. *Betriebsartwahltaster (MODE). Drücken Sie zur Wahl von AUTO.*
2. *Taster TEMP/TIME, stellen Sie die gewünschte Temperatur ein. Diese liegt normalerweise zwischen 21 °C und 28 ° C.*
3. *Taster ON/OFF. Drücken Sie diesen Taster, wenn die Fernbedienung auf OFF steht, um das Klimagerät zu starten.*

Stop

Taster ON/OFF. Drücken Sie den Taster erneut, um den Betrieb des Klimagerätes zu stoppen.

Wenn die Betriebsart AUTO nicht gewünscht ist, können die gewünschten Bedingungen manuell gewählt werden Bei Wahl der Betriebsart AUTO ist die Einstellung der Ventilatorgeschwindigkeit nicht erforderlich.

Die Ventilatorgeschwindigkeit wird automatisch kontrolliert.

Klima Shop! ®
BY SPENGLER
Zu Ihrem Vorteil.
Für unsere Umwelt!

Start
Verifique que el aparato esté conectado y que haya alimentación de corriente. El indicador OPERATION en el display de la unidad interior comienza a parpadear.
1. Botón de selección de modo (MODE): Pulse este botón para seleccionar AUTO.
2. Botón TEMP/TIME: Regule la temperatura deseada. Normalmente está comprendida entre 21 ºC y 28 ºC.
3. Botón ON/OFF: Cuando el control remoto está en OFF, pulse este botón para encender el acondicionador.

Stop
Botón ON/OFF: Pulse nuevamente este botón para apagar el acondicionador.
Si no desea utilizar el aparato en modo AUTO, pude seleccionar manualmente las condiciones deseadas. Cuando se selecciona el modo AUTO, no es necesario regular la velocidad del ventilador (ésta se regula automáticamente).

Start
Verificar se o aparelho está ligado e se há alimentação de corrente. O indicador OPERATION no visor da unidade interna iniciará a piscar.
1. *Botão de selecção da modalidade (MODE). Premir para seleccionar AUTO.*
2. *Botão TEMP/TIME. Programar a temperatura desejada. Normalmente é compreendida entre 21 e 28ºC*
3. *Botão ON/OFF. Quando o telecomando está em OFF, premir este botão para acender o aparelho de ar condicionado.*

Stop
Botão ON/OFF. Premir novamente este botão para apagar o aparelho de ar condicionado.
Se não desejar a modalidade AUTO, é possível seleccionar manualmente as condições desejadas. Quando se selecciona a modalidade AUTO, não é necessário programar a velocidade do ventilador. A velocidade do ventilador será controlada automaticamente.

Start
Controleer of de apparatuur aangesloten is en er stroomtoevoer is. De indicator OPERATION op het display van de binnenunit begint te knipperen.
1. Knop selectie werkwijze (MODE). Op drukken om AUTO te selecteren.
2. Knop TEMP/TIME. Stel de gewenste temperatuur in. Deze ligt doorgaans tussen 21° C en 28° C.
3. Knop ON/OFF. Wanneer de afstandsbediening op "off" staat, moet op deze knop gedrukt worden om de airconditioner te starten.

Stop
Knop ON/OFF. Druk opnieuw op deze knop om de airconditioner te stoppen.
Indien de werkwijze AUTO niet gewenst wordt, is het mogelijk om met de hand de gewenste voorwaarden in te stellen. Wanneer de werkwijze AUTO geselecteerd wordt, is het niet noodzakelijk om de snelheid van de ventilator in te stellen. De snelheid van de ventilator zal automatisch gecontroleerd worden.

Start
Βεβαιωθείτε ότι η συσκευή είναι συνδεμένη και υπάρχει ηλεκτρική τροφοδοσία. Ο δείκτης OPERATION στο display της εσωτερικής μονάδας θα αρχίσει να αναβοσβήνει.
1. *Πλήκτρο επιλογής τρόπου λειτουργίας (MODE) Πατήστε για να επιλέξετε AUTO.*
2. *Πλήκτρο TEMP/TIME Καθορίστε την επιθυμητή θερμοκρασία. Κανονικά περιλαμβάνεται μεταξύ 21° C και 28° C*
3. *Πλήκτρο ON/OFF Όταν το τηλεχειριστήριο είναι στο off, πατήστε το πλήκτρο αυτό για να θέσετε σε εκκίνηση το κλιματιστικό.*

Stop
Πλήκτρο ON/OFF Πατήστε και πάλι το πλήκτρο αυτό για να σταματήσετε το κλιματιστικό.
Εάν δεν θέλετε τη λειτουργία AUTO, μπορείτε να επιλέξετε χειροκίνητα τις συνθήκες που επιθυμείτε. Όταν επιλέξετε τη λειτουργία AUTO, δεν είναι απαραίτητο να καθορίσετε την ταχύτητα του ανεμιστήρα. Η ταχύτητα του ανεμιστήρα θα ελέγχεται αυτόματα.

Klima Shop! ® BY SPENGLER Zu Ihrem Vorteil. Für unsere Umwelt!

3.6 REGOLAZIONE DELLA DIREZIONE DELL'ARIA (fig. 42-43)

- Regolare la direzione dell'aria in modo corretto, altrimenti potrebbe risultare fastidiosa o generare temperature irregolari nell'ambiente.
- Regolare le feritoie orizzontali utilizzando il telecomando.
- Regolare le feritoie verticali manualmente.

Regolazione della direzione verticale dell'aria (alto - basso)
Il condizionatore regola automaticamente la direzione verticale dell'aria, a seconda della modalità operativa.

Per impostare la direzione verticale dell'aria
Eseguire questa funzione mentre l'unità è in funzione.
Mantenere premuto il pulsante AIR DIRECTION sul telecomando per spostare le feritoie nella direzione desiderata.
- Regolare la direzione verticale dell'aria, come desiderato.
- Con operazioni in sequenza, la direzione verticale dell'aria viene automaticamente portata nella direzione per la quale è stata regolata la feritoia premendo il pulsante AIR DIRECTION.

Per impostare la direzione orizzontale dell'aria (sinistra - destra)
Regolare la feritoia verticale manualmente utilizzando la leva sul lato sinistro o destro del braccio verticale (a seconda dei modelli).
Fare attenzione a non mettere le dita nel ventilatore, nella feritoia orizzontale e a non danneggiare le feritoie verticali.
Quando il condizionatore è in funzione e le feritoie orizzontali sono in una determinata posizione, spostare la leva alla sinistra (o alla destra, a seconda dei modelli) dell'uscita dell'aria nella posizione desiderata. Regolare la direzione verticale dell'aria come desiderato.

ADJUSTING AIR FLOW DIRECTION (fig. 42-43)

- *Adjust the air flow direction properly otherwise, it might cause discomfort or cause uneven room temperatures.*
- *Adjust the horizontal louver using the remote controller.*
- *Adjust the vertical louver manually.*

Adjusting the Vertical Air Flow Direction (up - down)
The air conditioner automatically adjusts the vertical air flow direction in accordance with the operating mode.

To set the vertical air flow direction
Perform this function while the unit is in operation.
Keep pressing the AIR DIRECTION button on the remote controller to move the louver to the desired direction.
- *Adjust the vertical air flow direction to the desired direction.*
- *In subsequent operations, the vertical air flow is automatically set in the direction to which you adjusted the louver by pressing the AIR DIRECTION button.*

To set the horizontal air flow direction (left - right)
Adjust the vertical louver manually using the lever on the left or right side of the vertical louver arm (Depending on model).
Take care not to catch fingers on the fan, horizontal louver or to damage vertical louvers.
When the air conditioner is in operation and the horizontal louver is in a specific position, move the lever at left (or right, depending on model) end of the air outlet to the desired position.- Adjust the vertical air flow direction to the desired direction.

REGLAGE DE LA DIRECTION DE L'AIR (fig. 42-43)

- Régler la direction de l'air de façon correcte, car sinon elle pourrait être gênante ou générer des températures irrégulières dans la pièce.
- Régler les volets horizontaux en utilisant la télécommande.
- Régler les volets verticaux manuellement.

Réglage de la direction verticale de l'air (haut - bas)
Le climatiseur règle automatiquement la direction verticale de l'air, selon le mode de fonctionnement.

Pour régler la direction verticale de l'air
Exécuter cette fonction quand l'unité est en marche.
Maintenir enfoncé le bouton AIR DIRECTION de la télécommande pour déplacer les volets dans la direction souhaitée.
- Régler la direction verticale de l'air de la façon souhaitée.
- Avec des opérations en séquence, la direction de l'air est automatiquement portée dans la direction pour laquelle le volet a été réglé en appuyant sur le bouton AIR DIRECTION.

Pour régler la direction horizontale de l'air (gauche - droite)
Régler le volet vertical manuellement en utilisant le levier situé sur le côté gauche ou droit du bras vertical (selon les modèles).
Veiller à ne pas mettre les doigts dans le ventilateur, dans le volet horizontal, et à ne pas endommager les volets verticaux.
Quand le climatiseur est en fonction et que les volets horizontaux sont dans une position donnée, déplacer le levier situé à gauche (ou à droite, selon les modèles) de la sortie de l'air dans la position souhaitée. Régler la direction verticale de l'air de la façon souhaitée.

REGELUNG DER LUFTSTRÖMUNGSRICHTUNG (Abb. 42-43)

- *Regeln Sie die Luftströmungsrichtung auf korrekte Weise. Andernfalls könnte der Luftstrom störend wirken oder ungleichmäßige Temperaturen im Raum erzeugen.*
- *Stellen Sie die horizontalen Belüftungsschlitze mit Hilfe der Fernebedienung ein.*
- *Stellen Sie die vertikalen Belüftungsschlitze manuell ein.*

Regelung der vertikalen Luftströmungsrichtung (oben - unten)
Das Klimagerät regelt die vertikale Luftströmungsrichtung je nach Betriebsart.

Einstellung der vertikalen Luftströmungsrichtung
Führen Sie diese Funktion bei laufender Einheit aus. Halten Sie den Taster AIR DIRECTION auf der Fernbedienung gedrückt, um die Belüftungsschlitze in der gewünschten Richtung zu verstellen.
- *Regeln Sie wie gewünscht die vertikale Luftströmungsrichtung.*
- *Mit Operationen in Folge wird die vertikale Luftströmungsrichtung automatisch in die Richtung geleitet, für die der Belüftungsschlitz durch Drücken des Tasters AIR DIRECTION eingestellt wurde.*

Regelung der horizontalen Luftströmungsrichtung (links - rechts)
Regulieren Sie den vertikalen Schlitz manuell mit Hilfe des Hebels auf der linken oder rechten Seite des vertikalen Arms (je nach Modellen)
Achten Sie darauf, nicht mit den Fingern in den Ventilator oder in den horizontalen Belüftungsschlitz zu greifen und die vertikalen Belüftungsschlitze nicht zu beschädigen. Wenn das Klimagerät in Betrieb ist und sich die horizontalen Schlitze in einer bestimmten Position befinden, verstellen Sie den linken (oder, je nach Modellen, rechten) Hebel des Luftauslasses in der gewünschten Richtung. Regeln Sie wie gewünscht die vertikale Luftströmungsrichtung.

klima club BY SPENDER
Zu Ihrem Vorteil.
Für unsere Umwelt!

42

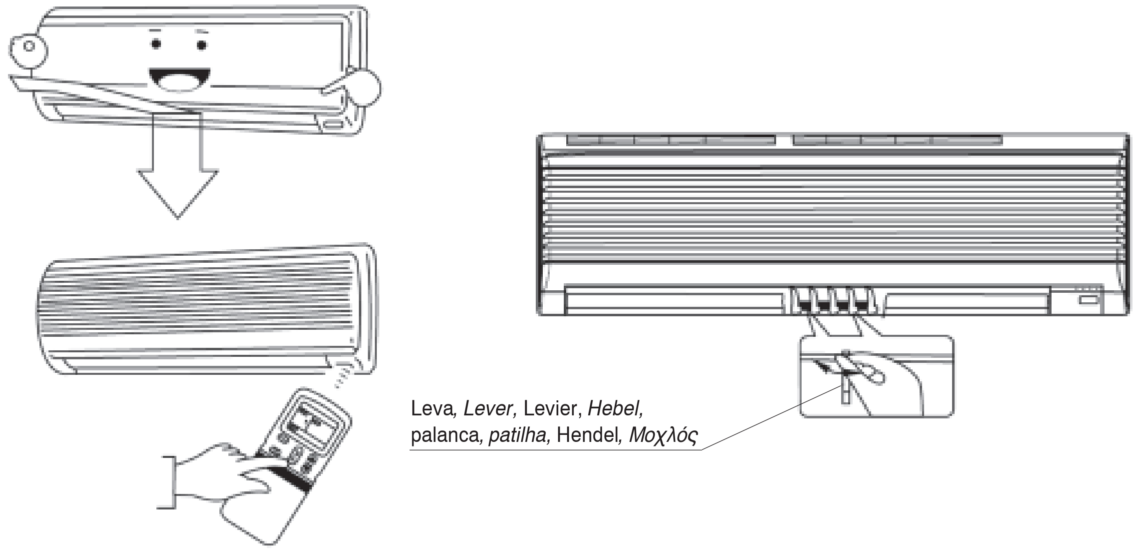

REGULACIÓN DE LA DIRECCIÓN DEL AIRE (fig. 42-43)

- Regule correctamente la dirección del flujo de aire; en caso contrario, éste podría resultar molesto o generar temperaturas irregulares en el ambiente.
- Regule las ranuras horizontales utilizando el control remoto.
- Regule las ranuras verticales manualmente.

Regulación de la dirección vertical del aire (alto - bajo)
El acondicionador regula automáticamente la dirección vertical del aire, según el modo operativo.

Para regular la dirección vertical del aire
Utilice esta función con la unidad en funcionamiento.
Mantenga pulsado el botón AIR DIRECTION en el control remoto para mover las ranuras en la dirección deseada.
- Regule la dirección vertical del aire en el modo deseado.
- Mediante operaciones en secuencia, la dirección vertical del aire se pone automáticamente en la posición regulada con el botón AIR DIRECTION.

Para regular la dirección horizontal del aire (izquierda - derecha)
Regule la ranura vertical manualmente, utilizando la palanca presente en el lado izquierdo o derecho del brazo vertical (según los modelos).
Preste atención para no introducir los dedos en el ventilador o en la ranura horizontal, y para no dañar las ranuras verticales.
Con el acondicionador en funcionamiento, desplace la palanca presente a la izquierda de la salida del aire (o a la derecha, según los modelos) hasta obtener la posición deseada de las ranuras horizontales.
Regule la dirección vertical del aire en el modo deseado.

REGULAÇÃO DA DIRECÇÃO DO AR (fig. 42-43)

- *Regular correctamente a direcção do ar, caso contrário poderá ser incomodativo ou criar temperaturas irregulares no ambiente.*
- *Regular as palhetas horizontais utilizando o telecomando.*
- *Regular as palhetas verticais manualmente.*

Regulação da direcção vertical do ar (alto - baixo)
O aparelho de ar condicionado regula automaticamente a direcção vertical do ar, dependendo da modalidade de funcionamento.

Para regular a direcção vertical do ar
Executar esta função enquanto a unidade está a funcionar.
Manter premido o botão AIR DIRECTION no telecomando para desviar as palhetas para a direcção desejada.
- *Regular a direcção vertical do ar, como desejar.*
- *Com operações em sequência, a direcção vertical do ar é automaticamente desviada para onde foi regulada a palheta premindo o botão AIR DIRECTION.*

Para regular a direcção horizontal do ar (esquerda - direita)
Regular a palheta vertical manualmente utilizando a patilha do lado esquerdo ou direito do braço vertical (depende dos modelos).
Prestar atenção para não introduzir os dedos no ventilador, na palheta horizontal e para não danificar as palhetas verticais.
Quando o aparelho de ar condicionado está a funcionar e as palhetas horizontais estão numa determinada posição, deslocar a patilha à esquerda (ou à direita, dependendo dos modelos) da saída do ar para a posição desejada.
Regular a direcção vertical do ar como desejar.

INSTELLING VAN DE RICHTING VAN DE LUCHTSTROOM (afb. 42-43)

- Stel de richting van de luchtstroom correct in anders zou deze als hinderlijk ervaren kunnen worden of een onregelmatig temperatuurverloop in de ruimte genereren.
- Regel de horizontale openingen met gebruik van de afstandsbediening.
- Regel de verticale openingen met de hand.

Instelling van de verticale richting van de luchtstroom (hoog - laag)
De airconditioner regelt automatisch de verticale richting van de lucht, al naargelang de werkwijze.

Voor het instellen van de verticale richting van de luchtstroom
Verricht deze instelling terwijl de unit in werking is.
Houd de knop AIR DIRECTION op de afstandsbediening ingedrukt om de openingen in de gewenste richting te zetten.
- Regel de verticale richting van de luchtstroom naar wens.
- De verticale richting van de luchtstroom wordt automatisch ingesteld in de richting waarvoor de opening is afgesteld, door op de knop AIR DIRECTION te drukken.

Voor het instellen van de horizontale richting van de luchtstroom (links - rechts)
Regel de verticale opening met de hand met gebruik van de hendel op de linker- of de rechterzijde van de verticale arm (afhankelijk van de modellen).
Zorg ervoor uw vingers niet in de ventilator te steken, of in de horizontale openingen, en zorg ervoor de verticale openingen niet te beschadigen.
Wanneer de airconditioner in werking is, en de horizontale openingen bevinden zich in een bepaalde positie, moet de hendel links (of rechts, afhankelijk van de modellen) van de uitgang van de lucht in de gewenste stand gezet worden. Regel de verticale richting van de lucht naar wens.

ΡΥΘΜΙΣΗ ΤΗΣ ΚΑΤΕΥΘΥΝΣΗΣ ΤΟΥ ΑΕΡΑ (εικ. 42-43)

- *Ρυθμίστε την κατεύθυνση του αέρα με σωστό τρόπο, διαφορετικά μπορεί να είναι ενοχλητική ή να δημιουργήσει ανώμαλες θερμοκρασίες στο χώρο.*
- *Ρυθμίστε τις οριζόντιες περσίδες χρησιμοποιώντας το τηλεχειριστήριο.*
- *Ρυθμίστε τις κάθετες περσίδες χειροκίνητα.*

Ρύθμιση της κάθετης κατεύθυνσης του αέρα (ψηλά – χαμηλά)
Το κλιματιστικό ρυθμίζει αυτόματα την κάθετη κατεύθυνση του αέρα, ανάλογα με τον τρόπο λειτουργίας.

Για να καθορίσετε την κάθετη κατεύθυνση του αέρα
Κάντε τη λειτουργία αυτή ενώ λειτουργεί η μονάδα.
Κρατήστε πατημένο το πλήκτρο AIR DIRECTION στο τηλεχειριστήριο για να μετακινήσετε τις περσίδες στην επιθυμητή κατεύθυνση.
- *Ρυθμίστε την κάθετη κατεύθυνση του αέρα, όπως επιθυμείτε.*
- *Με χειρισμούς διαδοχικά, η κάθετη κατεύθυνση του αέρα οδηγείται αυτόματα στην κατεύθυνση για την οποία ρυθμίστηκε η περσίδα πατώντας το πλήκτρο AIR DIRECTION.*

Για να καθορίσετε την οριζόντια κατεύθυνση του αέρα (αριστερά – δεξιά)
Ρυθμίστε την κάθετη περσίδα με το χέρι χρησιμοποιώντας το μοχλό στην αριστερή ή δεξιά πλευρά του κάθετου βραχίονα (ανάλογα με τα μοντέλα).
Προσοχή να μην βάλετε τα δάχτυλα στον ανεμιστήρα, στην οριζόντια περσίδα και να μην προκαλέσετε ζημιά στις κάθετες περσίδες.
Όταν το κλιματιστικό λειτουργεί και οι οριζόντιες περσίδες είναι σε μία συγκεκριμένη θέση, μετακινήστε το μοχλό προς τα αριστερά (ή προς τα δεξιά, ανάλογα με τα μοντέλα) της εξόδου του αέρα στη θέση που επιθυμείτε. Ρυθμίστε την κάθετη κατεύθυνση του αέρα όπως επιθυμείτε.

Klima Shop! Zu Ihrem Vorteil. Für unsere Umwelt!

43

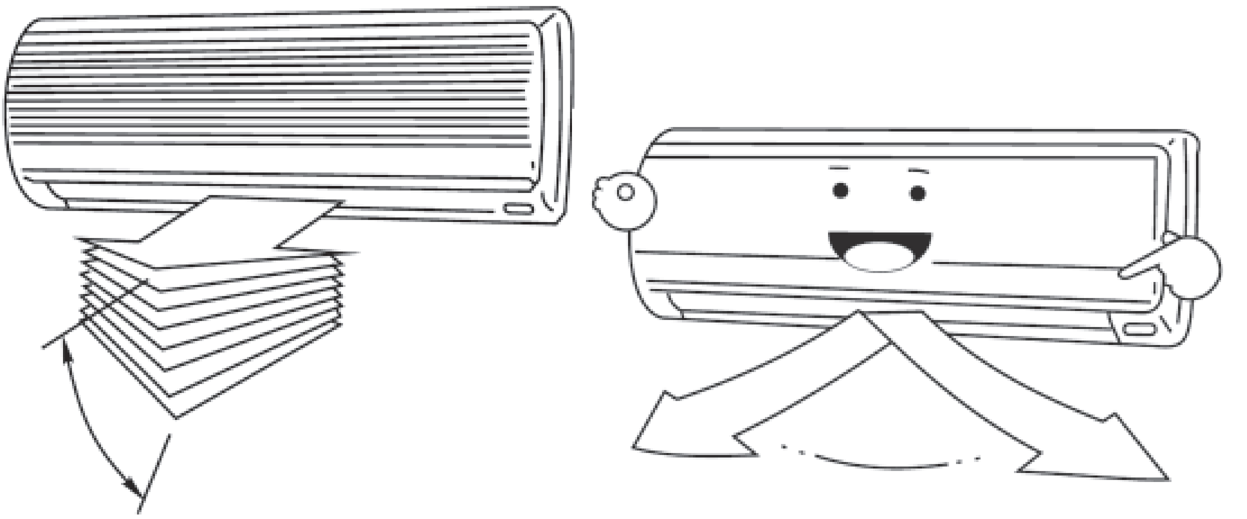

I

Per spostare automaticamente la direzione dell'aria (alto - basso)

Eseguire questa operazione mentre l'unità è in funzione.

- Premere il pulsante SWING sul telecomando.
- Per arrestare la funzione, premere nuovamente il pulsante SWING.
- Premere il pulsante AIR DIRECTION per bloccare le feritoie nella posizione desiderata.

ATTENZIONE

- I pulsanti AIR DIRECTION e SWING saranno disabilitati quando il condizionatore non è in funzione (anche quando è impostato il TIMER ON).
- Non azionare il condizionatore per periodi lunghi con l'aria rivolta verso il basso nelle modalità raffreddamento o deumidificazione.
  Diversamente, sulla superficie delle feritoie orizzontali potrebbe formarsi dell'umidità che potrebbe cadere sul pavimento o sugli arredi.
- Non spostare le feritoie orizzontali manualmente. Utilizzare sempre il pulsante AIR DIRECTION o SWING.
  Se orientate manualmente, si potrebbe verificare un malfunzionamento. Se si verifica un malfunzionamento delle feritoie, arrestare il condizionatore e riavviarlo.
- Quando il condizionatore viene acceso subito dopo che è stato spento, le feritoie orizzontali potrebbero non muoversi per circa 10 secondi.
- L'angolo di apertura delle feritoie orizzontali non dovrebbe essere troppo piccolo, in quanto le prestazioni nelle modalità RAFFREDDAMENTO o RISCALDAMENTO potrebbero non essere ottimali per il flusso d''aria troppo ristretto.
- Non azionare l'apparecchiatura con le feritoie orizzontali in posizione chiusa.
- Quando il condizionatore viene collegato all'alimentazione (alimentazione iniziale), le feritoie orizzontali possono provocare un rumore per 10 secondi. E' il normale funzionamento.

GB

To automatically swing the air flow direction (up - down)

Perform this function while the air conditioner is in operation.

- *Press the SWING button on the remote controller.*
- *To stop the function, press the SWING button again.*
- *Press AIR DIRECTION button to lock louver in desired position.*

CAUTION

- *The AIR DIRECTION and SWING buttons will be disabled when the air conditioner is not in operation (including when the TIMER ON is set).*
- *Do not operate the air conditioner for long periods with the air flow direction set downward in cooling or dry mode. Otherwise, may occur on the surface of the horizontal louver causing moisture to drop on to the floor or on furnishings.*
- *Do not move the horizontal louver manually. Always use the AIR DIRECTION or SWING button. If you move this louver manually, it may malfunction during operation. If the louver malfunctions, stop the air conditioner once and restart it.*
- *When the air conditioner is started immediately after it was stopped, the horizontal louver might not move for approximately 10 seconds.*
- *Open angle of the horizontal louver should not be set too small, as COOLING or HEATING performance may be impaired due to too restricted air flow area.*
- *Do not operate unit with horizontal louver in closed position.*
- *When the air conditioner is connected to power (initial power), the horizontal louver may generate a sound for 10 seconds, this is a normal operation.*

F

Pour déplacer automatiquement la direction de l'air (haut - bas)

Exécuter cette opération quand l'unité est en marche.

- Appuyer sur le bouton SWING de la télécommande.
- Pour arrêter la fonction, appuyer de nouveau sur le bouton SWING
- Appuyer sur le bouton AIR DIRECTION pour bloquer les volets dans la position souhaitée.

ATTENTION

- Les boutons AIR DIRECTION et SWING sont désactivés quand le climatiseur n'est pas en fonction (même quand TIMER ON est programmé).
- Ne pas activer le climatiseur de façon prolongée avec l'air orienté vers le bas dans les modes refroidissement et déshumidification. Il pourrait se former de l'humidité à la surface des volets horizontaux, qui pourrait tomber sur le sol ou sur les meubles.
- Ne pas déplacer les volets horizontaux manuellement. Utiliser toujours le bouton AIR DIRECTION ou SWING. En cas de réglage manuel, il pourrait se produire un dysfonctionnement. En cas de dysfonctionnement des volets, arrêter le climatiseur puis le redémarrer.
- Si le climatiseur est allumé immédiatement après avoir été éteint, les volets horizontaux pourraient rester immobiles pendant environ 10 secondes.
- L'angle d'ouverture des volets horizontaux ne devrait pas être trop petit, car les performances en mode REFROIDISSEMENT ou CHAUFFAGE pourraient ne pas être optimales du fait d'un flux d'air insuffisant.
- Ne pas activer l'appareil quand les volets horizontaux sont en position fermée.
- Quand le climatiseur est branché à l'alimentation (alimentation initiale), les volets horizontaux peuvent provoquer un bruit pendant 10 secondes. C'est le fonctionnement normal.

D

Zur automatischen Verstellung der Luftströmungsrichtung (oben - unten)

Führen Sie diese Funktion bei laufender Einheit aus.

- *Drücken Sie den Taster SWING auf der Fernbedienung.*
  Drücken Sie den Taster SWING erneut zur Abschaltung der Funktion.
- *Drücken Sie den Taster AIR DIRECTION zum Feststellen der Belüftungsschlitze in der gewünschten Position.*

ACHTUNG

- *Die Taster AIR DIRECTION und SWING werden deaktiviert, wenn das Klimagerät nicht in Betrieb ist (auch bei Einstellung von TIMER ON).*
- *Betrieben Sie das Klimagerät nicht für längere Zeiträume bei nach unten gerichteter Luft in der Betriebsart Kühlung oder Entfeuchtung. Andernfalls könnte sich auf der Oberfläche der horizontalen Belüftungsschlitze Feuchtigkeit bilden, die auf den Boden und auf Einrichtungsgegenstände tropfen könnte.*
- *Verstellen Sie die horizontalen Belüftungsschlitze nicht von Hand. Verwenden Sie stets den Taster AIR DIRECTION oder SWING. Bei manueller Ausrichtung könnte es zu einer Betriebsstörung kommen. Bei einer Betriebsstörung der Belüftungsschlitze schalten Sie das Klimagerät aus und wieder ein.*
- *Wenn das Klimagerät unmittelbar nach dem Ausschalten wiedereingeschaltet wird, bewegen sich die horizontalen Belüftungsschlitze möglicherweise für 10 Sekunden nicht.*
- *Der Öffnungswinkel der horizontalen Belüftungsschlitze sollte nicht zu klein sein. Andernfalls könnte der zu stark eingeengte Luftstrom die optimale Leistung der KÜHLUNG oder der HEIZUNG beeinträchtigen.*
- *Betreiben Sie das Klimagerät nicht mit den horizontalen Belüftungsschlitze in der geschlossenen Stellung.*
- *Wenn das Klimagerät an die Speisung (Anfangsspeisung) angeschlossen wird, können die horizontalen Belüftungsschlitze ein Geräusch der Dauer von 10 Sekunden verursachen. Dies ist der Normalbetrieb*

Zimmer Shop ® BY SPENGLER Zu Ihrem Vorteil. Für unsere Umwelt.

Para regular automáticamente la dirección del aire (arriba - abajo)
Ejecute esta operación con la unidad en funcionamiento.
- Pulse el botón SWING en el control remoto.
  Para detener esta función, pulse nuevamente el botón SWING.
- Pulse el botón AIR DIRECTION para bloquear las ranuras en la posición deseada.

ATENCIÓN
- Los botones AIR DIRECTION y SWING están inhabilitados cuando el acondicionador no está en funcionamiento (o cuando está activado el TIMER ON).
- No utilice el acondicionador con el aire dirigido hacia abajo en modo de refrigeración o deshumidificación por períodos prolongados. En caso contrario, podría formarse condensación sobre la superficie de las ranuras horizontales y caer sobre el piso o sobre los muebles.
- No mueva las ranuras horizontales manualmente. Utilice siempre el botón AIR DIRECTION o SWING. Si se orientan manualmente, se podría verificar una disfunción. Si se verifica una disfunción de las ranuras, apague y reencienda el acondicionador.
- Cuando el acondicionador se enciende inmediatamente después de haberlo apagado, las ranuras horizontales podrían no moverse durante aproximadamente 10 segundos.
- El ángulo de apertura de las ranuras horizontales no debe ser demasiado pequeño, ya que las prestaciones en los modos de REFRIGERACIÓN o CALEFACCIÓN podrían no ser ideales con un flujo de aire demasiado restringido.
- No encienda el aparato con las ranuras horizontales en posición cerrada.
- Cuando el acondicionador está conectado a la alimentación (alimentación inicial), las ranuras horizontales pueden provocar un ruido durante aproximadamente 10 segundos. Este ruido es normal.

Para desviar automaticamente a direcção do ar (alto - baixo)
Executar esta função enquanto a unidade está a funcionar.
- *Premir o botão SWING no telecomando.*
- *Para interromper a função, premir novamente o botão SWING.*
- *Premir o botão AIR DIRECTION para pôr as parar as palhetas na posição desejada.*

ATENÇÃO
- *Os botões AIR DIRECTION e SWING estarão desactivados quando o aparelho de ar condicionado não está a funcionar (mesmo se estiver programado o TIMER ON).*
- *Não usar o aparelho de ar condicionado por períodos prolongados com o ar virado para baixo nas modalidades de arrefecimento ou de desumidificação. Poderá formar-se humidade na superfície das palhetas horizontais a qual poderá cair no chão ou na mobília.*
- *Não deslocar as palhetas horizontais manualmente. Utilizar sempre o botão AIR DIRECTION ou SWING. Se as orientar manualmente, poderá provocar uma avaria. Se se verificar um mau funcionamento das palhetas, apagar o aparelho de ar condicionado e acendê-lo novamente.*
- *Quando o aparelho de ar condicionado é aceso logo após ter sido apagado, as palhetas horizontais poderão não deslocar-se durante aproximadamente 10 segundos.*
- *O ângulo de abertura das palhetas horizontais não deverá ser demasiado pequeno, pois o rendimento nas modalidades ARREFECIMENTO ou AQUECIMENTO poderá não ser adequado para o fluxo de ar demasiado reduzido.*
- *Não acender o aparelho com as palhetas horizontais fechadas.*
- *Quando o aparelho de ar condicionado é ligado à alimentação (alimentação inicial), as palhetas horizontais podem provocar um ruído por cerca de 10 segundos. É um funcionamento normal.*

Om de richting van de luchtstroom automatisch te verplaatsen (hoog - laag)
Verricht deze instelling terwijl de unit in werking is.
- Druk op de afstandsbediening op de knop SWING.
  Druk opnieuw op de knop SWING om de functie te stoppen.
- Druk op de knop AIR DIRECTION om de openingen in de gewenste stand te blokkeren.

LET OP
- De knoppen AIR DIRECTION en SWING zullen uitgeschakeld worden wanneer de airconditioner niet in werking is (ook wanneer TIMER ON ingesteld is).
- Activeer de airconditioner niet gedurende lange tijd wanneer de lucht omlaag gericht is in de werking koeling of ontvochtiging. Gebeurt dat wel, dan kan vocht ontstaan op de horizontale openingen. Dit vocht kan op de vloer vallen of op het meubilair.
- Verplaats de horizontale openingen niet met de hand. Gebruik altijd de knop AIR DIRECTION of SWING. Indien dit toch met de hand gebeurt, zou een slechte werking het gevolg kunnen zijn. Indien de openingen slecht werken moet de airconditioner gestopt en opnieuw gestart worden.
- Wanneer de airconditioner ingeschakeld wordt onmiddellijk nadat hij uitgeschakeld is, zou het kunnen zijn dat de horizontale openingen gedurende circa 10 seconden niet in beweging komen.
- De hoek van opening van de horizontale openingen dient niet te klein te zijn aangezien de prestaties in de werkwijzen KOELING of VERWARMING dan misschien niet optimaal zijn wegens een te smalle luchtstroom.
- Activeer de apparatuur niet wanneer de horizontale openingen dicht zijn.
- Wanneer de airconditioner aangesloten wordt op de voeding (beginvoeding) kunnen de horizontale openingen gedurende 10 seconden een geluid veroorzaken. Dit is normaal.

Για να μετακινήσετε αυτόματα την κατεύθυνση του αέρα (ψηλά – χαμηλά)
Κάντε τη λειτουργία αυτή ενώ λειτουργεί η μονάδα.
- *Πατήστε το πλήκτρο SWING στο τηλεχειριστήριο.*
- *Για να σταματήσετε τη λειτουργία, πατήστε και πάλι το πλήκτρο SWING.*
- *Πατήστε το πλήκτρο AIR DIRECTION για να μπλοκάρετε τις περσίδες στην επιθυμητή θέση.*

ΠΡΟΣΟΧΗ
- *Τα πλήκτρα AIR DIRECTION και SWING θα απενεργοποιηθούν όταν το κλιματιστικό δεν λειτουργεί (ακόμη και όταν είναι καθορισμένο το TIMER ON).*
- *Μην ενεργοποιείτε το κλιματιστικό για μεγάλα χρονικά διαστήματα με τον αέρα στραμμένο προς τα κάτω στη λειτουργία ψύξης ή αφύγρανσης. Διαφορετικά, στην επιφάνεια των οριζόντιων περσίδων μπορεί να σχηματιστεί υγρασία που μπορεί να πέσει επάνω στο δάπεδο ή στην επίπλωση.*
- *Μην μετακινείτε τις οριζόντιες περσίδες με το χέρι. Χρησιμοποιείτε πάντα το πλήκτρο AIR DIRECTION ή SWING. Εάν τις κατευθύνετε με το χέρι, μπορεί να παρουσιαστεί πρόβλημα στη λειτουργία. Εάν διαπιστώσετε πρόβλημα στη λειτουργία των περσίδων, σταματήστε το κλιματιστικό και θέστε το και πάλι σε εκκίνηση.*
- *Εάν ανάψετε το κλιματιστικό αμέσως μετά το σβήσιμό του, οι οριζόντιες περσίδες θα μπορούσαν να μην μετακινηθούν για περίπου 10 δευτερόλεπτα.*
- *Η γωνία ανοίγματος των οριζόντιων περσίδων δεν πρέπει να είναι πολύ μικρή, καθώς οι αποδόσεις στη λειτουργία ΨΥΞΗΣ ή ΘΕΡΜΑΝΣΗΣ μπορεί να μην είναι οι βέλτιστες λόγω της υπερβολικά μικρής ροής του αέρα.*
- *Μην ενεργοποιείτε της συσκευή με τις οριζόντιες περσίδες σε κλειστή θέση.*
- *Όταν το κλιματιστικό συνδεθεί στην τροφοδοσία (αρχική τροφοδοσία), οι οριζόντιες περσίδες μπορεί να προκαλέσουν ένα θόρυβο για 10 δευτερόλεπτα. Είναι η κανονική λειτουργία.*

I

3.7 **RAFFREDDAMENTO/ RISCALDAMENTO/SOLO VENTILAZIONE (fig. 44)**

Start

Controllare che l'apparecchiatura sia collegata e vi sia alimentazione di corrente.

La spia OPERATION sul display dell'unità interna inizierà a lampeggiare.

1. Pulsante di selezione modalità (MODE) Premere per selezionare COOL, HEAT (Non applicabile per i modelli a solo raffreddamento), o FAN ONLY.
2. Pulsante TEMP/TIME Impostare la temperatura desiderata. Normalmente è compresa tra 21° C e 28° C
3. Pulsante velocità ventilatore (FAN SPEED) Premere per selezionare "AUTO" "LOW", "MED" e "HIGH"
4. Pulsante ON/OFF Quando il telecomando è su off, premere questo pulsante per avviare il condizionatore.

Stop

Pulsante ON/OFF

Premere nuovamente questo pulsante per arrestare il condizionatore.

La modalità solo ventilazione (FAN ONLY) non regola la temperatura.

Pertanto, per selezionare questa modalità, eseguire solamente le fasi 1, 3 e 4.

GB

COOLING/HEATING/FAN ONLY OPERATION (fig. 44)

Start

Ensure unit is plugged and power is available.

The OPERATION lamp on the display panel of the indoor unit starts flashing.

1. *Mode select button (MODE) Press to select COOL, HEAT (Not applicable to cooling only models), or FAN ONLY*
2. *TEMP/TIME button Set the desired temperature, the most comfortable temperature is between 21° C to 28° C.*
3. *Fan speed button (FAN SPEED) Press to select "AUTO" "LOW", "MED" and "HIGH"*
4. *ON/OFF button*
   When the remote controller is off, push this button to start the air conditioner.

Stop

ON/OFF button

Push this button again to stop the air conditioner.

The FAN ONLY mode does not control temperature.

Therefore, perform only steps 1,3, and 4 to select this mode.

F

REFROIDISSEMENT/CHAUFFAGE/ VENTILATION SEULE (fig. 44)

Start

S'assurer que l'appareil est bien branché et sous tension.

Le voyant OPERATION de l'afficheur de l'unité interne commence à clignoter.

1. Bouton de sélection du mode (MODE). Appuyer pour sélectionner COOL, HEAT (non applicable aux modèles pour refroidissement seul) ou FAN ONLY.
2. Bouton TEMP/TIME. Régler la température souhaitée. Elle est normalement comprise entre 21° C et 28° C
3. Bouton vitesse ventilateur (FAN SPEED). Appuyer pour sélectionner "AUTO" "LOW", "MED" et "HIGH"
4. Bouton ON/OFF. Quand la télécommande est sur OFF, appuyer sur ce bouton pour démarrer le climatiseur.

Stop

Bouton ON/OFF

Appuyer de nouveau sur ce bouton pour arrêter le climatiseur.

Le mode ventilation seule (FAN ONLY) ne règle pas la température.

Par conséquent, pour sélectionner ce mode, il faut exécuter uniquement les phases 1, 3 et 4.

D

KÜHLUNG/HEIZUNG/NUR BELÜFTUNG (Abb. 44)

Start

Stellen Sie sicher, dass das Klimagerät angeschlossen und die Stromversorgung vorhanden ist.

Die Anzeige OPERATION auf dem Display der Inneneinheit beginnt zu blinken.

1. *Betriebsartwahltaster (MODE). Drücken Sie zur Wahl von COOL, HEAT (nicht anwendbar bei Modellen "Nur Kühlung"), oder FAN ONLY.*
2. *Taster TEMP/TIME, stellen Sie die gewünschte Temperatur ein. Diese liegt normalerweise zwischen 21 °C und 28 ° C.*
3. *Ventilatorgeschwindigkeits-Taster (FAN SPEED). Drücken Sie zur Wahl von "AUTO" "LOW", "MED" und "HIGH"*
4. *Taster ON/OFF. Drücken Sie diesen Taster, wenn die Fernbedienung auf OFF steht, um das Klimagerät zu starten.*

Stop

Taster On/off

Drücken Sie den Taster erneut, um den Betrieb des Klimagerätes zu stoppen.

Die Betriebsart "Nur Belüftung" (FAN ONLY) regelt nicht die Temperatur.

Führen Sie zur Wahl dieser Betriebsart daher nur die Phasen 1, 3 und 4 aus.

klima shop! BY SPENGLER
Zu Ihrem Vorteil.
Für unsere Umwelt!

44

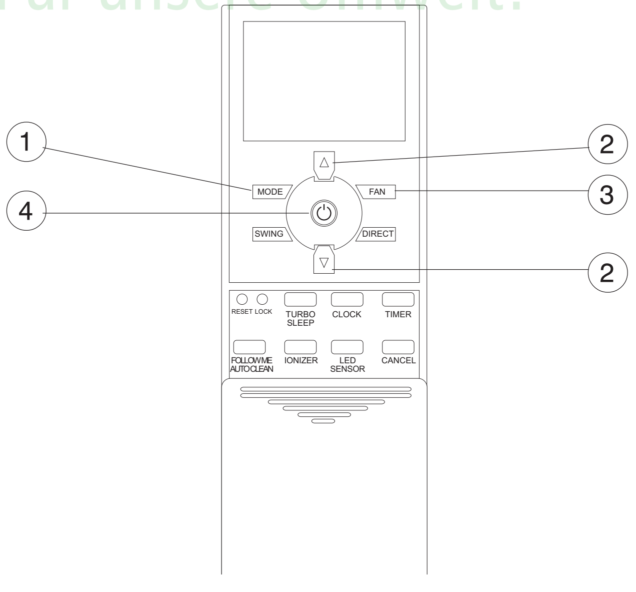

E

REFRIGERACIÓN/CALEFACCIÓN/ SÓLO VENTILACIÓN (fig. 44)

Start

Verifique que el aparato esté conectado y que haya alimentación de corriente.

El piloto OPERATION en el display de la unidad interior comienza a parpadear.

1. Botón de selección de modo (MODE)
   Pulse este botón para seleccionar COOL, HEAT (no aplicable en los modelos sólo con refrigeración) o FAN ONLY.
2. Botón TEMP/TIME
   Permite regular la temperatura deseada. Normalmente está comprendida entre 21 ºC y 28 ºC.
3. Botón velocidad ventilador (FAN SPEED)
   Pulse este botón para seleccionar "AUTO" "LOW", "MED" o "HIGH".
4. Botón ON/OFF
   Cuando el control remoto está en OFF, pulse este botón para encender el acondicionador.

Stop

Botón ON-OFF

Pulse este botón para apagar el acondicionador.

El funcionamiento en modo de sólo ventilación (FAN ONLY) no regula la temperatura.

Por lo tanto, para seleccionar este modo, realice solamente las fases 1, 3 y 4.

P

ARREFECIMENTO/AQUECIMENTO/SÓ VENTILAÇÃO (fig. 44)

Start

Verificar se o aparelho está ligado e se há corrente de alimentação.

A luz OPERATION no visor da unidade interna começará a piscar.

1. *Botão de selecção da modalidade (MODE). Premir para seleccionar COOL, HEAT (Não aplicável nos modelos apenas com arrefecimento), ou FAN ONLY.*
2. *Botão TEMP/TIME.*
   Programar a temperatura desejada. Normalmente está compreendida entre 21° C e 28ºC
3. *Botão da velocidade do ventilador (FAN SPEED). Premir para seleccionar "AUTO" "LOW", "MED" e "HIGH"*
4. *Botão ON/OFF. Quando o telecomando está em OFF, premir este botão para acender o aparelho de ar condicionado.*

Stop

Botão ON/OFF

Premir novamente este botão para apagar o aparelho de ar condicionado.

A modalidade de apenas ventilação (FAN ONLY) não regula a temperatura.

Portanto, para seleccionar esta modalidade, executar apenas as fases 1, 3 e 4.

NL

KOELING /VERWARMING/ALLEEN VENTILATIE (fig. 44)

Start

Controleer of de apparatuur aangesloten is en er stroomtoevoer is. Het controlelampje OPERATION op het display van de binnenunit begint te knipperen.

1. Knop voor selectie werkwijze (MODE). Op drukken om COOL, HEAT (niet van toepassing voor de modellen met alleen koeling) of FAN ONLY te selecteren.
2. Knop TEMP/TIME. Stel de gewenste temperatuur in. Deze ligt doorgaans tussen 21° C en 28° C.
3. Knop snelheid ventilator (FAN SPEED). Op drukken om "AUTO" "LOW", "MED" en "HIGH" te selecteren.
4. Knop ON/OFF. Wanneer de afstandsbediening op "off" staat, moet op deze knop gedrukt worden om de airconditioner te starten.

Stop

Knop ON/OFF

Druk opnieuw op deze knop om de airconditioner te stoppen.

De werkwijze "alleen ventilatie" (FAN ONLY) regelt niet de temperatuur.

Om deze werkwijze te selecteren, moeten dan ook alleen de fasen 1, 3 en 4 uitgevoerd worden.

GR

ΨΥΞΗ/ΘΕΡΜΑΝΣΗ/ΜΟΝΟΝ ΑΝΕΜΙΣΤΗΡΑΣ (εικ. 44)

Start

Βεβαιωθείτε ότι η συσκευή είναι συνδεμένη και υπάρχει ηλεκτρική τροφοδοσία.

Η λυχνία OPERATION στο display της εσωτερικής μονάδας θα αρχίσει να αναβοσβήνει.

1. *Πλήκτρο επιλογής τρόπου λειτουργίας (MODE) Πατήστε για να επιλέξετε COOL, HEAT (Δεν εφαρμόζεται για τα μοντέλα μόνο με ψύξη), ή FAN ONLY.*
2. *Πλήκτρο TEMP/TIME Καθορίστε την επιθυμητή θερμοκρασία. Κανονικά περιλαμβάνεται μεταξύ 21° C και 28° C*
3. *Πλήκτρο ταχύτητας ανεμιστήρα (FAN SPEED) Πατήστε για να επιλέξετε "AUTO" "LOW", "MED" και "HIGH"*
4. *Πλήκτρο ON/OFF Όταν το τηλεχειριστήριο είναι στο off, πατήστε το πλήκτρο αυτό για να θέσετε σε εκκίνηση το κλιματιστικό.*

Stop

Πλήκτρο ON/OFF

Πατήστε και πάλι αυτό το πλήκτρο για να σταματήσετε το κλιματιστικό.

Η λειτουργία μόνο ανεμιστήρα (FAN ONLY) δεν ρυθμίζει τη θερμοκρασία.

Ως εκ τούτου, για να επιλέξετε αυτόν τον τρόπο λειτουργίας, εκτελέστε μόνο τις φάσεις 1,3 και 4.

klima shop® BY SPENGLER Zu Ihrem Vorteil. Für unsere Umwelt!

3.8 DEUMIDIFICAZIONE (fig. 45)

Start

Controllare che l'apparecchiatura sia collegata e vi sia alimentazione di corrente.
La spia OPERATION sul display dell'unità interna inizierà a lampeggiare.

1. Pulsante di selezione modalità (MODE).
   Premere per selezionare DRY.
2. Pulsante TEMP/TIME. Impostare la temperatura desiderata.
3. Pulsante ON/OFF. Quando il telecomando è su off, premere questo pulsante per avviare il condizionatore.

Stop

Pulsante ON/OFF
Premere nuovamente questo pulsante per arrestare il condizionatore.

Nota: Non è possibile regolare la velocità del ventilatore quando l'apparecchiatura è nelle modalità AUTO e DRY.

DRYING OPERATION (fig. 45)

Start

Ensure unit is plugged and power is available.
The OPERATION indicator on the display panel of the indoor unit starts flashing.

1. *Mode select button (MODE)*
   Press to select DRY.
2. *TEMP/TIME button*
   Push the "TEMP/TIME" button to set the desired temperature.
3. *ON/OFF button*
   When the remote controller is off, push this button to start the air conditioner.

Stop

ON/OFF button
Push this button again to stop the air conditioner.

Note: *The fan speed cannot be adjusted when the unit is in AUTO and DRY mode.*

DESHUMIDIFICATION (fig. 45)

Start

S'assurer que l'appareil est bien branché et sous tension.
Le voyant OPERATION de l'afficheur de l'unité interne commence à clignoter.

1. Bouton de sélection mode (MODE). Appuyer pour sélectionner DRY.
2. Bouton TEMP/TIME. Régler la température souhaitée.
3. Bouton ON/OFF. Quand la télécommande est sur OFF, appuyer sur ce bouton pour démarrer le climatiseur.

Stop

Bouton ON/OFF
Appuyer de nouveau sur ce bouton pour arrêter le climatiseur.

Note: Il n'est pas possible de régler la vitesse du ventilateur quand l'appareil est en mode AUTO ou DRY.

ENTFEUCHTEN (Abb. 45)

Start

Stellen Sie sicher, dass das Klimagerät angeschlossen und die Stromversorgung vorhanden ist.
Die Anzeige OPERATION auf dem Display der Inneneinheit beginnt zu blinken.

1. *Betriebsartwahltaster (MODE). Drücken Sie zur Wahl von DRY.*
2. *Taster TEMP/TIME: Stellen Sie die gewünschte Temperatur ein.*
3. *Taster ON/OFF. Drücken Sie diesen Taster, wenn die Fernbedienung auf OFF steht, um das Klimagerät zu starten.*

Stop

Taster ON/OFF.
Drücken Sie den Taster erneut, um den Betrieb des Klimagerätes zu stoppen.

HINWEIS: *Es ist nicht möglich, die Ventilatorgeschwindigkeit zu regeln, während das Klimagerät in der Modalität AUTO oder DRY arbeitet.*

Klima Shop! BY SPENGLER
Zu Ihrem Vorteil. Für unsere Umwelt!

45

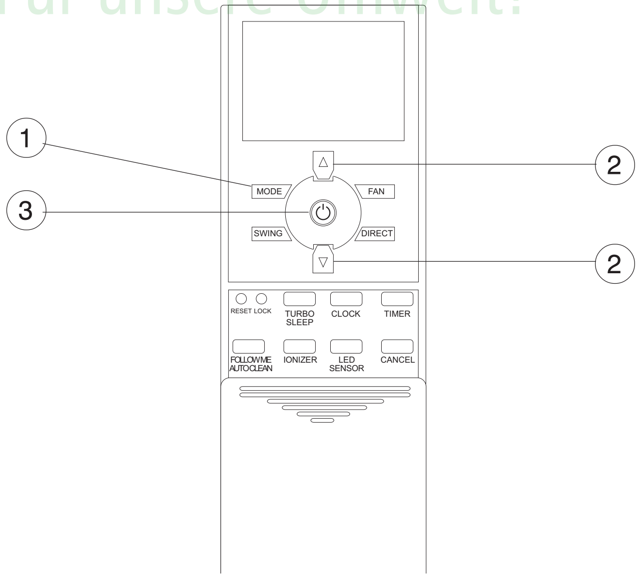

E

DESHUMIDIFICACIÓN (fig. 45)

Start
Verifique que el aparato esté conectado y que haya alimentación de corriente.
El piloto OPERATION en el display de la unidad interior comienza a parpadear.

1. Botón de selección de modo (MODE)
   Pulse este botón para seleccionar DRY.
2. Botón TEMP/TIME
   Permite regular la temperatura deseada.
3. Botón ON-OFF
   Cuando el control remoto está en OFF, pulse este botón para encender el acondicionador.

Stop
Botón ON-OFF
Pulse nuevamente este botón para apagar el acondicionador.

Nota: No es posible regular la velocidad del ventilador cuando el aparato está en modo AUTO o DRY.

P

DESUMIDIFICAÇÃO (fig. 45)

Start
Verificar se o aparelho está ligado e se há corrente de alimentação.
A luz OPERATION no visor da unidade interna começará a piscar.

1. *Botão de selecção da modalidade (MODE). Premir para seleccionar DRY.*
2. *Botão TEMP/TIME. Programar a temperatura desejada.*
3. *Botão ON/OFF. Quando o telecomando está em OFF, premir este botão para acender o aparelho de ar condicionado.*

Stop
Botão ON/OFF
Premir novamente este botão para apagar o aparelho de ar condicionado.

Nota: *Não é possível regular a velocidade do ventilador quando o aparelho está nas modalidades AUTO e DRY.*

NL

ONTVOCHTIGING (afb. 45)

Start
Controleer of de apparatuur aangesloten is en er stroomtoevoer is.
Het controlelampje OPERATION op het display van de binnenunit begint te knipperen.

1. Knop voor selectie werkwijze (MODE). Op de knop drukken om DRY te selecteren.
2. Knop TEMP/TIME. Stel de gewenste temperatuur in.
3. Knop ON/OFF. Wanneer de afstandsbediening op "off" staat, moet op deze knop gedrukt worden om de airconditioner te starten.

Stop
Knop ON/OFF
Druk opnieuw op deze knop om de airconditioner te stoppen.

Nota: Het is niet mogelijk om de snelheid van de ventilator in te stellen wanneer de apparatuur in de werkwijzen AUTO en DRY staat.

GR

ΑΦΥΓΡΑΝΣΗ (εικ. 45)

Start
Βεβαιωθείτε ότι η συσκευή είναι συνδεμένη και υπάρχει ηλεκτρική τροφοδοσία.
Η λυχνία OPERATION στο display της εσωτερικής μονάδας θα αρχίσει να αναβοσβήνει.

1. *Πλήκτρο επιλογής τρόπου λειτουργίας (MODE). Πατήστε για να επιλέξετε DRY.*
2. *Πλήκτρο TEMP/TIME. Καθορίστε την επιθυμητή θερμοκρασία.*
3. *Πλήκτρο ON/OFF. Όταν το τηλεχειριστήριο είναι στο off, πατήστε το πλήκτρο αυτό για να θέσετε σε εκκίνηση το κλιματιστικό.*

Stop
Πλήκτρο ON/OFF
Πατήστε και πάλι αυτό το πλήκτρο για να σταματήσετε το κλιματιστικό.

Σημείωση: *Δεν είναι δυνατόν να ρυθμίσετε την ταχύτητα του ανεμιστήρα όταν η συσκευή λειτουργεί στο AUTO και DRY.*

Klima Shop! ®
BY SPENGLER
Zu Ihrem Vorteil.
Für unsere Umwelt!

I

3.9 **FUNZIONAMENTO CON TIMER (fig. 46)**

1. Pulsante TIMER
   Premere il pulsante TIMER come richiesto. La regolazione corrente del timer è visualizzata accanto agli indicatori di TIMER ON e TIMER OFF e sarà lampeggiante.

2. Pulsante TEMP/TIME
   Premere per selezionare l'orario desiderato.
   ▲ Avanti
   ▼ Indietro
   Ogni volta che viene premuto questo pulsante, l'orario va avanti o indietro di 10 minuti, a seconda della direzione in cui si preme. L'ora cambia alla velocità alla quale viene premuto il pulsante.

3. Una volta settata l'ora per il TIMER ON ed il TIMER OFF, controllare che l'indicatore del TIMER sul display dell'unità interna sia acceso.

Annullamento

4. Pulsante annullamento (CANCEL)
   Premere il pulsante CANCEL per annullare le impostazioni del timer.

Modifiche

Eseguire le fasi 1, 2 e 3 per cambiare le impostazioni.

GB

TIMER OPERATION (fig. 46)

1. TIMER button
Press the TIMER button as required. The current timer setting is displayed alongside either the TIMER ON or TIMER OFF indicator, and will flash.

2. TEMP/TIME button
Press to set the desired time.
▲ Forward
▼ Backward
Each time you push the button, the time moves forward or backward by 10 minutes depending on which direction you press. The time alters as quickly as you press the button.

3. After setting the timer for TIMER ON and TIMER OFF, check the TIMER indicator on the display panel of the indoor unit is illuminated.

Canceling

4. Cancel button (CANCEL)
Press the CANCEL button to cancel the timer setting.

Changing

Preform steps 1, 2 and 3 to change the settings.

F

FONCTIONNEMENT AVEC TEMPORISATEUR (fig. 46)

1. Bouton TIMER
   Appuyer sur le bouton TIMER comme cela est demandé. Le réglage actuel du temporisateur s'affiche en regard des indicateurs TIMER ON et l'indication TIMER OFF clignote.

2. Bouton TEMP/TIME
   Appuyer pour sélectionner l'heure souhaitée.
   ▲ En avant
   ▼ En arrière
   Chaque fois que l'on enfonce ce bouton, l'heure avance ou recule de 10 minutes, selon la direction dans laquelle la pression se fait. L'heure change à la vitesse à laquelle le bouton est enfoncé.

3. Une fois l'heure réglée pour TIMER ON et TIMER OFF, s'assurer que l'indicateur TIMER sur l'afficheur de l'unité interne est bien allumé.

Annulation

4. Bouton d'annulation (CANCEL)
   Appuyer sur le bouton CANCEL pour annuler les réglages du temporisateur.

Modifications

Effectuer les phases 1, 2 et 3 pour modifier les réglages.

D

BETRIEB MIT TIMER (Abb. 46)

1. Taster TIMER:
Drücken Sie den Taster TIMER wie gefordert. Die aktuelle Einstellung des Timers erscheint blinkend neben den Anzeigen von TIMER ON und TIMER OFF.

2. Taster TEMP/TIME
Drücken Sie den Taster zur Wahl der gewünschten Uhrzeit.
▲ Vor
▼ Zurück
Bei jedem Drücken dieses Tasters wird die Uhrzeit 10 Minuten vor- oder zurückgestellt, je nach der Richtung, in der gedrückt wird. Die Uhrzeit ändert sich mit der Geschwindigkeit, mit welcher der Taster gedrückt wird.

3. Nach Einstellung der Uhrzeit für TIMER ON und TIMER OFF stellen Sie sicher, dass die Anzeige des TIMER auf dem Display der Einheit eingeschaltet ist.

Annullierung

4. Löschtaster(CANCEL)
Drücken Sie den Taster CANCEL zum Löschen der Timer-Einstellungen.

Änderungen

Führen Sie die Phasen 1, 2 und 3 zur Änderung der Einstellungen aus.

Klima Shop! BY SPENGLER
Zu Ihrem Vorteil.
Für unsere Umwelt!

46

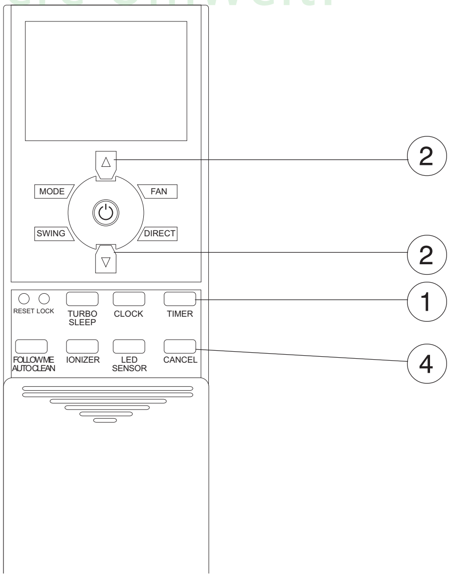

FUNCIONAMIENTO CON TEMPORIZADOR (fig. 46)

1. Botón TIMER
   Pulse el botón TIMER. La regulación corriente del temporizador se visualiza junto a los leds de TIMER ON y TIMER OFF, en forma intermitente.

2. Botón TEMP/TIME
   Pulse este botón para seleccionar el horario deseado.
   ▲ Adelante
   ▼ Atrás
   Cada vez que se pulsa este botón, el horario adelanta o retrocede 10 minutos, según la dirección en la que se pulsa. La hora cambia a la velocidad con la cual se pulsa el botón.

3. Una vez ajustada la hora para el TIMER ON y el TIMER OFF, controle que el indicador TIMER en el display de la unidad interior esté encendido.

Anulación

4. Botón anulación (CANCEL)
   Pulse el botón CANCEL para anular las regulaciones del temporizador.

Modificaciones

Ejecute las fases 1, 2 y 3 para cambiar las regulaciones.

FUNCIONAMENTO COM TEMPORIZADOR (fig. 46)

1. *Botão TIMER*
   Premir o botão TIMER como pedido. A regulação corrente do temporizador é visualizada ao lado dos indicadores de TIMER ON e TIMER OFF e estará a piscar.

2. *Botão TEMP/TIME*
   Premir para seleccionar o horário desejada.
   ▲ *Avançar*
   ▼ *Recuar*
   Cada vez que se preme este botão, a hora avança ou recua 10 minutos, dependendo da direcção na qual se preme. A hora muda à velocidade com que se prime o botão.

3. *Depois de definida o horário para o TIMER ON e o TIMER OFF, verificar se está aceso o indicador do TIMER no visor da unidade interna.*

Anulação

4. *Botão de anulação (CANCEL)*
   Premir o botão CANCEL para anular as programações do temporizador.

Modificações

Executar as fases 1, 2 e 3 para modificar as programações.

WERKING MET TIMER (afb. 46)

1. Knop TIMER
   Druk op de knop TIMER zoals gevraagd wordt. De huidige instelling van de timer wordt weergegeven naast de indicators van TIMER ON en TIMER OFF en zal knipperen.

2. Knop TEMP/TIME
   Op de knop drukken om het gewenste tijdstip te selecteren.
   ▲ Vooruit
   ▼ Achteruit
   Telkens wanneer op deze knop gedrukt wordt, gaat het tijdstip 10 minuten verder of terug, al naargelang de richting die ingedrukt wordt. De tijd verandert bij de snelheid waarmee op de knop gedrukt wordt.

3. Is de tijd voor TIMER ON en TIMER OFF eenmaal ingesteld, dan moet gecontroleerd worden of de indicator van de TIMER op het display van de binnenunit brandt.

Annulering

4. Knop annulering (CANCEL)
   Druk op de knop CANCEL om de instellingen van de timer te annuleren.

Wijzigingen

Voer fasen 1, 2 en 3 uit om de instellingen te veranderen.

ΛΕΙΤΟΥΡΓΙΑ ΜΕ TIMER (εικ. 46)

1. *Πλήκτρο TIMER*
   Πατήστε το πλήκτρο TIMER όπως απαιτείται. Η τρέχουσα ρύθμιση του ρυθμιζόμενου χρόνου προβάλλεται δίπλα στα led του TIMER ON και TIMER OFF και θα αναβοσβήνει.

2. *Πλήκτρο TEMP/TIME*
   Πατήστε για να επιλέξετε το επιθυμητό ωράριο.
   ▲ *Εμπρός*
   ▼ *Πίσω*
   Κάθε φορά που πατάτε αυτό το πλήκτρο, το ωράριο πηγαίνει μπροστά ή πίσω κατά 10 λεπτά, ανάλογα με την κατεύθυνση προς την οποία πατάτε. Η ώρα αλλάζει στην ταχύτητα στην οποία πατάτε το πλήκτρο.

3. *Αφού ρυθμίσετε την ώρα για το TIMER ON και το TIMER OFF, βεβαιωθείτε ότι ο δείκτης του TIMER στο display της εσωτερικής μονάδας είναι αναμμένος.*

Ακύρωση

4. *Πλήκτρο ακύρωσης (CANCEL)*
   Πατήστε το πλήκτρο CANCEL για να ακυρώσετε τους καθορισμούς του timer.

Τροποποιήσεις

Εκτελέστε τις φάσεις 1, 2 και 3 για να αλλάξετε τους καθορισμούς.

3.9

Klima Shop! BY SPENGLER
Zu Ihrem Vorteil.
Für unsere Umwelt!

3.9.1 Esempio di settaggio del TIMER (fig. 47)

TIMER ON
(Avvio del TIMER)
La funzione TIMER ON è utile quando si desidera che il condizionatore si accenda automaticamente, ad esempio per trovare una temperatura confortevole al momento del rientro a casa. Il condizionatore si accende automaticamente all'ora impostata.

IMPORTANTE: Occorrono 3 secondi per registrare l'ora impostata (dopo aver premuto il pulsante TEMP/TIME), quindi occorre continuare a premere il pulsante fino al raggiungimento dell'orario desiderato. Altrimenti sarà necessario ripetere le varie fasi.

Esempio:
Per accendere il condizionatore alle ore 06:00.
1. Premere il pulsante TIMER. Appare l'indicatore TIMER ON e l'orario lampeggia (se l'orario visualizzato è proprio 06:00, 3 secondi dopo, la funzione TIMER ON si attiverà automaticamente).
2. Utilizzare il pulsante TEMP/TIME per visualizzare "6:00" vicino all'indicatore TIMER ON del telecomando.
3. Attendere 3 secondi, l'orario impostato smetterà di lampeggiare e la funzione sarà attiva.

Example of TIMER setting (fig. 47)

TIMER ON
(Timer Start Operation)
The TIMER ON feature is useful when you want the unit to turn on automatically before say when you return home. The air conditioner will automatically start operating at the set time.

IMPORTANT: *The time will be registered in 3 seconds period (after pressing the TEMP/TIME button), so you should continue pressing the button until the desired time is established. Otherwise you must repeat the steps again.*

Example:
To start the air conditioner at 6:00 a.m.
1. *Press the TIMER button, the TIMER ON indicator is displayed and the setting time beside is flashing(if the displayed time is just 6:00, 3 seconds later, the TIMER ON function will be activated automatically).*
2. *Use the TEMP/TIME button to display "6:00" beside the TIMER ON indicator of the remote controller.*
3. *Wait for 3 seconds and the setting time stops flashing and this function is activated.*

Exemple de réglage du TEMPORISATEUR (fig. 47)

TIMER ON
(Démarrage du temporisateur)
La fonction TIMER ON est utile quand l'on souhaite que le climatiseur s'allume automatiquement, par exemple pour trouver une température confortable quand l'on rentre chez soi. Le climatiseur s'allume automatiquement à l'heure programmée.

IMPORTANT: Il faut 3 secondes pour enregistrer l'heure programmée (après la pression du bouton TEMP/TIME), il convient donc de maintenir le bouton enfoncé jusqu'à ce que l'heure souhaitée soit atteinte. Sinon, il sera nécessaire de répéter les différentes phases.

Exemple:
Pour allumer le climatiseur à 06:00.
1. Appuyer sur le bouton TIMER. On voit apparaître l'indicateur TIMER ON et l'heure clignote (si l'heure affichée est précisément 06:00, au bout de 3 secondes, la fonction TIMER ON s'active automatiquement).
2. Utiliser le bouton TEMP/TIME pour afficher "6:00" en regard de l'indicateur TIMER ON de la télécommande.
3. Attendre 3 secondes, l'heure programmée cesse de clignoter et la fonction s'active.

Beispiele für TIMER-einstellungen (Abb. 47)

TIMER ON
(TIMER-Start)
Die Funktion TIMER ON ist nützlich, wenn die automatische Einschaltung des Klimageräts gewünscht ist, zum Beispiel, wenn Sie morgens die Wohnung verlassen und abends eine komfortable Temperatur vorfinden wollen. Das Klimagerät schaltet sich automatisch zur eingestellten Uhrzeit ein.

WICHTIG: *Es sind 3 Sekunden erforderlich, um die eingestellte Uhrzeit zu registrieren (nach dem Drücken des Tasters TEMP/TIME). Der Taster ist daher bis zum Erreichen der gewünschten Uhrzeit gedrückt zu halten. Andernfalls ist die Wiederholung der einzelnen Phasen notwendig.*

Beispiel:
Zum Einschalten des Klimageräts auf 06:00.
1. *Drücken Sie den Taster TIMER. Es erscheint die Anzeige TIMER ON, und die Uhrzeit blinkt (wenn die angezeigte Uhrzeit genau 06:00 ist, wird die Funktion TIMER ON nach 3 Sekunden automatisch aktiviert).*
2. *Verwenden Sie den Taster TEMP/TIME zur Anzeige von "6:00" in der Nähe der Anzeige TIMER ON der Fernbedienung.*
3. *Warten Sie 3 Sekunden, die eingestellte Uhrzeit hört auf zu blinken, und die Funktion wird aktiv.*

BY SPENGLER
Zu Ihrem Vorteil.
Für unsere Umwelt!

47

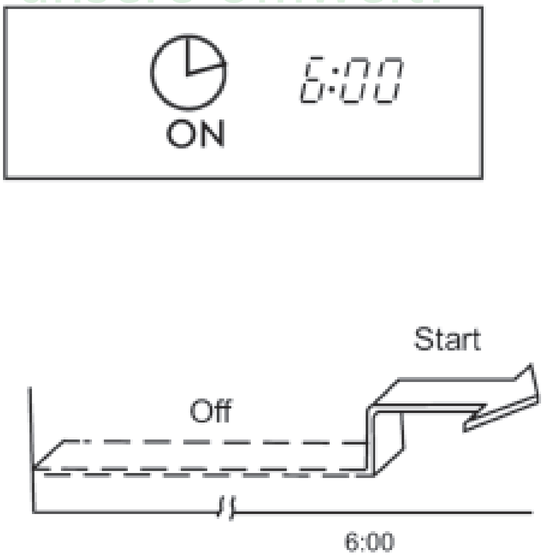

3.9.1

E

Ejemplo de ajuste del TEMPORIZADOR (fig. 47)

TIMER ON

(Activación del temporizador)

La función TIMER ON es útil si desea que el acondicionador se encienda automáticamente (por ejemplo, para encontrar una temperatura confortable al regresar a su casa). El acondicionador se enciende automáticamente a la hora prevista.

IMPORTANTE: Se requieren tres segundos para memorizar la hora regulada (después de pulsar el botón TEMP/TIME); a continuación, siga pulsando el botón hasta alcanzar el horario deseado. En caso contrario, es necesario repetir todas las fases.

Ejemplo:

Para encender el acondicionador a las 06:00 horas.

1. Pulse el botón TIMER. Aparece el indicador TIMER ON y el horario parpadea (si el horario visualizado es 06:00, la función TIMER ON se activa automáticamente 3 segundos después).
2. Utilice el botón TEMP/TIME para visualizar "6:00" cerca del indicador TIMER ON del control remoto.
3. Espere 3 segundos: el horario regulado deja de parpadear y se activa la función.

P

Exemplo de programação do TEMPORIZADOR (fig. 47)

TIMER ON

(Accionamento do TEMPORIZADOR)

A função TIMER ON é útil quando se deseja que o aparelho de ar condicionado se acenda automaticamente, por exemplo para encontrar uma temperatura agradável quando se regressa a casa. O aparelho de ar condicionado acende-se automatic amente à hora programada.

IMPORTANTE: *Serão necessários 3 segundos para registar a hora programada (depois de se ter premido o botão TEMP/TIME), depois é necessário continuar a premir o botão até à hora desejada. Caso contrário será preciso repetir todas as fases.*

Exemplo:

Para acender o aparelho de ar condicionado às 06:00 horas.

1. *Premir o botão TIMER. Aparece o indicador TIMER ON e a hora pisca (se a hora visualizada for exactamente 06:00, 3 segundos depois activa-se automaticamente a função TIMER ON).*
2. *Utilizar o botão TEMP/TIME para visualizar "6:00" junto ao indicador TIMER ON do telecomando.*
3. *Aguardar 3 segundos, a hora programada deixará de piscar e a função está activa.*

NL

Voorbeeld van instelling van de TIMER (afb. 47)

TIMER ON

(Start van de TIMER)

De functie TIMER ON is nuttig wanneer men wil dat de airconditioner automatisch ingeschakeld wordt, bijvoorbeeld om bij thuiskomst een aangename temperatuur te hebben. De airconditioner wordt automatisch ingeschakeld op het ingestelde tijdstip.

BELANGRIJK: Het duurt 3 seconden om het ingestelde tijdstip te registreren (nadat op de knop TEMP/TIME gedrukt is). Men dient dus op de knop te blijven drukken tot het gewenste tijdstip bereikt wordt. Zo niet dan moeten de diverse fasen herhaald worden.

Voorbeeld:

Om de airconditioner om 06:00 uur in te schakelen.

1. Druk op de knop TIMER. De indicator TIMER ON verschijnt en de tijdsaanduiding knippert (indien de weergegeven tijd nu juist 06:00 is, zal de functie TIMER ON na 3 seconden automatisch geactiveerd worden).
2. Gebruik de knop TEMP/TIME om "6:00" weer te geven nabij de indicator TIMER ON van de afstandsbediening.
3. Wacht 3 seconden. De ingestelde tijd houdt op met knipperen en de functie zal actief zijn.

GR

Παράδειγμα ρύθμισης του TIMER (εικ. 47)

TIMER ON

(Εκκίνηση του TIMER)

Η λειτουργία TIMER ON είναι χρήσιμη όταν επιθυμείτε να ανάψει αυτόματα το κλιματιστικό, για παράδειγμα για να βρείτε μια άνετη θερμοκρασία κατά την επιστροφή σας στο σπίτι. Το κλιματιστικό ανάβει αυτόματα κατά την καθορισμένη ώρα.

ΣΗΜΑΝΤΙΚΟ: *Χρειάζονται 3 δευτερόλεπτα για να καταχωρήσετε την καθορισμένη ώρα (αφού πατήσετε το πλήκτρο TEMP/TIME), στη συνέχεια χρειάζεται να συνεχίσετε να πατάτε το πλήκτρο μέχρι να επιτευχθεί το επιθυμητό ωράριο. Διαφορετικά θα είναι απαραίτητο να επαναλάβετε τις διάφορες φάσεις.*

Παράδειγμα:

Για να ανάψετε το κλιματιστικό ώρα 06:00.

1. *Πατήστε το πλήκτρο TIMER. Εμφανίζεται ο δείκτης TIMER ON και το ωράριο αναβοσβήνει (εάν το ωράριο που προβάλλεται είναι ακριβώς 06:00, 3 δευτερόλεπτα μετά, η λειτουργία TIMER ON θα ενεργοποιηθεί αυτόματα).*
2. *Χρησιμοποιήστε το πλήκτρο TEMP/TIME για να προβάλλετε "6:00" κοντά στο δείκτη TIMER ON του τηλεχειριστηρίου.*
3. *Περιμένετε 3 δευτερόλεπτα, το καθορισμένο ωράριο θα σταματήσει να αναβοσβήνει και η λειτουργία θα ενεργοποιηθεί.*

BY SPENGLER
Zu Ihrem Vorteil.
Für unsere Umwelt!

I

TIMER OFF (Fig. 48)
(Spegnimento del Timer)
La funzione TIMER OFF è utile quando si desidera che il condizionatore si spenga automaticamente dopo che ci si è coricati. Il condizionatore si spegnerà automaticamente all'ora impostata.

Esempio:
Per spegnere il condizionatore alle ore 23:00.

1. Premere il pulsante TIMER. Appare l'indicatore TIMER OFF e l'orario lampeggia (se l'orario visualizzato è proprio 23:00, 3 secondi dopo, la funzione TIMER OFF si attiverà automaticamente).
2. Utilizzare il pulsante TEMP/TIME per visualizzare "23:00" vicino all'indicatore TIMER OFF.
3. Questa funzione verrà attivata dopo 3 secondi dal rilascio del pulsante TEMP/TIME.

TIMER COMBINATO (Fig. 49)
(Impostazione simultanea dei timer ON ed OFF)
TIMER OFF => TIMER ON
(On=>Stop =>Start funzionamento)
Questa funzione è utile se si desidera spegnere il condizionatore dopo che ci si è coricati ed accenderlo nuovamente al mattino o quando si ritorna a casa.

Esempio:
Sono le ore 20:00. Si desidera spegnere il condizionatore alle ore 23:00 ed accenderlo nuovamente il mattino successivo alle ore 6:00.

1. Premere il pulsante TIMER fino a quando appare l'indicatore TIMER OFF e l'orario lampeggia.
2. Utilizzare il pulsante TEMP/TIME per visualizzare "23:00" vicino all'indicatore TIMER OFF.
3. Premere nuovamente il pulsante TIMER per visualizzare il TIMER ON .

GB

TIMER OFF (Fig. 48)
(Timer Stop Operation)
The TIMER OFF feature is useful when you want the unit to turn off automatically after you go to bed. The air conditioner will stop automatically at the set time.

Example:
To stop the air conditioner at 23:00 p.m.

1. *Press the TIMER button until the TIMER OFF indicator is displayed and the setting time beside is flashing (if the displayed time is just 23:00, 3 seconds later, the TIMER OFF function will be activated automatically).*
2. *Use the TEMP/TIME button to display "23:00" beside the TIMER OFF indicator.*
3. *This function will be activated after 3 seconds you release the TEMP/TIME button.*

COMBINED TIMER (Fig. 49)
(Setting both ON and OFF timers simultaneously)
TIMER OFF => TIMER ON
(On => Stop => Start operation)
This feature is useful when you want to stop the air conditioner after you go to bed, and start it again in the morning when you wake up or when you return home.

Example:
Now it is 20:00 o'clock in the evening. You want to stop the air conditioner at 23:00 and start it again the next morning at 6:00.

1. *Press the TIMER button until the TIMER OFF indicator is displayed and time setting is flashing.*
2. *Use the TEMP/TIME button to display "23:00" beside the TIMER OFF indicator.*
3. *Press the TIMER button again to display the TIMER ON .*

F

TIMER OFF (Fig. 48)
(Extinction du temporisateur)
La fonction TIMER OFF est utile quand l'on souhaite que le climatiseur s'éteigne automatiquement une fois que l'on est au lit. Le climatiseur s'éteint automatiquement à l'heure programmée.

Exemple:
Pour éteindre le climatiseur à 23:00.

1. Appuyer sur le bouton TIMER. On voit apparaître l'indicateur TIMER OFF et l'heure clignote (si l'heure affichée est précisément 23:00, au bout de 3 secondes, la fonction TIMER OFF s'active automatiquement).
2. Utiliser le bouton TEMP/TIME pour afficher "23:00" en regard de l'indicateur TIMER OFF.
3. Cette fonction s'active au bout de 3 secondes après le relâchement du bouton TEMP/TIME.

TEMPORISATEUR COMBINE (Fig. 49)
(Programmation simultanée des temporisateurs ON et OFF)
TIMER OFF => TIMER ON
(On => Stop => Démarrage fonctionnement)
Cette fonction est utile si l'on souhaite éteindre le climatiseur une fois au lit et le rallumer le matin ou quand l'on rentre chez soi.

Exemple:
Il est 20:00 heures. L'on souhaite éteindre le climatiseur à 23:00 heures et le rallumer le lendemain matin à 6:00 heures.

1. Appuyer sur le bouton TIMER jusqu'à ce qu'apparaisse l'indicateur TIMER OFF et que l'heure clignote.
2. Utiliser le bouton TEMP/TIME pour afficher "23:00" en regard de l'indicateur TIMER OFF.
3. Appuyer de nouveau sur le bouton TIMER pour afficher le TIMER ON.

D

TIMER OFF (Abb. 48)
(Ausschalten des Timers)
Die Funktion TIMER OFF ist nützlich, wenn die automatische Abschaltung des Klimageräts nach dem Einschlafen gewünscht ist. Das Klimagerät schaltet sich automatisch zur eingestellten Uhrzeit aus.

Beispiel:
Zum Ausschalten des Klimageräts auf 23:00.

1. *Drücken Sie den Taster TIMER. Es erscheint die Anzeige TIMER OFF, und die Uhrzeit blinkt (wenn die angezeigte Uhrzeit genau 23:00 ist, wird die Funktion TIMER ON nach 3 Sekunden automatisch aktiviert).*
2. *Verwenden Sie den Taster TEMP/TIME zur Anzeige von "23:00" in der Nähe der Anzeige TIMER OFF der Fernbedienung.*
3. *Diese Funktion wird 3 Sekunden nach dem Loslassen des Tasters TEMP/TIME aktiviert.*

KOMBINIERTER TIMER (Abb. 49)
(Gleichzeitige Einstellung der Timer ON und OFF)
TIMER OFF => TIMER ON
(On => Stopp => Start Betrieb)
Diese Funktion ist nützlich, wenn die Abschaltung des Klimageräts nach dem Einschlafen und die Wiedereinschaltung am Morgen oder bei Rückkehr nach Hause gewünscht sind.

Beispiel:
Es ist 20:00. Die Abschaltung des Klimageräts um 23:00 und die Wiedereinschaltung am nächsten Morgen um 6:00 sind gewünscht.

1. *Drücken Sie den Taster TIMER bis zum Erscheinen der Anzeige TIMER OFF und der blinkenden Uhrzeit.*
2. *Verwenden Sie den Taster TEMP/TIME zur Anzeige von "23:00" in der Nähe der Anzeige TIMER OFF der Fernbedienung.*
3. *Drücken Sie erneut den Taster TIMER zur Anzeige von TIMER ON.*

klima shop ® BY SPENGLER Zu Ihrem Vorteil! Für unsere Umwelt!

48

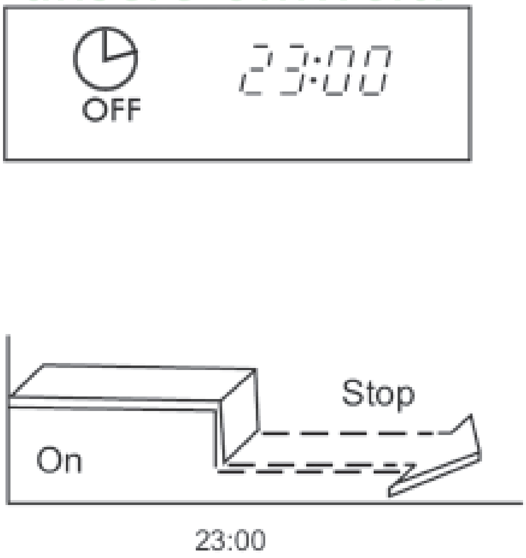

E

TIMER OFF (Fig. 48)
(Apagado del temporizador)
La función TIMER OFF es útil si desea que el acondicionador se apague automáticamente después de acostarse. El acondicionador se apaga automáticamente a la hora prevista.

Ejemplo:
Para apagar el acondicionador a las 23:00 horas.
1. Pulse el botón TIMER. Aparece el indicador TIMER OFF y el horario parpadea (si el horario visualizado es 23:00; la función TIMER OFF se activa automáticamente 3 segundos después).
2. Utilice el botón TEMP/TIME para visualizar "23:00" cerca del indicador TIMER OFF.
3. Esta función se activa 3 segundos después de soltar el botón TEMP/TIME.

TEMPORIZADOR COMBINADO (Fig. 49)
(Regulación simultánea de los temporizadores ON y OFF)
TIMER OFF => TIMER ON
(On=> Stop => Start funcionamiento)
Esta función es útil si desea que el acondicionador se apague después de acostarse y se encienda por la mañana o al volver a su casa.

Ejemplo:
Son las 20:00 horas. Si desea que el acondicionador se apague a las 23:00 horas y se encienda a la mañana siguiente a las 6:00 horas:
1. Pulse el botón TIMER hasta que aparezca el indicador TIMER OFF y el horario parpadee.
2. Utilice el botón TEMP/TIME para visualizar "23:00" cerca del indicador TIMER OFF.
3. Pulse nuevamente el botón TIMER para visualizar el TIMER ON.

P

TIMER OFF (Fig. 48)
(Apagamento do Timer)
A função TIMER OFF é útil quando se deseja que o aparelho de ar condicionado se apague automaticamente depois ter adormecido.
O aparelho de ar condicionado apaga-se automaticamente à hora programada.

Exemplo:
Para apagar o aparelho de ar condicionado às 23:00 horas.
1. *Premir o botão TIMER. Aparece o indicador TIMER OFF e a hora pisca (se a hora visualizada for exactamente 23:00, 3 segundos depois activa-se automaticamente a função TIMER OFF).*
2. *Utilizar o botão TEMP/TIME para visualizar "23:00" junto ao indicador TIMER OFF.*
3. *Esta função será activada 3 segundos depois de se ter largado o botão TEMP/TIME.*

TEMPORIZADOR COMBINADO (Fig. 49)
(Programação simultânea dos temporizadores ON e OFF)
TIMER OFF => TIMER ON
(On=>Stop=>Start do funcionamento)
Esta função é útil quando se deseja apagar o aparelho de ar condicionado depois de se ter adormecido e acendê-lo novamente de manhã ou quando se regressa a casa.

Exemplo:
São as 20:00 horas. Deseja-se apagar o aparelho de ar condicionado às 23:00 horas e acendê-lo novamente na manhã seguinte às 6:00 horas.
1. *Premir o botão TIMER até aparecer o indicador TIMER OFF e a hora pisca.*
2. *Utilizar o botão TEMP/TIME para visualizar "23:00" junto ao indicador TIMER OFF.*
3. *Premir novamente o botão TIMER para visualizar o TIMER ON.*

NL

TIMER OFF (Afb. 48)
(Uitschakeling van de Timer)
De functie TIMER OFF is nuttig wanneer men wilt dat de airconditioner automatisch uitgaat wanneer men naar bed gegaan is. De airconditioner zal automatisch op het ingestelde tijdstip uitgeschakeld worden.

Voorbeeld:
Om de airconditioner om 23:00 uur uit te schakelen.
1. Druk op de knop TIMER. De indicator TIMER OFF verschijnt en de tijdsaanduiding knippert (indien de weergegeven tijd nu juist 23:00 is, zal de functie TIMER OFF na 3 seconden automatisch geactiveerd worden).
2. gebruik de knop TEMP/TIME om "23:00" weer te geven nabij de indicator TIMER OFF.
3. Deze functie zal geactiveerd worden 3 seconden nadat de knop TEMP/TIME losgelaten is.

GECOMBINEERDE TIMER (Afb. 49)
(simultane instelling van de timers ON en OFF)
TIMER OFF => TIMER ON
(On => Stop => Start werking)
Deze functie is nuttig indien men de airconditioner wenst uit te schakelen nadat men is gaan slapen en deze 's morgens, of wanneer men thuiskomt, opnieuw in te schakelen.

Voorbeeld:
Het is 20:00 uur Men wil de airconditioner om 23:00 uitschakelen en de volgende ochtend om 6:00 opnieuw inschakelen.
1. Druk op de knop TIMER tot de indicator TIMER OFF verschijnt en de tijdsaanduiding knippert.
2. Gebruik de knop TEMP/TIME om "23:00" weer te geven nabij de indicator TIMER OFF.
3. Druk opnieuw op de knop TIMER om TIMER ON weer te geven.

GR

TIMER OFF (Εικ. 48)
(Σβήσιμο του Timer)
Η λειτουργία TIMER OFF είναι χρήσιμη όταν επιθυμείτε να σβήσει αυτόματα το κλιματιστικό αφού πάτε για ύπνο. Το κλιματιστικό θα σβήσει αυτόματα κατά την καθορισμένη ώρα.

Παράδειγμα:
Για να σβήσετε το κλιματιστικό ώρα 23:00.
1. *Πατήστε το πλήκτρο TIMER Εμφανίζεται ο δείκτης TIMER OFF και το ωράριο αναβοσβήνει (εάν το ωράριο που προβάλλεται είναι ακριβώς 23:00, 3 δευτερόλεπτα μετά, η λειτουργία TIMER OFF θα ενεργοποιηθεί αυτόματα).*
2. *Χρησιμοποιήστε το πλήκτρο TEMP/TIME για να προβάλλετε "23:00" κοντά στο δείκτη TIMER OFF.*
3. *Η λειτουργία αυτή θα ενεργοποιηθεί 3 δευτερόλεπτα μετά την απελευθέρωση του πλήκτρου TEMP/TIME.*

ΣΥΝΔΥΑΣΜΕΝΟ TIMER (Εικ. 49)
(Ταυτόχρονος καθορισμός των TIMER ON και OFF)
TIMER OFF => TIMER ON
(On => Stop => Start λειτουργίας)
Η λειτουργία αυτή είναι χρήσιμη εάν επιθυμείτε να σβήσετε το κλιματιστικό αφού πάτε για ύπνο και να το ανάψετε και πάλι το πρωί ή όταν επιστρέψετε στο σπίτι.

Παράδειγμα:
Είναι η ώρα 20:00. Εάν επιθυμείτε να σβήσετε το κλιματιστικό στις 23:00 η ώρα και να το ανάψετε και πάλι το επόμενο πρωί στις 6:00 η ώρα.
1. *Πατήστε το πλήκτρο TIMER μέχρι να εμφανιστεί ο δείκτης TIMER OFF και το ωράριο αναβοσβήνει.*
2. *Χρησιμοποιήστε το πλήκτρο TEMP/TIME για να προβάλλετε "23:00" κοντά στο δείκτη TIMER OFF.*
3. *Πατήστε και πάλι το πλήκτρο TIMER για να προβάλλετε το TIMER ON .*

49

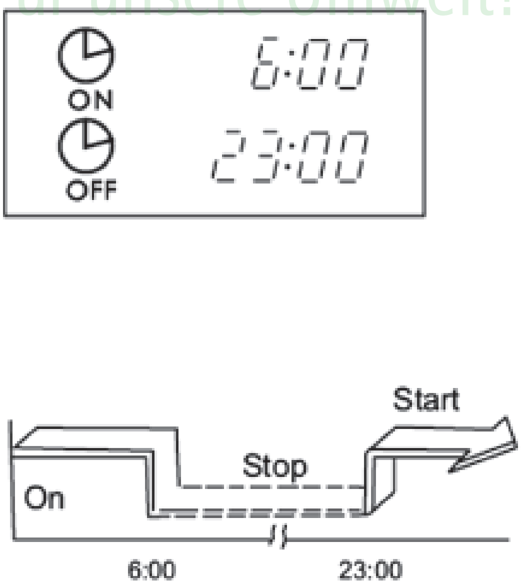

4. Utilizzare il pulsante TEMP/TIME per visualizzare "6:00" sul display TIMER ON.
5. Attendere 3 secondi, l'orario impostato smetterà di lampeggiare e la funzione sarà attiva.

TIMER ON => TIMER OFF (Fig.50)
(Off=>Start => Stop funzionamento)
Questa funzione è utile se si desidera accendere il condizionatore prima di alzarsi e si desidera spegnerlo dopo che si è usciti di casa.

Esempio:
Accendere il condizionatore alle ore 6:00 del mattino successivo, e spegnerlo alle ore 8:00.
1. Premere il pulsante TIMER. Appare l'indicatore TIMER ON e l'orario lampeggia.
2. Utilizzare il pulsante TEMP/TIME per visualizzare "6:00" vicino all'indicatore TIMER ON sul telecomando.
3. Premere nuovamente il pulsante TIMER per visualizzare l'indicatore TIMER OFF e l'orario da impostare.
4. Utilizzare il pulsante TEMP/TIME per visualizzare "8:00" vicino all'indicatore TIMER OFF.
5. Attendere 3 secondi, l'orario impostato smetterà di lampeggiare e la funzione sarà attiva.

4. Use the TEMP/TIME button to display "6:00" on the TIMER ON display.
5. Wait for 3 second until the setting time stops flashing and this function is activated.

TIMER ON => TIMER OFF (Fig.50)
(Off => Start => Stop operation)
This feature is useful when you want to start the air conditioner before you wake up and stop it after you leave the house.

Example:
To start the air conditioner at 6:00 the next morning, and stop it at 8:00.
1. Press the TIMER button, the TIMER ON indicator is displayed and the setting time is flashing.
2. Use the TEMP/TIME button to display "6:00" beside the TIMER ON indicator of the remote controller.
3. Press the TIMER button again to display the TIMER OFF indicator and the setting time .
4. Use the TEMP/TIME button to display "8:00" beside the TIMER OFF indicator.
5. Wait for 3 seconds until the setting time stops flashing and this function is activated.

4. Utiliser le bouton TEMP/TIME pour afficher "06:00" sur l'afficheur TIMER ON.
5. Attendre 3 secondes, l'heure programmée cesse de clignoter et la fonction s'active.

TIMER ON => TIMER OFF (Fig.50)
(Off => Start => Arrêt fonctionnement)
Cette fonction est utile si l'on souhaite allumer le climatiseur avant de se lever et l'éteindre après être sorti.

Exemple:
Allumer le climatiseur à 6:00 heures du lendemain matin, et l'éteindre à 8:00 heures.
1. Appuyer sur le bouton TIMER. On voit apparaître l'indicateur TIMER ON et l'heure clignote.
2. Utiliser le bouton TEMP/TIME pour afficher "6:00" en regard de l'indicateur TIMER ON de la télécommande.
3. Appuyer de nouveau sur le bouton TIMER pour afficher l'indicateur TIMER OFF et l'heure à programmer.
4. Utiliser le bouton TEMP/TIME pour afficher "08:00:00" en regard de l'indicateur TIMER OFF.
5. Attendre 3 secondes, l'heure programmée cesse de clignoter et la fonction s'active.

4. Verwenden Sie den Taster TEMP/TIME zur Anzeige von "6:00" auf dem Display TIMER ON.
5. Warten Sie 3 Sekunden, die eingestellte Uhrzeit hört auf zu blinken, und die Funktion wird aktiv.

TIMER ON => TIMER OFF (Abb. 50)
(Off => Start => Stopp Betrieb)
Diese Funktion ist nützlich, wenn die Einschaltung des Klimageräts vor dem Aufstehen und die Abschaltung nach dem Verlassen der Wohnung gewünscht sind.

Beispiel:
Einschalten des Klimageräts um 6:00 Uhr des nächsten Morgens und Ausschalten um 8:00.
1. Drücken Sie den Taster TIMER. Es erscheint die Anzeige TIMER ON, und die Uhrzeit blinkt.
2. Verwenden Sie den Taster TEMP/TIME zur Anzeige von "6:00" in der Nähe der Anzeige TIMER ON der Fernbedienung.
3. Drücken Sie erneut den Taster TIMER zur Visualisierung der Anzeige TIMER OFF und der einzustellenden Uhrzeit.
4. Verwenden Sie den Taster TEMP/TIME zur Anzeige von "8:00" in der Nähe der Anzeige TIMER OFF der Fernbedienung.
5. Warten Sie 3 Sekunden, die eingestellte Uhrzeit hört auf zu blinken, und die Funktion wird aktiv.

3.9.2 Esempio di impostazione del TIMER

Note:
- L'impostazione del timer (TIMER ON o TIMER OFF) che in sequenza appare dopo l'ora reale, sarà attivata per prima.
- Se per le funzioni di TIMER ON e TIMER OFF è impostata la stessa ora, la seconda impostazione del timer sarà automaticamente incrementata/decrementata di 10 minuti.

Example of TIMER setting

Notes:
- *The timer setting (TIMER ON or TIMER OFF) that in sequence occurs directly after the actual time will be activated first.*
- *If the same time is set for both TIMER ON and TIMER OFF settings, the second set timer setting will be automatically increased/decreased 10 minutes.*

Exemple de réglage du TEMPORISATEUR

Note:
- Le réglage du temporisateur (TIMER ON ou TIMER OFF) qui apparaît en séquence après l'heure réelle, s'active en premier.
- Si, pour les fonctions TIMER ON et TIMER OFF, la même heure a été programmée, le deuxième réglage du temporisateur est automatiquement augmenté/diminué de 10 minutes.

Beispiele für TIMER-einstellungen

Hinweise:
- *Die Einstellung des Timers (TIMER ON oder TIMER OFF), die in Folge nach der tatsächlichen Uhrzeit erscheint, wird zuerst aktiviert.*
- *Wenn für die Funktionen TIMER ON und TIMER OFF dieselbe Uhrzeit eingestellt wird, dann wird die zweite Timer-Einstellung automatisch um 10 Minuten erhöht/erniedrigt.*

Zu Ihrem Vorteil. Für unsere Umwelt!

50

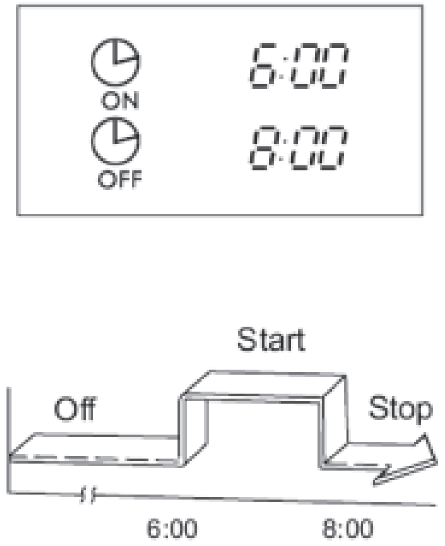

4. Utilice el botón TEMP/TIME para visualizar "6:00" en el display TIMER ON.
5. Espere 3 segundos: el horario regulado deja de parpadear y se activa la función.

TIMER ON => TIMER OFF (Fig. 50)
(Off=>Start => Stop funcionamiento)
Esta función es útil si desea que el acondicionador se encienda antes de levantarse y se apague después de salir de su casa.

Ejemplo:
Encendido del acondicionador a las 6:00 horas de la mañana siguiente y apagado a las 8:00 horas.
1. Pulse el botón TIMER. Aparece el indicador TIMER OFF y el horario parpadea.
2. Utilice el botón TEMP/TIME para visualizar "6:00" cerca del indicador TIMER ON, en el control remoto.
3. Pulse nuevamente el botón TIMER para visualizar el indicador TIMER OFF y el horario a regular.
4. Utilice el botón TEMP/TIME para visualizar "8:00" cerca del indicador TIMER OFF.
5. Espere 3 segundos: el horario regulado deja de parpadear y se activa la función.

3.9.2

Ejemplo de ajuste del TEMPORIZADOR
Notas:
- La regulación del TEMPORIZADOR (TIMER ON o TIMER OFF) que aparece en secuencia después de la hora real se activa primero.
- Si para las funciones TIMER ON y TIMER OFF se regula la misma hora, la segunda regulación del temporizador se incrementa/reduce automáticamente 10 minutos.

4. Utilizar o botão TEMP/TIME para visualizar "6:00" no visor TIMER ON.
5. Aguardar 3 segundos, a hora programada deixará de piscar e a função está activa.

TIMER ON => TIMER OFF (Fig.50)
(Off=>Start=>Stop do funcionamento)
Esta função é útil quando se deseja acender o aparelho de ar condicionado antes de acordar e se deseja apagá-lo depois de ter saído de casa.

Exemplo:
Acender o aparelho de ar condicionado às 6:00 horas da manhã seguinte e apagá-lo às 8:00 horas.
1. Premir o botão TIMER. Aparece o indicador TIMER ON e a hora pisca.
2. Utilizar o botão TEMP/TIME para visualizar "6:00" junto ao indicador TIMER ON no telecomando.
3. Premir novamente o botão TIMER para visualizar o indicador TIMER OFF e a hora a programar.
4. Utilizar o botão TEMP/TIME para visualizar "8:00" junto ao indicador TIMER OFF.
5. Aguardar 3 segundos, a hora programada deixará de piscar e a função está activa.

Exemplo de programação do TEMPORIZADOR
Nota:
- *A programação do temporizador (TIMER ON ou TIMER OFF) que aparece em sequência após a hora corrente, será activada em primeiro lugar.*
- *Se estiver programada a mesma hora para as funções TIMER ON e TIMER OFF, a segunda programação do temporizador será automaticamente aumentada/diminuída 10 minutos.*

4. Gebruik de knop TEMP/TIME om "6:00" op het display TIMER ON weer te geven.
5. Wacht 3 seconden. De ingestelde tijdsaanduiding zal ophouden met knipperen en de functie zal actief zijn.

TIMER ON => TIMER OFF (Afb.50)
(Off => Start => Stop werking)
Deze functie is nuttig wanneer men de airconditioner wenst in te schakelen alvorens op te staan, en uit te schakelen nadat men uit huis gegaan is.

Voorbeeld:
Inschakeling van de airconditioner om 6:00 uur van de volgende morgen en uitschakeling om 8:00.
1. Druk op de knop TIMER. De indicator TIMER verschijnt en de tijdsaanduiding knippert.
2. Gebruik de knop TEMP/TIME om "6:00" weer te geven nabij de indicator TIMER ON op de afstandsbediening.
3. Druk opnieuw op de knop TIMER om de indicator TIMER OFF weer te laten geven alsmede de in te stellen tijdsaanduiding.
4. Gebruik de knop TEMP/TIME om "8:00" weer te geven nabij de indicator TIMER OFF.
5. Wacht 3 seconden. De ingestelde tijd zal ophouden met knipperen en de functie is actief.

Voorbeeld van instelling van de TIMER
Nota's:
- De instelling van de timer (TIMER ON of TIMER OFF) die in sequentie na de daadwerkelijke tijd verschijnt, zal als eerste geactiveerd worden.
- Indien voor de functies TIMER ON en TIMER OFF hetzelfde tijdstip ingesteld is, zal de tweede instelling van de timer automatisch met 10 minuten vervroegd of verlaat worden.

4. Χρησιμοποιήστε το πλήκτρο TEMP/TIME για να προβάλλετε "6:00" στην οθόνη TIMER ON.
5. Περιμένετε 3 δευτερόλεπτα, το καθορισμένο ωράριο θα σταματήσει να αναβοσβήνει και η λειτουργία θα ενεργοποιηθεί.

TIMER ON => TIMER OFF (Εικ.50)
(Off => Start => Stop λειτουργίας)
Η λειτουργία αυτή είναι χρήσιμη εάν επιθυμείτε να ανάψετε το κλιματιστικό πριν να σηκωθείτε και επιθυμείτε να το σβήσετε αφού βγείτε από το σπίτι.

Παράδειγμα:
Ανάψτε το κλιματιστικό στις 6:00 η ώρα το επόμενο πρωί, και σβήστε το στις 8:00 η ώρα.
1. Πατήστε το πλήκτρο TIMER. Εμφανίζεται ο δείκτης TIMER ON και το ωράριο αναβοσβήνει.
2. Χρησιμοποιήστε το πλήκτρο TEMP/TIME για να προβάλλετε "6:00" κοντά στο δείκτη TIMER ON του τηλεχειριστηρίου.
3. Πατήστε και πάλι το πλήκτρο TIMER για να προβάλλετε το δείκτη TIMER OFF και το ωράριο καθορισμού.
4. Χρησιμοποιήστε το πλήκτρο TEMP/TIME για να προβάλλετε "08:00:00" κοντά στο δείκτη TIMER OFF.
5. Περιμένετε 3 δευτερόλεπτα, το καθορισμένο ωράριο θα σταματήσει να αναβοσβήνει και η λειτουργία θα ενεργοποιηθεί.

Παράδειγμα ρύθμισης του TIMER
Σημειώσεις:
- *Ο καθορισμός του timer (TIMER ON ή TIMER OFF) που εμφανίζεται διαδοχικά μετά την πραγματική ώρα, θα ενεργοποιηθεί πρώτος.*
- *Εάν για τις λειτουργίες TIMER ON και TIMER OFF είναι καθορισμένη η ίδια ώρα, ο δεύτερος καθορισμός του timer θα αυξηθεί/μειωθεί αυτόματα κατά 10 λεπτά.*

3.10 REGOLAZIONE DELL'OROLOGIO (fig. 51)

Prima di accendere il condizionatore, regolare l'orologio del telecomando seguendo le indicazioni fornite in questo capitolo. L'orologio sul telecomando visualizzerà l'ora, indipendentemente dal fatto che il condizionatore sia in funzione o meno.

Regolazione iniziale dell'orologio

Una volta inserite le batterie nel telecomando, sul display sarà visualizzato "0:00" in modo lampeggiante.

1. Pulsante regolazione TEMP/TIME

- Premere questo pulsante per regolare l'ora.
  ▲ Avanti
  ▼ Indietro
- Ogni volta che viene premuto questo pulsante, l'orario va avanti o indietro di un minuto a seconda della direzione in cui si preme. L'ora cambia alla velocità alla quale viene premuto il pulsante
- Continuare a premere il pulsante senza rilasciarlo, l'orario va avanti o indietro di 10 minuti a seconda della direzione in cui si preme.

2. Pulsante CLOCK

volta impostata l'ora corretta, premere il pulsante CLOCK oppure rilasciare il ▲ o ▼ e attendere 5 secondi, l'ora dell'orologio smetterà di lampeggiare e l'orologio inizierà a funzionare.

3. Nuova regolazione dell'orologio

Tenere premuto il pulsante CLOCK sul telecomando per 3 secondi, i "due punti" sul display orologio inizieranno a lampeggiare. Per regolare la nuova ora, seguire i punti 1 e 2 del paragrafo "Regolazione iniziale dell'orologio "

SETTING THE CLOCK (fig. 51)

Before you start operating the air conditioner, set the clock of the remote controller using the procedures given in this section. The clock panel on the remote controller will display the time regardless of whether the air conditioner is in use or not.

Initial Setting or the Clock

After batteries are inserted in the remote controller, the clock panel will display "0:00" and begin to flash.

1. TEMP/TIME adjust button

- *Press this button to set time.*
  ▲ *Forward*
  ▼ *Backward*
- *Each time you press the button, the time moves forward or backward by one minute depending on which side you press. The time alters as quickly as you push the button.*
- *Keep pressing the button without releasing, the time moves forward or backward by 10 minutes depending on which side you press.*

2. CLOCK button

When the right time is achieved, press the CLOCK button or release the ▲ or and ▼ wait for 5 seconds, the clock time stops flashing and the clock starts operating.

3. Readjusting the Clock

Press the CLOCK button on the remote controller for about 3 seconds, the colon in the clock display will start to flash. To set the new time, follow 1 and 2 of "Initial Setting of the Clock".

REGLAGE DE L'HORLOGE (fig. 51)

Avant d'allumer le climatiseur, régler l'horloge de la télécommande en suivant les indications fournies dans le présent chapitre. L'horloge présente sur la télécommande affiche l'heure, indépendamment du fait que le climatiseur est en fonction ou non.

Réglage initial de l'horloge

Une fois les piles insérées dans la télécommande, l'afficheur affiche l'indication "0:00" clignotante.

1. Bouton de réglage TEMP/TIME

- Appuyer sur ce bouton pour régler l'heure.
  ▲ En avant
  ▼ En arrière
- Chaque fois que l'on enfonce ce bouton, l'heure avance ou recule de 1 minute, selon la direction dans laquelle la pression se fait. L'heure change à la vitesse à laquelle le bouton est enfoncé.
- Maintenir le bouton enfoncé sans le relâcher, l'heure avance ou recule de 10 minutes, selon la direction dans laquelle la pression se fait.

2. Bouton CLOCK

Une fois l'heure réglée, appuyeur sur le bouton CLOCK ou bien relâcher ▲ ou ▼, puis attendre 5 secondes, l'heure de l'horloge cesse de clignoter et l'horloge commence à fonctionner.

3. Nouveau réglage de l'horloge

Maintenir enfoncé le bouton CLOCK de la télécommande pendant 3 secondes, les "deux points" présents sur l'afficheur de l'horloge commencent à clignoter. Pour régler la nouvelle heure, suivre les points 1 et 2 du paragraphe "Réglage initial de l'horloge "

EINSTELLUNG DER UHR (Abb.51)

Vor dem Einschalten des Klimageräts stellen Sie die Uhr der Fernbedienung nach den Anweisungen in diesem Kapitel ein. Die Uhr auf der Fernbedienung zeigt die Uhrzeit unabhängig davon, ob das Klimagerät in Betrieb ist oder nicht, an.

Anfangseinstellung der Uhrzeit

Nach dem Einlegen der Batterien in die Fernbedienung erscheint auf dem Display die Blinkanzeige "0:00".

1. Regeltaster TEMP/TIME

- *Drücken Sie diesen Taster zur Einstellung der Uhrzeit.*
  ▲ *Vor*
  ▼ *Zurück*
- *Bei jedem Drücken dieses Tasters wird die Uhrzeit um eine Minute vor- oder zurückgestellt, je nach der Richtung, in der gedrückt wird. Die Uhrzeit ändert sich mit der Geschwindigkeit, mit welcher der Taster gedrückt wird.*
- *Beim Gedrückthalten des Tasters wird die Uhrzeit um eine Minute vor- oder zurückgestellt, je nach der Richtung, in der gedrückt wird*

2. Taster CLOCK:

Drücken Sie nach Einstellung der korrekten Uhrzeit den Taster CLOCK oder lassen Sie ▲ oder ▼ los und warten Sie 5 Sekunden. Die Uhrzeit hört auf zu blinken, und die Uhr beginnt zu funktionieren.

3. Neueinstellung der Uhr

Halten Sie den Taster CLOCK auf der Fernbedienung für 3 Sekunden gedrückt, die "beiden Punkte" auf dem Display der Uhr beginnen zu blinken. Zur Einstellung der neuen Uhrzeit befolgen Sie die Schritte 1 und 2 des Abschnitts "Anfangseinstellung der Uhrzeit "

Klima Shop BY SPENGLER
Zu Ihrem Vorteil.
Für unsere Umwelt!

51

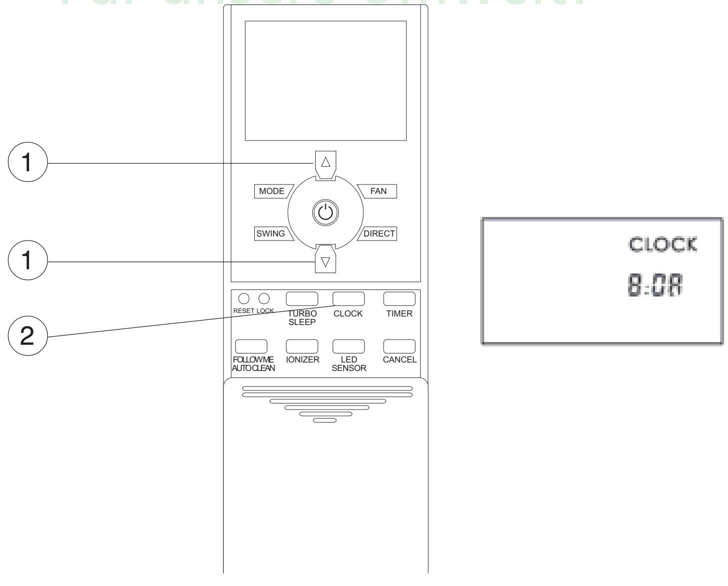

REGULACIÓN DEL RELOJ (fig. 51)

Antes de encender el acondicionador, regule el reloj del control remoto siguiendo las indicaciones descritas en este capítulo. El reloj del control remoto muestra la hora, independientemente de que el acondicionador esté en funcionamiento o no.

Regulación inicial del reloj

Una vez colocadas las baterías en el control remoto, en el display se visualiza "0:00" en modo intermitente.

1. **Botón de regulación TEMP/TIME**
   - Pulse este botón para regular la hora.
     Adelante
     Atrás
   - Cada vez que se pulsa este botón, el horario adelanta o retrocede un minuto, según la dirección en que se pulsa. La hora cambia a la velocidad con la cual se pulsa el botón
   - Siga pulsando el botón sin soltarlo; el horario adelanta o retrocede 10 minutos, según la dirección en que se pulsa.
2. **Botón CLOCK**
   Una vez regulada la hora correcta, pulse el botón CLOCK o suelte el ▲ o ▼ y espere 5 segundos; la hora del reloj deja de parpadear y el reloj comienza a funcionar.
3. **Nueva regulación del reloj**
   Mantenga pulsado el botón CLOCK en el control remoto durante 3 segundos; los "dos puntos" visibles en el display reloj comienzan a parpadear. Para regular la nueva hora, siga los puntos 1 y 2 del párrafo "Regulación inicial del reloj".

REGULAÇÃO DO RELÓGIO (fig. 51)

Antes de acender o aparelho de ar condicionado, regular o relógio do telecomando seguindo as indicações deste capítulo. O relógio no telecomando mostrará a hora, independentemente do facto que o aparelho de ar condicionado esteja a funcionar ou não.

Regulação inicial do relógio

Depois de introduzidas as pilhas no telecomando, aparece no visor "0:00" a piscar.

1. ***Botão de regulação TEMP/TIME***
   - *Premir este botão para regular a hora.*
     ▲ Avançar
     ▼ Recuar
   - *Cada vez que se prime este botão, as horas avançam ou recuam de um minuto dependendo da direcção em que se prime. A hora muda à velocidade com que se prime o botão*
   - *Continuar a premir o botão sem largar, a hora avança ou recua de 10 minutos, dependendo da direcção em que se prime.*
2. ***Botão CLOCK***
   Depois de regulada a hora corrente, premir o botão CLOCK ou largar o ▲ ou ▼ e aguardar 5 segundos, a hora do relógio deixará de piscar e o relógio começa a correr.
3. ***Nova regulação do relógio***
   Manter premido o botão CLOCK no telecomando por 3 segundos, os "dois pontos" no visor do relógio começam a piscar. Para regular a hora nova, seguir os pontos 1 e 2 do parágrafo "Regulação inicial do relógio".

INSTELLING VAN DE KLOK (afb. 51)

Alvorens de airconditioner in te schakelen, moet de klok van de afstandsbediening ingesteld worden aan de hand van de aanduidingen die in dit hoofdstuk staan. De klok op de afstandsbediening zal de tijd weergeven, onafhankelijk van het feit dat de airconditioner al dan niet in werking is.

Begininstelling van de klok

Zijn de batterijen eenmaal in de afstandsbediening geplaatst, dan zal het display knipperend "0:00" tonen.

1. **Knop instelling TEMP/TIME**
   - Druk op deze knop om het uur in te stellen.
     ▲ Vooruit
     ▼ Achteruit
   - Telkens wanneer op deze knop gedrukt wordt, zal de tijdsaanduiding met een minuur vooruit of achteruit gaan, afhankelijk van de richting waarin gedrukt wordt. Het uur verandert bij de snelheid waarmee op de knop gedrukt wordt.
   - Blijf op de knop drukken zonder deze los te laten. De tijdsaanduiding gaat met 10 minuten vooruit of achteruit afhankelijk van de richting waarin gedrukt wordt.
2. **Knop CLOCK**
   Is de correcte tijd eenmaal ingesteld en men drukt op de knop CLOCK, of men laat ▲ of ▼ los en wacht 5 seconden, dan zal de tijdsaanduiding van de klok ophouden met knipperen en begint de klok te werken.
3. **Nieuwe instelling van de klok**
   Houd de knop CLOCK op de afstandsbediening 3 seconden ingedrukt. De "twee puntjes" op het display van de klok beginnen te knipperen. Om de nieuwe tijd in te stellen, moeten punten 1 en 2 van de paragraaf "Begininstelling van de klok" uitgevoerd worden.

ΡΥΘΜΙΣΗ ΤΟΥ ΡΟΛΟΓΙΟΥ (εικ. 51)

Πριν να ανάψετε το κλιματιστικό, ρυθμίστε το ρολόι του τηλεχειριστηρίου ακολουθώντας τις υποδείξεις που παρέχονται στο κεφάλαιο αυτό. Το ρολόι του τηλεχειριστηρίου θα προβάλλει την ώρα, ανεξάρτητα από το γεγονός ότι το κλιματιστικό λειτουργεί ή όχι.

Αρχική ρύθμιση του ρολογιού

Αφού τοποθετήσετε τις μπαταρίες στο τηλεχειριστήριο, στο display θα προβληθεί "0:00" αναβοσβήνοντας.

1. *Πλήκτρο ρύθμισης TEMP/TIME*
   - *Πατήστε το πλήκτρο αυτό για να ρυθμίσετε την ώρα.*
     ▲ Εμπρός
     ▼ Πίσω
   - *Κάθε φορά που πατάτε αυτό το πλήκτρο, το ωράριο πηγαίνει μπροστά ή πίσω κατά ένα λεπτό ανάλογα με την κατεύθυνση προς την οποία πατάτε. Η ώρα αλλάζει σύμφωνα με την ταχύτητα με την οποία πατάτε το πλήκτρο.*
   - *Συνεχίστε να πατάτε το πλήκτρο χωρίς να το αφήνετε, το ωράριο πηγαίνει μπροστά ή πίσω κατά 10 λεπτά ανάλογα με την κατεύθυνση προς την οποία το πατάτε.*
2. ***Πλήκτρο CLOCK***
   Αφού καθορίσετε την σωστή ώρα, πατήστε το πλήκτρο CLOCK ή αφήστε το ▲ ο ▼ και περιμένετε 5 δευτερόλεπτα, η ώρα του ρολογιού θα σταματήσει να αναβοσβήνει και το ρολόι θα αρχίσει να λειτουργεί.
3. ***Νέα ρύθμιση του ρολογιού***
   *Κρατήστε πατημένο το πλήκτρο CLOCK στο τηλεχειριστήριο για 3 δευτερόλεπτα, τα "δύο σημεία" στο display του ρολογιού θα αρχίσουν να αναβοσβήνουν. Για να ρυθμίσετε τη νέα ώρα, ακολουθήστε τα σημεία 1 και 2 της παραγράφου "**Αρχική ρύθμιση του ρολογιού**"*

Klima shop ® BY SPENGLER
Zu Ihrem Vorteil.
Für unsere Umwelt!

I

Nota: L'ora dell'OROLOGIO deve essere regolata prima di attivare la funzione AUTO-TIMER. Se si regola nuovamente l'ora dell'OROLOGIO dopo aver impostato il timer AUTO-ON/OFF, il telecomando trasmetterà le nuove informazioni all'unità.
***Il margine di errore dell'orologio è di 15 secondi al giorno.**

ATTENZIONE: L'elettricità statica o altri fattori (in caso di tensioni molto elevate) possono provocare l'inizializzazione dell'orologio del telecomando. Se il telecomando viene inizializzato ("0:00" lampeggiante), regolare nuovamente l'orologio prima di avviare il funzionamento.

GB

Note: *The time of the CLOCK must be set before the AUTO-TIMER feature will operate. If you readjust the time of the CLOCK after setting the AUTO-ON/OFF timer, the remote controller will send the readjusted timer information to the unit.*
****Clock accuracy is within 15 seconds per day.***

CAUTIONS: *Static electricity or other factors (in case of extremely high voltage) can cause remote controller clock initialize. If your remote controller is initialized (flashing "0:00"), readjust the clock before you start operation.*

F

Note: L'heure de l'horloge doit être réglée avant d'activer la fonction AUTO-TIMER. Si l'on règle de nouveau l'heure de l'horloge après avoir programmé le temporisateur AUTO-ON/OFF, la télécommande transmet les nouvelles informations à l'unité.
***La marge d'erreur de l'horloge est de 15 secondes par jour.**

ATTENTION: L'électricité statique ou d'autres facteurs (en cas de tensions très élevées) peuvent provoquer l'initialisation de l'horloge de la télécommande. Si la télécommande est initialisée ("0:00" clignotant), régler de nouveau l'horloge avant de démarrer le fonctionnement.

D

Hinweis: *Die Uhrzeit der UHR ist vor der Aktivierung der Funktion AUTO-TIMER zu aktivieren. Bei neuer Einstellung der Uhrzeit der UHR nach Einstellung des Timers AUTO-ON/OFF überträgt die Fernbedienung die neuen Informationen an die Einheit..*
****Die Fehlertoleranz der Uhr beträgt 15 Sekunden pro Tag.***

ACHTUNG: *Statische Elektrizität oder andere Faktoren (bei sehr hohen Spannungen) können die Initialisierung der Fernbedienungsuhr herbeiführen. Wenn die Fernbedienung initialisiert wird ("0:00" blinkt), stellen Sie vor dem Betriebsstart die Uhr neu ein.*

Klima Shop! BY SPENGLER
Zu Ihrem Vorteil. Für unsere Umwelt!

E

Nota: La hora del reloj debe ser regulada antes de activar la función AUTO-TIMER. Si se regula nuevamente la hora del reloj después de regular el temporizador AUTO-ON/OFF, el control remoto transmite las nuevas informaciones a la unidad.
*** El margen de error del reloj es de 15 segundos por día.**

ATENCIÓN: La electricidad estática u otros factores (en caso de tensiones muy elevadas) pueden provocar la inicialización del reloj del control remoto. En este caso ("0:00" intermitente), regule nuevamente el reloj antes de utilizarlo.

P

Nota: *A hora do RELÓGIO deve ser regulada antes de activar a função AUTO-TIMER. Se se regula novamente a hora do RELÓGIO depois de ter programado o temporizador AUTO-ON/OFF, o telecomando transmitirá as novas informações à unidade.*
**** A margem de erro do relógio é de 15 segundos ao dia.***

ATENÇÃO: *A electricidade estática ou outros factores (em caso de tensões muito elevadas) podem provocar a inicialização do relógio do telecomando. Se o telecomando for inicializado ("0:00" a piscar), regular novamente o relógio antes de iniciar o funcionamento.*

NL

Nota: De tijd van de KLOK moet ingesteld worden voordat de functie AUTO-TIMER geactiveerd wordt. Indien de tijd van de KLOK opnieuw ingesteld wordt nadat de timer AUTO-ON/OFF ingesteld is, zal de afstandsbediening de nieuwe informatie naar de unit zenden.
*** De foutmarge van de klok bedraagt 15 seconden per dag.**

LET OP: De statische elektriciteit of andere factoren (in geval van zeer hoge spanningen) kunnen de initialisatie van de klok van de afstandsbediening veroorzaken. Indien de afstandsbediening geïnitialiseerd wordt ("0:00" knippert), moet de klok opnieuw ingesteld worden alvorens de werking te starten.

GR

Σημείωση: *Η ώρα του ΡΟΛΟΓΙΟΥ πρέπει να ρυθμιστεί πριν να ενεργοποιηθεί η λειτουργία AUTO-TIMER. Εάν ρυθμίσετε εκ νέου την ώρα του ΡΟΛΟΓΙΟΥ αφού καθορίσετε το timer AUTO-ON/OFF, το τηλεχειριστήριο θα μεταδώσει τις νέες πληροφορίες στη μονάδα.*
**** Το περιθώριο λάθους του ρολογιού είναι 15 δευτερόλεπτα την ημέρα.***

ΠΡΟΣΟΧΗ: *Ο στατικός ηλεκτρισμός ή άλλοι παράγοντες (σε περίπτωση πολύ υψηλών τάσεων) μπορούν να προκαλέσουν την αρχικοποίηση του ρολογιού του τηλεχειριστηρίου. Εάν το τηλεχειριστήριο αρχικοποιείται ("0:00" αναβοσβήνοντας), ρυθμίστε εκ νέου το ρολόι πριν να θέσετε σε εκκίνηση τη λειτουργία.*

Klima Shop! ®
BY SPENGLER
Zu Ihrem Vorteil.
Für unsere Umwelt!

3.11

I

FUNZIONAMENTO MANUALE (fig. 52)

Il funzionamento manuale può essere utilizzato temporaneamente, nel caso in cui non si riesca a trovare il telecomando, oppure le sue batterie siano esaurite.

1 Aprire e sollevare il pannello frontale fino ad una angolazione in cui si blocca e si avverte un "click".
2 Tenere premuto il pulsante fino a quando non si accende l'indicatore AUTO, l'apparecchiatura lavorerà nella modalità AUTO forzata (la temperatura di default è 24°C).
3 Chiudere bene il pannello the riportandolo alla sua posizione originale.

ATTENZIONE:
- Una volta premuto il pulsante manuale, la modalità di funzionamento passa in sequenza a: AUTO, COOL, OFF.
- Tenere premuto il pulsante fino a quando l'indicatore OPERATION lampeggia in modo rapido (cinque volte al secondo), l'unità funziona ora nella modalità COOL forzata. Viene utilizzata solamente ai fini di un collaudo.
- Quando l'indicatore OPERATION si spegne, il condizionatore è spento (OFF).
- Per ripristinare il funzionamento da telecomando, utilizzare direttamente il telecomando.

A - pulsante di comando manuale

GB

MANUAL OPERATION (fig. 52)

Manul operation can be used temporarily in case you can not find the remote controller or its batteries are exhausted.

1 Open and lift the front panel up to an angle until it remains fixed with a clicking sound.
2 Push the button until the AUTO indicator is lit, the unit will work in forced AUTO mode (the default setting temperature is 24°C).
3 Close the panel firmly to its original position.

CAUTION:
- *Once you push the manual button, the operation mode is shifted in an order as: AUTO, COOL, OFF.*
- *Push the manual button until the OPERATION indicator flashes rapidly (five times per second), the unit now is operating in forced COOL mode.*
  This is used for testing purposes only.
- *When the OPERATION indicator goes off, the air conditioner is OFF.*
- *To restore the remote controller operation, use the remote controller directly.*

A - manual control button

F

FONCTIONNEMENT MANUEL (fig. 52)

Le fonctionnement manuel peut être utilisé temporairement, si l'on ne trouve pas la télécommande, ou si ses piles sont hors d'usage.

1 Ouvrir et soulever le panneau frontal jusqu'à un angle dans lequel il se bloque et l'on perçoit un déclic.
2 Maintenir le bouton enfoncé jusqu'à ce que l'indicateur AUTO s'allume, l'appareil fonctionnera en mode AUTO forcé (la température par défaut est de 24°C).
3. Bien fermer le panneau en le reportant dans sa position d'origine.

ATTENTION:
- Une fois le bouton manuel enfoncé, le mode de fonctionnement passe en séquence à: AUTO, COOL, OFF.
- Maintenir le bouton enfoncé jusqu'à ce que l'indicateur OPERATION se mette à clignoter rapidement (cinq fois par seconde), l'unité fonctionne à présent en mode COOL forcé. Ce mode n'est utilisé que pour les tests.
- Quand l'indicateur OPERATION s'éteint, le climatiseur est éteint (OFF).
- Pour rétablir le fonctionnement au moyen de la télécommande, utiliser directement la télécommande.

A - bouton de commande manuelle

D

HANDBETRIEB (Abb. 52)

Der Handbetrieb kann vorübergehend abgewendet werden, wenn die Fernbedienung nicht vorhanden ist oder deren Batterien verbraucht sind.

1 Öffnen Sie die Vorderblende und heben diese bis zu einer Winkelstellung an, in der sie blockiert und ein "Klick" zu hören ist.
2 Halten Sie den Taster gedrückt, bis die Anzeige AUTO angeht, das Gerät arbeitet in der forcierten Modalität AUTO (die Default-Temperatur ist 24 °C).
3 Schließen Sie die Vorderblende gut, nachdem Sie diese in der Originalposition wiedereingesetzt haben.

ACHTUNG:
- *Nach dem Drücken des Handtasters geht die Betriebsart in Folge über in: AUTO, COOL, OFF.*
- *Halten Sie den Taster gedrückt, bis die Anzeige OPERATION schnell blinkt (fünfmal pro Sekunde), die Einheit arbeitet jetzt forciert in der Modalität COOL.*
  Wir nur Zwecken der technischen Abnahme verwendet
- *Wenn die Anzeige OPERATION ausgeht, ist das Klimagerät abgeschaltet (OFF).*
- *Verwenden Sie zur Wiederherstellung des Fernbedienungsbetriebs direkt die Fernbedienung.*

A - Handbedientaster

52

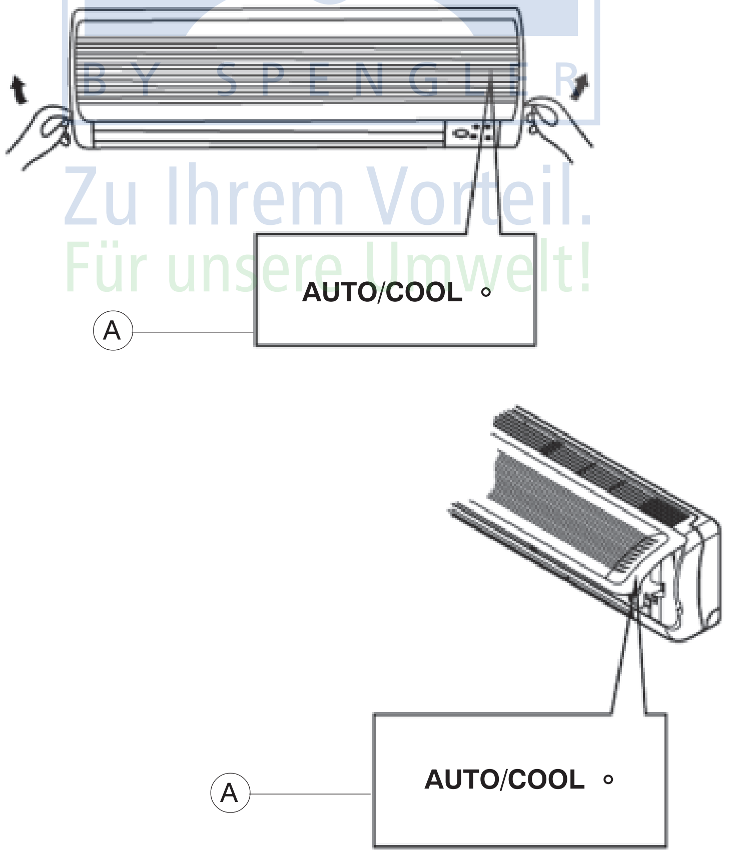

Klima Shop BY SPENGLER
Zu Ihrem Vorteil.
Für unsere Umwelt!

FUNCIONAMIENTO MANUAL (fig. 52)

3.11

El funcionamiento manual puede ser utilizado temporalmente, si no es posible hallar el control remoto o si las baterías están agotadas.

1 Abra y levante el panel frontal hasta alcanzar un ángulo en el que se bloquea (se oye un "clic").
2 Mantenga apretado el botón hasta que se encienda el indicador AUTO; el aparato funciona en modo AUTO forzado (la temperatura por defecto es 24 °C).
3 Cierre bien el panel, colocándolo en la posición original.

ATENCIÓN:
- Una vez pulsado el botón manual, el modo de funcionamiento pasa en secuencia a: AUTO, COOL, OFF.
- Mantenga apretado el botón hasta que el indicador OPERATION parpadee rápidamente (cinco veces por segundo); la unidad funciona en modo COOL forzado. Se utiliza solamente para la realización de ensayos.
- Cuando el indicador OPERATION se apaga, el acondicionador está apagado (OFF).
- Para restablecer el funcionamiento desde el control remoto, utilice directamente el control remoto.

A - Botón de mando manual

FUNCIONAMENTO MANUAL(fig. 52)

O funcionamento manual pode ser utilizado temporariamente, no caso em que não se consiga encontrar o telecomando, ou se as suas pilhas estiverem descarregadas.

1 Abrir e levantar o painel frontal até uma inclinação à qual se bloqueia e se sente um "clique".
2 Manter o botão premido até que se acenda o indicador AUTO, o aparelho funcionará na modalidade AUTO forçada (a temperatura por defeito é 24°C).
3 Fechar bem o painel levando à sua posição inicial.

ATENÇÃO:
- *Depois de premido o botão manual, a modalidade de funcionamento passa em sequência a: AUTO, COOL, OFF.*
- *Manter premido o botão até piscar rapidamente o indicador OPERATION (cinco vezes por segundo), agora a unidade funciona na modalidade COOL forçada.*
  Só é utilizada para efeitos de ensaio.
- *Quando o indicador OPERATION se apaga, o aparelho de ar condicionado apaga-se (OFF).*
- *Para recomeçar o funcionamento por telecomando, utilizar directamente o telecomando.*

A - botão de comando manual

MANUELE WERKING (afb. 52)

De manuele werking kan tijdelijk gebruikt worden indien men de afstandsbediening niet kan vinden of indien de batterijen daarvan op zijn.

1 Open het frontpaneel en til het op tot een hoek waarbij het paneel geblokkeerd blijft en een "klik" gehoord wordt.
2 Houd de knop ingedrukt tot de indicator AUTO ingeschakeld wordt. De apparatuur zal in de werkwijze geforceerd AUTO werken (de default-temperatuur is 24°C).
3 Sluit het paneel goed en plaats het terug in de oorspronkelijke stand.

LET OP:
- Is de manuele knop eenmaal ingedrukt, dan zal de werkwijze in sequentie overgaan op: AUTO, COOL, OFF.
- Houd de knop ingedrukt tot de indicator OPERATION snel knippert (vijf keer per seconde). De unit werkt nu in de werkwijze geforceerd COOL.
  Dit wordt alleen gebruikt voor het testen.
- Wanneer de indicator OPERATION uitgaat, is de airconditioner uitgeschakeld (OFF).
- Om de werking van de afstandsbediening weer in te schakelen, moet de afstandsbediening gebruikt worden.

A knop manuele bediening

ΧΕΙΡΟΚΙΝΗΤΗ ΛΕΙΤΟΥΡΓΙΑ (εικ. 52)

Η χειροκίνητη λειτουργία μπορεί να χρησιμοποιηθεί προσωρινά, σε περίπτωση που δεν μπορείτε να βρείτε το τηλεχειριστήριο, ή έχουν εξαντληθεί οι μπαταρίες του.

1 Ανοίξτε και σηκώστε το μπροστινό πάνελ μέχρι μια γωνία στην οποία μπλοκάρεται και ακούγεται ένα "κλικ".
2 Κρατήστε πατημένο το πλήκτρο μέχρι να ανάψει ο δείκτης AUTO, η συσκευή θα δουλέψει με την εξαναγκασμένη λειτουργία AUTO (η προκαθορισμένη θερμοκρασία είναι 24°C).
3 Κλείστε καλά το πάνελ, θέτοντάς το και πάλι στην αρχική του θέση.

ΠΡΟΣΟΧΗ:
- *Αφού πατήσετε το χειροκίνητο πλήκτρο, ο τρόπος λειτουργίας περνά διαδοχικά σε: AUTO, COOL, OFF.*
- *Κρατήστε πατημένο το πλήκτρο μέχρι να αναβοσβήσει γρήγορα ο δείκτης OPERATION (πέντε φορές ανά δευτερόλεπτο), η μονάδα λειτουργεί τώρα με τον εξαναγκασμένο τρόπο λειτουργίας COOL.*
  Χρησιμοποιείται μόνο για έλεγχο.
- *Όταν ο δείκτης OPERATION σβήσει, το κλιματιστικό είναι σβηστό (OFF).*
- *Για να επαναφέρετε τη λειτουργία από το τηλεχειριστήριο, χρησιμοποιήστε απ' ευθείας το τηλεχειριστήριο.*

Α πλήκτρο χειροκίνητης εντολής

BY SPENGLER
Zu Ihrem Vorteil.
Für unsere Umwelt!

I

3.12 MANUTENZIONE E PULIZIA DEL CLIMATIZZATORE

Prima di procede ad un qualsiasi intervento di manutenzione e pulizia accertarsi sempre di aver spento l'impianto, con l'utilizzo del telecomando, e di aver staccato la spina di alimentazione dalla presa dell'impianto.

Non toccare le parti in metallo dell'unità quando si tolgono i filtri dell'aria. Sono molto affilate.
Vi è il rischio di ferirsi

AVVERTENZA
E' necessario arrestare il condizionatore e scollegare l'alimentazione elettrica prima di effettuare la pulizia.

3.12.1 Pulizia dell'unità interna e del telecomando

ATTENZIONE
- Utilizzare un panno asciutto per pulire l'unità interna e il telecomando.
- E' possibile utilizzare un panno inumidito con acqua fredda per pulire l'unità interna se questa è molto sporca.
- Il pannello frontale può essere rimosso e pulito con acqua. Asciugare quindi con un panno asciutto.
- Non utilizzare un panno trattato chimicamente o antistatico per pulire l'unità.
- Non utilizzare, benzina, solvente, pasta per lucidare, o solventi similari. Questi potrebbero provocare la rottura o la deformazione della superficie in plastica.

GB

MAINTENANCE AND CLEANING OF THE AIR-CONDITIONER

Before performing any maintenance and cleaning, always make sure the system is switched off, using the remote control, and unplugged.

Do not touch the metal parts of the product when removing the air filter. They are very sharp.
There is risk of personal injury.

WARNING
It is necessary to stop the air conditioner and disconnect the power supply before cleaning.

Cleaning the indoor unit and remote controller

CAUTION
- *Use a dry cloth to wipe the indoor unit and controller.*
- *A cloth dampened with cold water may be used the indoor unit if it is very dirty.*
- *The front panel of the indoor unit can be removed and cleaned with water. Then wipe it with a dry cloth.*
- *Do not use a chemically treated cloth or duster to clean the unit.*
- *Do not use benzine, thinner, polishing powder, or similar solvents for cleaning. These may cause the plastic surface to crack or deform.*

F

ENTRETIEN ET NETTOYAGE DU CLIMATISEUR

Avant de procéder à toute intervention d'entretien et de nettoyage il faut toujours s'assurer d'avoir arrêté l'installation, par l'intermédiaire de la télécommande, et d'avoir débranché la fiche d'alimentation de la prise de l'installation.

Ne pas toucher les parties métalliques de l'unité lors de l'enlèvement des filtres à air.
Elles sont très tranchantes.
Il y a risque de blessure

AVERTISSEMENT
Il faut arrêter le climatiseur et débrancher l'alimentation électrique avant de procéder au nettoyage.

Nettoyage de l'unité interne et de la télécommande

ATTENTION
- Utiliser un chiffon sec pour nettoyer l'unité interne et la télécommande.
- Il est possible d'utiliser un chiffon humecté d'eau froide pour nettoyer l'unité interne si cette dernière est très sale.
- Le panneau frontal peut être enlevé et nettoyé à l'eau. Ensuite, essuyer avec un chiffon sec.
- Ne pas utiliser de chiffon traité chimiquement ou antistatique pour nettoyer l'unité.
- Ne pas utiliser d'essence, de solvant, de pâte à polir ou de solvants similaires. Ils pourraient endommager ou déformer la surface en plastique.

D

WARTUNG UND REINIGUNG DES KLIMAGERÄTES

Vor der Durchführung von Wartungs-und Reinigungsarbeiten hat man sich zu vergewissern, dass die Anlage durch die Fernbedienung ausgeschaltet und die Stromzufuhr zum Gerät unterbrochen wurde.

Berühren Sie beim Entfernen der Luftfilter nicht die Metallteile der Einheit. Diese sind sehr scharf.
Es besteht Verletzungsgefahr.

WARNHINWEIS
Es ist notwendig, das Klimagerät abzuschalten und die elektrische Stromversorgung zu trennen, bevor die Reinigung durchgeführt wird.

Reinigung der Inneneinheit und der Fernbedienung

ACHTUNG
- *Verwenden Sie ein trockenes Tuch zum Reinigen der Inneneinheit und der Fernbedienung.*
- *Es besteht die Möglichkeit, ein mit kaltem Wasser angefeuchtetes Tuch zur Reinigung der Inneneinheit zu verwenden, wenn diese sehr verschmutzt ist.*
- *Die Vorderblende kann entfernt und mit Wasser gereinigt werden. Trocknen Sie mit einem trockenen Tuch.*
- *Verwenden Sie keine chemisch behandelten oder Antistatiktücher zum Reinigen der Einheit.*
- *Verwenden Sie kein Benzin, Lösungsmittel, Politur oder ähnliche Mittel. Dies könnte zur Beschädigung oder Verformung der Kunststoffoberfläche führen.*

Klima shop! ® BY SPENGLER
Zu Ihrem Vorteil.
Für unsere Umwelt!

3.12

MANTENIMIENTO Y LIMPIEZA DEL CLIMATIZADOR

Antes de proceder a realizar cualquier tipo de intervención de mantenimiento y limpieza asegurarse siempre de haber apagado la instalación, con la utilización del mando a distancia, y de haber quitado la clavija de alimentación del enchufe de la instalación.

No toque las partes metálicas de la unidad durante la extracción de los filtros de aire, ya que son muy afiladas.
Riesgo de heridas.

ADVERTENCIA
Es necesario apagar el acondicionador y desconectar la alimentación eléctrica antes de las operaciones de limpieza.

3.12.1

Limpieza de la unidad interior y del control remoto

ATENCIÓN
- Utilice un paño seco para limpiar la unidad interior y el control remoto.
- Es posible utilizar un paño humedecido con agua fría para limpiar la unidad interior, si ésta está es muy sucia.
- El panel frontal puede ser quitado y lavado con agua. A continuación, séquelo con un paño seco.
- No utilice un paño tratado químicamente o antiestático para limpiar la unidad.
- No utilice, bencina, solventes, pastas para pulir ni solventes similares, ya que podrían provocar el deterioro o la deformación de la superficie de plástico.

MANUTENÇÃO E LIMPEZA DO CLIMATIZADOR

Antes de efectuar qualquer intervenção de manutenção e limpeza assegure-se de ter desligado o aparelho, utilizando o telecomando, e de ter desligado a ficha de alimentação da tomada de corrente.

Não tocar nas partes em metal da unidade quando se retiram os filtros do ar. São muito afiadas.
Existe o risco de ferimentos

ADVERTÊNCIA
É necessário apagar o aparelho de ar condicionado e desligar a alimentação eléctrica antes de efectuar a limpeza.

Limpeza da unidade interna e do telecomando

ATENÇÃO
- *Utilizar um pano enxuto para limpar a unidade interna e o telecomando.*
- *É possível utilizar um pano humedecido em água fria para limpar a unidade interna se esta estiver muito suja.*
- *O painel frontal pode ser retirado e limpo com água. Enxugar depois com um pano enxuto.*
- *Não utilizar um pano tratado quimicamente o antiestático para limpar a unidade.*
- *Não utilizar gasolina, solvente, pasta de polir, nem solventes semelhantes. Estes poderão provocar a ruptura ou a deformação da superfície de plástico.*

ONDERHOUD EN REINIGING VAN DE KLIMAATREGELAAR

Alvorens om het even welke onderhoudsingreep of reiniging uit te voeren, moet altijd gecontroleerd worden of de installatie uitgeschakeld is, met de afstandsbediening, en of de voedingsstekker uit het stopcontact van de installatie getrokken is.

Raak de metalen delen van de unit niet aan wanneer de luchtfilters weggenomen worden. Deze delen zijn erg scherp.
Er bestaat het risico zich te verwonden.

WAARSCHUWING
Het is noodzakelijk de airconditioner te stoppen en de elektrische voeding af te sluiten alvorens een reiniging uit te voeren.

Reiniging van de binnenunit en van de afstandsbediening

LET OP
- Gebruik een droge doek om de binnenunit en de afstandsbediening te reinigen.
- Het is mogelijk om een met koud water bevochtigde doek te gebruiken om de binnenunit te reinigen indien deze zeer vuil is.
- Het frontpaneel kan verwijderd worden en met water worden gereinigd. Afdrogen met een droge doek.
- Gebruik geen chemisch behandelde doek of een antistatische doek om de unit te reinigen.
- Gebruik geen benzine, oplosmiddelen, polijstpasta of gelijkaardige middelen. Deze zouden het plastic oppervlak kapot kunnen maken of vervormen.

ΣΥΝΤΗΡΗΣΗ ΚΑΙ ΚΑΘΑΡΙΟΤΗΤΑ ΤΟΥ ΚΛΙΜΑΤΙΣΤΙΚΟΥ

Προτού να προβείτε σε μια οποιαδήποτε επέμβαση συντήρησης και καθαριότητας βεβαιώνεστε πάντα πως έχετε σβήσει την εγκατάσταση, με τη χρήση του τηλεκοντρόλ κι έχετε βγάλει το ρευματολήπτη από την πρίζα του ρεύματος.

Μην αγγίζετε τα μεταλλικά μέρη της μονάδας όταν αφαιρούνται τα φίλτρα του αέρα. Είναι πολύ κοφτερά.
Υπάρχει ο κίνδυνος τραυματισμού

ΠΡΟΕΙΔΟΠΟΙΗΣΗ
Είναι απαραίτητο να σταματήσετε το κλιματιστικό και να αποσυνδέσετε την ηλεκτρική τροφοδοσία πριν να κάνετε τον καθαρισμό.

Καθαρισμός της εσωτερικής μονάδας και του τηλεχειριστηρίου

ΠΡΟΣΟΧΗ
- *Χρησιμοποιείτε ένα στεγνό πανί για να καθαρίσετε **την εσωτερική μονάδα και το τηλεχειριστήριο.***
- *Μπορείτε να χρησιμοποιήσετε ένα υγρό πανί με κρύο νερό για να καθαρίσετε την εσωτερική μονάδα εάν αυτή είναι πολύ βρώμικη.*
- *Το μπροστινό πάνελ μπορεί να αφαιρεθεί και να καθαριστεί με νερό. Στεγνώστε στη συνέχεια με ένα στεγνό πανί.*
- *Μην χρησιμοποιείτε ένα χημικά επεξεργασμένο ή αντιστατικό πανί για να καθαρίσετε τη μονάδα.*
- *Μην χρησιμοποιείτε βενζίνη, διαλυτικό, κρέμα γυαλίσματος, ή παρόμοια διαλυτικά. Θα μπορούσαν να προκαλέσουν το σπάσιμο ή την παραμόρφωση της πλαστικής επιφάνειας.*

klima shop! ® BY SPENGLER Zu Ihrem Vorteil. Für unsere Umwelt!

I

3.12.2 Pulizia del filtro dell'aria

Un filtro dell'aria sporco riduce la capacità di raffreddamento dell'apparecchiatura. Provvedere, quindi, alla sua pulizia ogni due settimane.

- Aprire e sollevare il pannello frontale fino ad un'angolazione in cui si blocca e si avverte un "click" (fig. 53 A).

- Grazie all'impugnatura del filtro dell'aria (fig. 53 B), sollevarlo leggermente per estrarlo dal porta-filtro, quindi tirarlo verso il basso.

- Pulire il FILTRO DELL'ARIA ogni due settimane.
- Pulire il FILTRO DELL'ARIA con un aspiratore o con acqua, quindi metterlo ad asciugare in un luogo fresco (fig. 54).

- Togliere il filtro carboni attivi (fig. 55 A) dal telaio di sostegno (I modi di installazione e rimozione del filtro carboni attivi sono diversi a seconda dei modelli).
- Pulire il filtro carboni attivi almeno una volta al mese, e sostituirlo ogni 4-5 mesi.
- Pulirlo con un aspiratore, quindi lavarlo con acqua e metterlo ad asciugare in un luogo fresco.

- Inserire nuovamente il filtro carboni attivi.

- Inserire la parte superiore del filtro dell'aria nell'unità (fig. 56) facendo attenzione che i bordi sinistro e destro siano correttamente allineati e inserire il filtro.

GB

Cleaning the air filter

A clogged air filter reduces the cooling efficiency of this unit. Please clean the filter once every 2 weeks.

- *Lift the indoor unit panel up to an angle until it stops with a clicking sound (fig. 53 A).*

- *Take hold of the handle of the air filter (fig. 53 B) and lift it up slightly to take it out from the filter holder, then pull it downwards.*

- *Clean the AIR FILTER once two weeks.*
- *Clean the AIR FILTER with a vacuum cleaner or water, then dry it up in cool place (fig. 54).*

- *Remove the active carbon filters (fig. 55 A) from its support frame (The installation and removing method of the active carbon filters is different depending on the models, see the pictures marked).*
- *Clean the active carbon filters at least once a month, and replace it every 4-5 months.*
- *Clean it with vacuum cleaner, then dry it in cool place.*

- *Install the active carbon filters back into position.*

- *Insert the upper portion of air filter back into the unit (fig. 56) taking care that the left and right edges line up correctly and place filter into position.*

F

Nettoyage du filtre à air

Un filtre à air encrassé a pour effet de réduire la capacité de refroidissement de l'appareil. Il convient donc de procéder à son nettoyage toutes les deux semaines.

- Ouvrir et soulever le panneau frontal jusqu'à un angle dans lequel il se bloque et l'on perçoit un déclic (fig. 53 A).

- Soulever légèrement le filtre à air (fig. 53 B) au moyen de sa poignée, de façon à le sortir du porte-filtre, puis le tirer vers le bas.

- Nettoyer le FILTRE A AIR toutes les deux semaines.
- Nettoyer le FILTRE A AIR au moyen d'un aspirateur ou à l'eau, puis le mettre à sécher dans un endroit frais (fig. 54).

- Enlever le filtre à charbons actifs (fig. 55 A) de son châssis de support (les modalités de mise en place et d'enlèvement du filtre à charbons actifs varient selon les modèles).
- Nettoyer le filtre à charbons actifs au moins une fois par mois, et le remplacer tous les 4-5 mois.
- Le nettoyer au moyen d'un aspirateur, puis le laver à l'eau et le mettre à sécher dans un endroit frais.

- Remettre en place filtre à charbons actifs.

- Insérer la partie supérieur du filtre dans l'unité (fig. 56), en veillant à ce que les bords gauche et droit soient correctement alignés, puis introduire le filtre tout entier.

D

Reinigung des Luftfilters

Ein verschmutzter Luftfilter reduziert die Kühlkapazität des Geräts. Reinigen Sie diesen daher alle zwei Wochen.

- *Öffnen Sie die Vorderblende und heben diese bis zu einer Winkelstellung an, in der sie blockiert und ein "Klick" zu hören ist (Abb. 53 A).*

- *Heben Sie den Luftfilter (Abb. 53 B) mit Hilfe seines Griffs leicht an, ziehen Sie ihn von der Halterung und anschließend nach unten.*

- *Reinigen Sie den LUFTFILTER alle zwei Wochen.*
- *Reinigen Sie den LUFTFILTER mit einem Sauger oder mit Wasser und lassen ihn anschließend an einem kühlen Ort trocknen (Abb. 54).*

- *Entfernen Sie den Aktivkohlefilter (Abb. 55 A) vom Stützrahmen (die Vorgehensweisen bei der Installation und beim Ausbau der Aktivkohlefilter sind je nach Modell verschieden, siehe).*
- *Reinigen Sie den Aktivkohlefilter mindestens einmal pro Monat und wechseln ihn nach 4-5 Monaten aus.*
- *Reinigen Sie den Filter mit einem Sauger, waschen ihn mit Wasser und lassen ihn anschließend an einem kühlen Ort trocknen.*

- *Setzen Sie den Aktivkohlefilter wieder ein.*

- *Setzen Sie den oberen Teil des Luftfilters in die Einheit (Abb. 56) wobei Sie darauf achten, dass der linke und rechte Rand korrekt ausgerichtet sind, und setzen Sie den Filter ein.*

klima Shop BY SPENGLER ®
Zu Ihrem Vorteil.
Für unsere Umwelt!

53

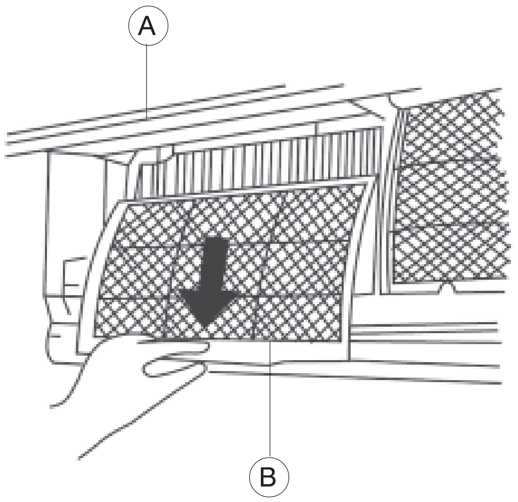

54

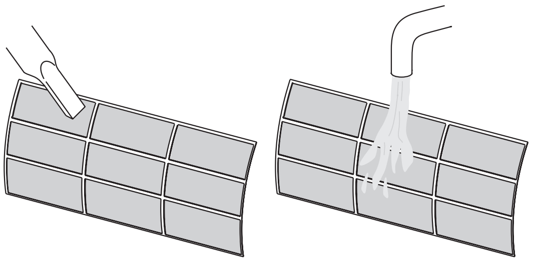

E

Limpieza del filtro de aire

La suciedad del filtro de aire reduce la capacidad de refrigeración del aparato. Proceda a su limpieza cada dos semanas.

- Abra y levante el panel frontal hasta alcanzar un ángulo en el que se bloquea (se oye un "clic") (fig. 53 A).

- Usando la empuñadura, levante ligeramente el filtro de aire (fig. 53 B) para extraerlo del portafiltro y tire hacia abajo.

- Limpie el filtro de aire cada dos semanas.
- Limpie el filtro de aire con un aspirador o con agua y déjelo secar en un lugar fresco (fig. 54).

- Quite el filtro de carbones activos del bastidor de soporte. Los modos de instalación y extracción del filtro de carbones activos (fig. 55 A) son diferentes según los modelos.
- Limpie el filtro de carbones activos al menos una vez por mes y sustitúyalo cada 4-5 meses.
- Límpielo con un aspirador, lávelo con agua y déjelo secar en un lugar fresco.

- Coloque nuevamente el filtro de carbones activos.

- Inserte la parte superior del filtro de aire en la unidad (fig. 56), verificando que los bordes izquierdo y derecho estén correctamente alineados, y coloque el filtro.

P

Limpeza do filtro do ar

Um filtro do ar sujo reduz a capacidade de arrefecimento do aparelho. Portanto, devem-se limpar cada duas semanas.

- *Abrir e levantar o painel frontal até uma inclinação à qual se bloqueia e se sente um "clique" (fig. 53 A).*

- *Por meio da pega do filtro do ar (fig. 53 B), alçá-lo ligeiramente para o extrair do porta-filtro, depois puxá-lo para baixo.*

- *Limpar o FILTRO DO AR cada duas semanas.*
- *Limpar o FILTRO DO AR com um aspirador ou com água, depois enxugá-lo num local fresco (fig. 54).*

- *Retirar o filtro de carvão activo do quadro de suporte. Os modos de instalação e remoção do filtro de carvão activo (fig. 55 A) variam com os modelos.*
- *Limpar o filtro de carvão activo pelo menos uma vez por mês e substituí-lo cada 4 a 5 meses.*
- *Limpá-lo com um aspirador, depois lavá-lo com água e pô-lo a enxugar num local fresco.*

- *Introduzir novamente o filtro de carvão activo.*

- *Introduzir a parte superior do filtro do ar na unidade (fig. 56) prestando atenção que as margens esquerda e direita estejam bem alinhadas e introduzir o filtro.*

NL

Reiniging van het luchtfilter

Een vuil luchtfilter reduceert de koelcapaciteit van de apparatuur. Zorg er dus voor het filter om de twee weken te reinigen.

- Open het frontpaneel en til het op tot een hoek waarin blokkering plaatsvindt en een "klik" gehoord wordt (afb. 53 A).

- Dankzij de handgreep van het luchtfilter (afb. 53 B) kan dit enigszins opgetild worden om het vervolgens uit de filterhouder te trekken. Trek het vervolgens omlaag.

- Reinig het LUCHTFILTER om de twee weken.
- Reinig het LUCHTFILTER met een stofzuiger of met water en laat het vervolgens drogen op een koele plaats (afb. 54).

- Neem het actief koolstoffilter (afb. 55 A) uit het draagframe (de wijzen van installatie en verwijdering van het actief koolstoffilter zijn verschillend, afhankelijk van de modellen).
- Reinig het actief koolstoffilter minstens een keer per maand en vervang het om de 4-5 maanden.
- Reinig het met een stofzuiger. Was het vervolgens met water en laat het drogen op een koele plaats.

- Plaat het actief koolstoffilter weer terug.

- Plaats het bovenste deel van het luchtfilter in de unit (afb. 56) en zorg ervoor dat de linker- en rechterranden correct uitgelijnd zijn. Plaats het filter.

GR

Καθαρισμός του φίλτρου του αέρα

Ένα βρώμικο φίλτρο του αέρα μειώνει την ικανότητα ψύξης της συσκευής. Φροντίστε, συνεπώς, να το καθαρίζεται κάθε δύο εβδομάδες.

- *Ανοίξτε και σηκώστε το μπροστινό πάνελ μέχρι μια γωνία στην οποία μπλοκάρει και ακούγεται ένα "κλικ" (εικ. 53 A).*

- *Με τη βοήθεια της λαβής του φίλτρου του αέρα (εικ. 53 B), σηκώστε το ελαφρά για να το βγάλετε από τη θέση του φίλτρου, και στη συνέχεια τραβήξτε το προς τα κάτω.*

- *Καθαρίστε το ΦΙΛΤΡΟ ΤΟΥ ΑΕΡΑ κάθε δύο εβδομάδες.*
- *Καθαρίστε το ΦΙΛΤΡΟ ΤΟΥ ΑΕΡΑ με μία ηλεκτρική σκούπα ή με νερό, και στη συνέχεια βάλτε το να στεγνώσει σε δροσερό μέρος (εικ. 54).*

- *Αφαιρέστε το φίλτρο ενεργών ανθράκων (εικ. 55 A) από το πλαίσιο στήριξης (Οι τρόποι εγκατάστασης και αφαίρεσης του φίλτρο ενεργών ανθράκων είναι διαφορετικοί ανάλογα με τα μοντέλα).*
- *Καθαρίστε το φίλτρο ενεργών ανθράκων τουλάχιστον μία φορά το μήνα, και αντικαταστήστε το κάθε 4-5 μήνες.*
- *Καθαρίστε το με μία ηλεκτρική σκούπα, και στη συνέχεια πλύνετέ το με νερό και βάλτε το να στεγνώσει σε δροσερό μέρος.*

- *Τοποθετήστε και πάλι το φίλτρο ενεργών ανθράκων.*

- *Περάστε το άνω μέρος του φίλτρου του αέρα στη μονάδα (εικ. 56) προσέχοντας ώστε το αριστερό και δεξιό άκρο να είναι σωστά ευθυγραμμισμένα και τοποθετήστε το φίλτρο.*

BY SPENCER
Zu Ihrem Vorteil.
Für unsere Umwelt!

55

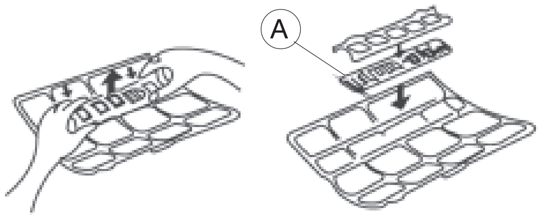

56

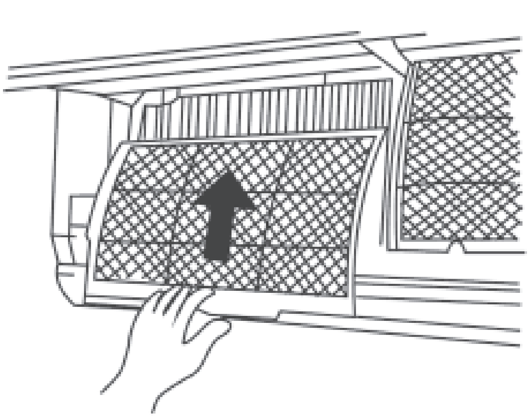

3.13 MANUTENZIONE

Se si prevede di non utilizzare l'apparecchiatura per un lungo periodo, eseguire quanto segue:

(1) Azionare il ventilatore per circa mezza giornata per asciugare l'interno dell'unità.
(2) Arrestare il condizionatore e scollegare l'alimentazione.
Togliere le batterie dal telecomando.
(3) L'unità esterna necessita di interventi di manutenzione e pulizia periodici. Non eseguiteli da soli.
Contattare il rivenditore o il servizio assistenza.

Controlli prima di rimetterlo in funzione

Se si prevede di non utilizzare l'apparecchiatura per un lungo periodo, eseguire quanto segue:

- Controllare che i fili non siano rotti o scollegati.
- Controllare che il filtro dell'aria sia installato.
- Controllare che l'uscita o l'ingresso dell'aria non siano ostruiti dopo un lungo periodo di inattività del condizionatore.

ATTENZIONE

Se si prevede di non utilizzare l'apparecchiatura per un lungo periodo, eseguire quanto segue:

- Non toccare le parti in metallo dell'unità quando si toglie il filtro. C'è il rischio di farsi male con i bordi metallici affilati.
- Non utilizzare acqua per pulire le parti interne del condizionatore. L'esposizione all'acqua può rovinare l'isolamento, con il rischio di provocare scosse elettriche.
- Quando si pulisce l'unità, accertarsi che l'interruttore sia spento e l'alimentazione scollegata.

MAINTENANCE

If you plan to idle the unit for a long time, perform the following:

(1) Operate the fan for about half a day to dry the inside of the unit.
(2) Stop the air conditioner and disconnect power.
Remove the batteries from the remote controller.
(3) The outdoor unit requires periodic maintenance and cleaning. Do not attempt to do this yourself.
Contact your dealer or servicer.

Checks before operation

If you plan to idle the unit for a long time, perform the following:

- *Check that the wiring is not broken off or disconnected.*
- *Check that the air filter is installed.*
- *Check if the air outlet or inlet is blocked after the air conditioner has not been used for a long time.*

CAUTIONS

If you plan to idle the unit for a long time, perform the following:

- *Do not touch the metal parts of the unit when removing the filter. Injuries can occur when handling sharp metal edges.*
- *Do not use water to clean inside the air conditioner. Exposure to water can destroy the insulation, leading to possible electric shock.*
- *When cleaning the unit, first make sure that the power and circuit breaker are turned off.*

ENTRETIEN

Si l'on prévoit de ne pas utiliser l'appareil pendant longtemps, il convient de procéder de la façon suivante:

(1) Faire marcher le ventilateur pendant une demi-journée environ pour sécher l'intérieur de l'unité.
(2) Arrêter le climatiseur et le débrancher de l'alimentation électrique.
Enlever les piles de la télécommande.
(3) L'unité externe nécessite des interventions d'entretien et de nettoyage périodiques. Elles ne doivent pas être effectuées par l'utilisateur.
Contacter le revendeur ou le service d'assistance.

Contrôles avant la remise en fonction

Si l'on prévoit de ne pas utiliser l'appareil pendant longtemps, il convient de procéder de la façon suivante:

- S'assurer que les fils ne sont pas abîmés ou débranchés.
- S'assurer que le filtre à air est installé.
- S'assurer que la sortie ou l'entrée de l'air ne sont pas bouchées après une longue période d'inactivité du climatiseur.

ATTENTION

Si l'on prévoit de ne pas utiliser l'appareil pendant longtemps, il convient de procéder de la façon suivante:

- Ne pas toucher les parties métalliques de l'unité lors de l'enlèvement du filtre. Il y a risque de blessure avec les bords métalliques tranchants.
- Ne pas utiliser d'eau pour nettoyer les parties internes du climatiseur. L'exposition à l'eau peut compromettre l'isolation, avec le risque de provoquer une électrocution.
- Quand l'on nettoie l'unité, s'assurer que l'interrupteur est en position d'arrêt et que l'appareil n'est pas branché à l'alimentation électrique.

WARTUNG

Wenn das Klimagerät für längere Zeit nicht genutzt werden soll, sind folgende Maßnahmen durchzuführen:

(1) Lassen Sie den Ventilator ungefähr einen halben Tag lang laufen, um das Innere der Einheit zu trocknen.
(2) Schalten Sie das Klimagerät ab und trennen Sie die Stromversorgung. Entfernen Sie die Batterien der Fernbedienung.
(3) Die Außeneinheit erfordert regelmäßige Wartungs- und Reinigungseingriffe. Führen Sie diese nicht selbst aus. Nehmen Sie Kontakt mit dem Verkäufer oder dem Kundendienstzentrum auf.

Kontrollen vor der erneuten Inbetriebnahme

Wenn das Klimagerät für längere Zeit nicht genutzt werden soll, sind folgende Maßnahmen durchzuführen:

- *Stellen Sie sicher, dass die Filter nicht beschädigt oder getrennt sind.*
- *Stellen Sie sicher, dass der Luftfilter installiert ist.*
- *Stellen Sie sicher, dass der Luftauslass und der Lufteinlass nach einer längeren Inaktivität des Klimagerätes nicht verstopft sind*

ACHTUNG

Wenn das Klimagerät für längere Zeit nicht genutzt werden soll, sind folgende Maßnahmen durchzuführen:

- *Berühren Sie beim Entfernen des Filters nicht die Metallteile der Einheit. Es besteht die Gefahr von Verletzungen an den scharfen Metallkanten.*
- *Verwenden Sie kein Wasser zur Reinigung der Innenteile des Klimageräts. Die Aussetzung an Wasser kann die Isolierung zerstören, mit der Gefahr elektrischer Stromschläge.*
- *Stellen Sie beim Reinigen der Einheit sicher, dass der Schalter abgestellt und die Stromversorgung getrennt ist.*

Klima Shop! Zu Ihrem Vorteil Für unsere Umwelt!

MANTENIMIENTO

Si se prevé no utilizar el aparato por un período prolongado, siga las instrucciones que se describen a continuación:

(1) Encienda el ventilador durante aproximadamente media jornada para secar el interior de la unidad.
(2) Apague el acondicionador y desconecte la alimentación. Quite las baterías del control remoto.
(3) La unidad exterior requiere intervenciones de mantenimiento y limpieza periódicas. No las realice por su cuenta. Contacte con el revendedor o con el servicio asistencia.

Controles antes de reencender el aparato

Si se prevé no utilizar el aparato por un período prolongado, siga las instrucciones que se describen a continuación:

- Verifique que los cables no estén rotos o desconectados.
- Verifique que el filtro de aire esté instalado.
- Verifique que la salida y la entrada de aire no estén obstruidas después de un largo período de inactividad del acondicionador.

ATENCIÓN

Si se prevé no utilizar el aparato por un período prolongado, siga las instrucciones que se describen a continuación:

- No toque las partes metálicas de la unidad al extraer el filtro: riesgo de heridas con los bordes metálicos afilados.
- No utilice agua para limpiar las partes internas del acondicionador. La exposición al agua puede deteriorar el aislamiento, con riesgo de descargas eléctricas.
- Al limpiar la unidad, verifique que el interruptor esté apagado y la alimentación desconectada.

MANUTENÇÃO

Quando se prevê que o aparelho não será utilizado por um período prolongado, proceder do seguinte modo:

(1) Ligar o ventilador durante cerca de 12 horas para enxugar o interior da unidade.
(2) Apagar o aparelho de ar condicionado e desligar a alimentação. Retirar as pilhas do telecomando.
(3) A unidade externa necessita de trabalhos de manutenção e limpeza periódicos. Não executá-los sozinhos. Contactar o revendedor ou o Serviço de Assistência.

Verificação antes de o pôr novamente a funcionar

Quando se prevê que o aparelho não será utilizado por um período prolongado, proceder do seguinte modo:

- *Verificar se os fios não estão partidos ou desligados.*
- *Verificar se o filtro do ar está instalado.*
- *Verificar se a saída ou a entrada do estão obstruídas após um longo período de inactividade do aparelho de ar condicionado.*

ATENÇÃO

Quando se prevê que o aparelho não será utilizado por um período prolongado, proceder do seguinte modo:

- *Não tocar nas partes de metal da unidade quando se retira o filtro. Existe o risco de ferimentos nas arestas metálicas afiadas.*
- *Não utilizar água para limpar as partes internas do aparelho de ar condicionado. A exposição à água pode estragar o isolamento, com o risco de provocar choques eléctricos.*
- *Quando se limpa a unidade, certificar-se que o interruptor e a alimentação estejam desligados.*

ONDERHOUD

Handel als volgt indien men denkt de apparatuur lange tijd niet te gebruiken:

(1) Activeer de ventilator gedurende circa een halve dag om de binnenkant van de unit te drogen.
(2) Stop de airconditioner en sluit de voeding af. Neem de batterijen uit de afstandsbediening.
(3) De buitenunit heeft regelmatig onderhoud en reiniging nodig. Voer dit niet alleen uit. Neem contact op met de verkoper of met de assistentiedienst.

Controles voordat de apparatuur opnieuw in werking gesteld wordt

Handel als volgt indien men de apparatuur lange tijd niet gebruikt heeft:

- Controleer of de draden niet stuk of afgesloten zijn.
- Controleer of het luchtfilter geïnstalleerd is.
- Controleer of de uitlaat en de inlaat van de lucht niet belemmerd worden na een lange periode van inactiviteit van de airconditioner.

LET OP

Handel als volgt indien men denkt de apparatuur lange tijd niet te gebruiken:

- Raak de metalen delen van de unit niet aan wanneer het filter weggenomen wordt, Er bestaat het risico zich te bezeren aan de scherpe metalen randen.
- Gebruik geen water voor de reiniging van de interne delen van de airconditioner. De blootstelling aan water kan de isolatie beschadigen met het risico op elektrische schokken.
- Wanneer de unit gereinigd wordt, dient gecontroleerd te worden of de schakelaar uit is en de voeding afgesloten.

ΣΥΝΤΗΡΗΣΗ

Εάν προβλέπετε να μην χρησιμοποιήσετε τη συσκευή για μεγάλο χρονικό διάστημα, ακολουθήστε τις εξής ενέργειες:

(1) Ενεργοποιήστε τον ανεμιστήρα για περίπου μισή μέρα για να στεγνώσετε το εσωτερικό της μονάδας.
(2) Σταματήστε το κλιματιστικό και αποσυνδέστε την τροφοδοσία. Αφαιρέστε τις μπαταρίες από το τηλεχειριστήριο.
(3) Η εξωτερική μονάδα χρειάζεται περιοδικές επεμβάσεις συντήρησης και καθαρισμού. Μην τις κάνετε μόνοι σας. Επικοινωνήστε με τον πωλητή ή με την υπηρεσία υποστήριξης.

Έλεγχοι πριν να το θέσετε και πάλι σε λειτουργία

Εάν προβλέπετε να μην χρησιμοποιήσετε τη συσκευή για μεγάλο χρονικό διάστημα, ακολουθήστε τις εξής ενέργειες:

- *Ελέγξτε ότι τα καλώδια δεν έχουν σπάσει ή αποσυνδεθεί.*
- *Βεβαιωθείτε ότι το φίλτρο του αέρα έχει εγκατασταθεί.*
- *Ελέγξτε ότι η έξοδος ή η είσοδος του αέρα δεν είναι βουλωμένες μετά από μεγάλο διάστημα μη λειτουργίας του κλιματιστικού.*

ΠΡΟΣΟΧΗ

Εάν προβλέπετε να μην χρησιμοποιήσετε τη συσκευή για μεγάλο χρονικό διάστημα, ακολουθήστε τις εξής ενέργειες:

- *Μην αγγίζετε τα μεταλλικά μέρη της μονάδας όταν αφαιρείται το φίλτρο. Υπάρχει κίνδυνος τραυματισμού με τα κοφτερά μεταλλικά άκρα.*
- *Μην χρησιμοποιείτε νερό για να καθαρίσετε τα εσωτερικά μέρη του κλιματιστικού. Η έκθεση στο νερό μπορεί να καταστρέψει τη μόνωση, με κίνδυνο πρόκλησης ηλεκτροπληξίας.*
- *Όταν καθαρίζετε τη μονάδα, βεβαιωθείτε ότι ο διακόπτης είναι σβηστός και η τροφοδοσία αποσυνδεμένη.*

Klima Shop!
Zu Ihrem Vorteil.
Für unsere Umwelt

3.14 CONSIGLI PER IL RISPARMIO ENERGETICO

- Mantenere sempre e costantemente puliti i filtri (vedi capitolo manutenzione e pulizia).
- Mantenere chiuse le porte e le finestre dei locali da climatizzare
- Evitare che i raggi solari penetrino liberamente nell'ambiente (si consiglia l'utilizzo di tende o abbassare tapparelle o chiudere le persiane)
- Non ostruire le via di flusso dell'aria (in entrata ed in uscita) delle unità; ciò, oltre ad ottenere una resa dell'impianto non ottimale, pregiudica anche il suo corretto funzionamento e la possibilità di guasti irreparabili alle unità

RECOMMENDATIONS FOR ENERGY SAVINGS

- *Always keep the filters clean (see chapter on maintenance and cleaning).*
- *Keep the doors and windows closed in the air-conditioned rooms.*
- *Keep sunlight out of the room by using curtains, lowering the shades or closing the shutters.*
- *Do not obstruct the air flow (intake and outlet) on the units; this in addition to reducing the performance of the system, will jeopardize correct operation and could cause irreparable damage.*

CONSEILS POUR L'ECONOMIE D'ENERGIE

- Maintenir toujours et constamment les filtres propres (voir le chapitre d'entretien et nettoyage).
- Maintenir fermées les portes et les fenêtre des locaux à climatiser
- Eviter que les rayons de soleil n'entrent librement dans la pièce (on conseille l'utilisation de rideau ou de baisser les stores ou de fermer les persiennes)
- Ne pas obstruer les voies de soufflage de l'air (en entrée et en sortie) des unités; ceci, outre à obtenir un rendement de l'installation non optimal, compromet aussi son correct fonctionnement et la possibilité de dommages irréparables aux unités.

TIPPS ZUM ENERGIESPAREN

- *Die Filter sind stets sauber zu halten (siehe Kapitel „Wartung und Reinigung des Klimagerätes").*
- *Die Türen und Fenster der klimatisierten Räume sind geschlossen zu halten.*
- *Direkte Sonneneinstrahlung in den Raum ist zu vermeiden (Vorhänge zuziehen, Jalousien herunterlassen oder Fensterläden schließen).*
- *Die Öffnungen für den Luftein- und austritt der Einheiten sind frei zu halten, damit die Luft zirkulieren kann. Ein nicht einwandfreier Luftstrom beeinträchtigt nicht nur die Leistungsfähigkeit der Anlage, sondern auch die normale Funktionsfähigkeit, wodurch irreparable Schäden an der Anlage entstehen können.*

3.15 ASPETTI FUNZIONALI DA NON INTERPRETARE COME INCONVENIENTI

Durante il normale funzionamento è possibile che si verifichi quanto segue:

1. PROTEZIONE DEL CONDIZIONATORE.

Protezione del compressore

- Il compressore non si riavvia per 3 minuti dopo che è stato spento.
  Aria anti-freddo (solamente modelli con raffreddamento e riscaldamento)
- L'apparecchiatura è concepita in modo che non soffi aria fredda nella modalità RISCALDAMENTO, quando lo scambiatore di calore interno si trova in una delle seguenti tre condizioni e la temperatura impostata non è stata raggiunta.
  A) Quando è appena stato avviato il riscaldamento.
  B) Sbrinamento.
  C) Riscaldamento a bassa temperatura.
- Il ventilatore interno o esterno smettono di funzionare durante lo sbrinamento (solamente modelli con raffreddamento e riscaldamento). Sbrinamento (solamente modelli con raffreddamento e riscaldamento)
- La brina può prodursi sull'unità esterna durante il ciclo di riscaldamento, quando la temperatura esterna è bassa e l'umidità alta, cosa che provoca una minore capacità di riscaldamento o di condizionamento dell'aria.
- Se ciò si verifica, il condizionatore arresterà la modalità riscaldamento ed attiverà automaticamente la funzione di sbrinamento.
- Il tempo necessario per effettuare lo sbrinamento può variare dai 4 ai 10 minuti, a seconda della temperatura esterna e del quantitativo di brina che si è formata sull'unità esterna.

FUNCTIONAL ASPECTS NOT TO BE MISTAKEN FOR ANOMALIES

The following events may occur during normal operation.

1. PROTECTION OF THE AIR CONDITIONER.

Compressor protection

- *The compressor can't restart for 3 minutes after it stops.*
  Anti-cold air (Cooling and heating models only)
- *The unit is designed not to blow cold air on HEAT mode, when the indoor heat exchanger is in one of the following three situations and the set temperature has not been reached.*
  A) When heating has just starting.
  B) Defrosting.
  C) Low temperature heating.
- *The indoor or outdoor fan stop running when defrosting (Cooling and heating models only). Defrosting (Cooling and heating models only)*
- *Frost may be generated on the outdoor unit during heat cycle when outdoor temperature is low and humidity is high resulting in lower heating efficiency of the air conditioner.*
- *During this condition air conditioner will stop heating operation and start defrosting automatically.*
- *The time to defrost may vary from 4 to 10 minutes according to the outdoor temperature and the amount of frost buildup on the outdoor unit.*

ASPECTS FONCTIONNELS A NE PAS INTERPRETER COMME INCONVENIENTS

Pendant le fonctionnement normal, les phénomènes suivants peuvent se produire:

1. PROTECTION DU CLIMATISEUR

Protection du compresseur

- Le compresseur ne redémarre pas au bout de 3 minutes après avoir été éteint.
  Air anti-froids (seulement sur les modèles à refroidissement et chauffage)
- L'appareil est conçu de façon à ne pas souffler l'air froid en mode CHAUFFAGE, quand l'échangeur de chaleur se trouve dans l'une des trois conditions suivantes et que la température programmée n'a pas été atteinte.
  A) Quand le chauffage vient juste d'être activé.
  B) Dégivrage.
  C) Chauffage à basse température.
- Le ventilateur interne ou externe cesse de fonctionner pendant le dégivrage (seulement sur les modèles à refroidissement et chauffage). Dégivrage (seulement sur les modèles à refroidissement et chauffage)
- Le givre peut s'accumuler sur l'unité externe pendant le cycle de chauffage, quand la température externe est basse et que l'humidité est élevée, ce qui provoque une moindre capacité de chauffage ou de refroidissement de l'air.
- Si cela se produit, le climatiseur arrête le mode chauffage et active automatiquement la fonction de dégivrage.
- Le temps nécessaire pour effectuer le dégivrage peut varier de 4 à 10 minutes, selon la température extérieure et la quantité de givre qui s'est formée sur l'unité externe.

FUNKTIONALE ASPEKTE, DIE NICHT ALS STÖRUNGEN ZU VERSTEHEN SIND

Während des Normalbetriebs können sich folgende Situationen einstellen:

1. SCHUTZ DES KLIMAGERÄTES

Kompressorschutz

- *Der Kompressor schaltet sich 3 Minuten nach dem Ausschalten nicht wieder ein.*
  Kälteschutzluft (nur bei Modellen mit Kühlung und Heizung)
- *Das Klimagerät ist so konzipiert, dass im Modus HEIZUNG keine Kaltluft bläst, wenn sich der Innenwärmeüberträger in einem der folgenden drei Zustände befindet und die eingestellte Temperatur nicht erreicht wurde.*
  A)Wenn die Heizung gerade gestartet wurde.
  B) Abtauen
  C)Heizung bei niedriger Temperatur.
- *Die innere und äußere Ventilator arbeiten nicht mehr während des Abtauens (nur bei Modellen mit Kühlung und Heizung). Abtauen (nur bei Modellen mit Kühlung und Heizung).*
- *Der tau kann sich während des Heizzyklus auf der Außeneinheit bilden, wenn die Außentemperatur niedrig und die Feuchtigkeit hoch ist. Dies führt zu einer geringeren Heiz- oder Klimatisierungskapazität.*
- *Die Klimaanlage schaltet in diesem Fall die Betriebsart Heizung ab und startet automatisch die Abtaufunktion*
- *Die notwendige Zeit zur Durchführung des Abtauens kann zwischen 4 und 10 Minuten liegen, je nach Außentemperatur und Taumenge, die sich auf der Außeneinheit gebildet hat.*

Klima shop® BY SENGEL Zu Ihrem Vorteil Für unsere Umwelt

3.14

E

CONSEJOS PARA EL AHORRO DE ENERGÍA

- Mantener siempre y constantemente limpios los filtros (ver el capítulo de mantenimiento y limpieza).
- Mantener cerradas las puertas y las ventanas de los locales que deben ser acondicionados.
- Evitar que los rayos solares penetren libremente en el ambiente (se aconseja la utilización de cortinas o bajar las persianas o cerrar los postigos)
- Non obstruir las vías de flujo del aire (en entrada y en salida) de las unidades; esto, aparte de hacer que el rendimiento de la instalación no sea óptimo, perjudica también su correcto funcionamiento y provoca la posibilidad de averías irreparables en las unidades.

P

CONSELHOS PARA POUPAR ENERGIA

- *Manter sempre e constantemente limpos os filtros (consultar o capítulo “manutenção e limpeza”).*
- *Manter fechadas as portas e as janelas dos locais a climatizar*
- *Evitar que os raios solares penetrem livremente no ambiente (é aconselhável usar cortinas, fechar os estores ou as persianas)*
- *Não obstruir as vias de fluxo do ar (na entrada e na saída) das unidades; além de diminuir o rendimento do aparelho, prejudica o seu funcionamento e aumenta a possibilidade de avarias irreparáveis nas unidades*

NL

WENKEN VOOR DE ENERGIEBESPARING

- Houdt de filters altijd en voordurend schoon (zie het hoofdstuk onderhoud en reiniging).
- Houd deuren en ramen van de ruimtes die de werking van de klimaatregelaar ondergaan, gesloten
- Voorkom dat de zon onbelemmerd in de ruimte naar binnen schijnt (er wordt aangeraden de gordijnen dicht te doen of de rolluiken of luiken te sluiten)
- Belemmer het luchttraject van de units niet (inlaat en uitlaat). Er wordt anders niet alleen geen optimaal rendement van de installatie verkregen, maar ook de correcte werking wordt gecompromitteerd en het is mogelijk dat de units onherstelbare schade berokkend wordt.

GR

ΣΥΜΒΟΥΛΕΣ ΓΙΑ ΤΗΝ ΕΞΟΙΚΟΝΟΜΗΣΗ ΕΝΕΡΓΕΙΑΣ

- *Διατηρείτε πάντα και σταθερά καθαρά τα φίλτρα (βλέπε κεφάλαιο συντήρηση και καθαριότητα).*
- *Διατηρείτε κλειστές τις πόρτες και τα παράθυρα των χώρων που κλιματίζονται*
- *Αποφύγετε την ανεξέλεγκτη διείσδυση του ήλιου στο περιβάλλον (συνιστάται η χρήση κουρτινών ή το κατέβασμα των ρολών ή το κλείσιμο των παντζουριών)*
- *Μην παρεμποδίζετε τη δίοδο ροής του αέρα (σε είσοδο και σε έξοδο) των μονάδων. Αυτό, εκτός από μία μη βέλτιστη απόδοση της εγκατάστασης, προδικάζει και τη σωστή λειτουργία και τη δυνατότητα ανεπανόρθωτων βλαβών στις μονάδες*

3.15

E

ESTOS ASPECTOS FUNCIONALES NO DEBEN SER INTERPRETADOS COMO INCONVENIENTES

Durante el funcionamiento normal es posible que se verifique lo siguiente:

1. PROTECCIÓN DEL ACONDICIONADOR

Protección del compresor

- El compresor no se reenciende durante 3 minutos después de haber sido apagado.
  Aire antifrío (solamente en modelos con refrigeración y calefacción)
- El aparato está concebido para que no sople aire frío cuando está en modo de CALEFACCIÓN, si el intercambiador de calor está en una de las siguientes condiciones y la temperatura regulada no ha sido alcanzada.
  A) Cuando recién se ha activado la calefacción.
  B) Descongelación.
  C) Calefacción a baja temperatura.
- El ventilador interno o externo deja de funcionar durante la descongelación (solamente en los modelos con refrigeración y calefacción). Descongelación (solamente en los modelos con refrigeración y calefacción).
- Durante el ciclo de calefacción se puede formar hielo en la unidad exterior, cuando la temperatura exterior es baja y la humedad alta; esto provoca una menor capacidad de calefacción y de acondicionamiento del aire.
- Si se verifica este fenómeno, el acondicionador interrumpe el modo de calefacción y activa automáticamente la función de descongelación.
- El tiempo necesario para realizar la descongelación puede oscilar entre 4 y 10 minutos, según la temperatura exterior y la cantidad de hielo acumulada.

P

ASPECTOS DE FUNCIONAMENTO A NÃO CONSIDERAR COMO PROBLEMAS

Durante o funcionamento normal é possível que se verifique o seguinte:

1. PROTECÇÃO DO APARELHO DE AR CONDICIONADO.

Protecção do compressor

- *O compressor não arranca por 3 minutos depois de ter sido desligado.*
  Ar contra o frio (somente nos modelos com arrefecimento e aquecimento)
- *O aparelho foi concebido de modo que não emita ar frio na modalidade AQUECIMENTO, quando o permutador de calor interno está numa das seguintes três condições e não tiver sido alcançada a temperatura programada.*
  A) Logo que renha sido accionado o aquecimento.
  B) Descongelamento.
  C) Aquecimento a baixa temperatura.
- *O ventilador interno ou externo deixam de funcionar durante o descongelamento (somente nos modelos com arrefecimento e aquecimento). Descongelamento (somente nos modelos com arrefecimento e aquecimento)*
- *O gelo pode formar-se na unidade externa durante o ciclo de aquecimento, quando a temperatura externa é baixa e a humidade alta, o que provoca uma menor capacidade de aquecimento ou de condicionamento do ar.*
- *Se isso se verificar, o aparelho de ar condicionado interromperá a modalidade de aquecimento e activará automaticamente a função de descongelamento.*
- *O tempo necessário para efectuar o descongelamento pode variar de 4 a 10 minutos, dependendo da temperatura externa e da quantidade de gelo que se formou na unidade externa.*

NL

FUNCTIONELE ASPECTEN DIE NIET ALS ONGEMAKKEN BESCHOUWD MOETEN WORDEN

Tijdens de normale werking kunnen de volgende situaties zich voordoen:

1. BESCHERMING VAN DE AIRCONDITIONER

Bescherming van de compressor

- De compressor start niet gedurende 3 minuten nadat uitschakeling plaatsvond.
  Anti-kou-lucht (alleen de modellen met koeling en verwarming)
- De apparatuur is zo ontworpen dat in de werkwijze VERWARMING geen koude lucht geblazen wordt wanneer de interne warmtewisselaar zich in één van de volgende drie omstandigheden bevindt en de ingestelde temperatuur niet bereikt is.
  A) Wanneer de verwarming net gestart is.
  B) Ontdooiing.
  C) Verwarming bij lage temperatuur.
- De interne of externe ventilator houden op met werken tijdens de ontdooiing (alleen de modellen met koeling en verwarming). Ontdooiing (alleen de modellen met koeling en verwarming)
- Er kan tijdens de verwarmingscyclus rijp op de buitenunit ontstaan, wanneer de buitentemperatuur laag is en de vochtigheid hoog. Dit heeft een lagere verwarmingscapaciteit of een lagere koelcapaciteit tot gevolg.
- Indien dit gebeurt, zal de airconditioner stoppen in de werkwijze verwarming en zal de ontdooifunctie automatisch geactiveerd worden.
- De tijd die voor de ontdooiing nodig is, kan variëren van 4 tot 10 minuten, afhankelijk van de buitentemperatuur en de hoeveelheid rijp die op de buitenunit ontstaan is.

GR

ΛΕΙΤΟΥΡΓΙΚΕΣ ΠΛΕΥΡΕΣ ΠΟΥ ΔΕΝ ΠΡΕΠΕΙ ΝΑ ΕΡΜΗΝΕΥΤΟΥΝ ΩΣ ΠΡΟΒΛΗΜΑΤΑ

Κατά τη διάρκεια της κανονικής λειτουργίας είναι δυνατόν να ελέγξετε τα εξής:

1. ΠΡΟΣΤΑΣΙΑ ΤΟΥ ΚΛΙΜΑΤΙΣΤΙΚΟΥ.

Προστασία του συμπιεστή

- *Ο συμπιεστής δεν τίθεται σε επανεκκίνηση 3 λεπτά μετά το σβήσιμό του.*
  Αέρας προστασίας από το κρύο (μόνο μοντέλα με ψύξη και θέρμανση)
- *Η συσκευή έχει σχεδιαστεί έτσι ώστε να μην φυσά κρύο αέρα στη λειτουργία ΘΕΡΜΑΝΣΗΣ, όταν ο εσωτερικός εναλλακτήρας θερμότητας βρίσκεται σε μία από τις ακόλουθες τρεις συνθήκες και η θερμοκρασία που έχει καθοριστεί δεν έχει επιτευχθεί.*
  A) Όταν έχει μόλις ξεκινήσει η θέρμανση.
  B) Απόψυξη.
  C) Θέρμανση σε χαμηλή θερμοκρασία.
- *Ο εσωτερικός ή εξωτερικός ανεμιστήρας σταματούν να λειτουργούν κατά τη διάρκεια της απόψυξης (μόνο μοντέλα με ψύξη και θέρμανση). Απόψυξη (μόνο μοντέλα με ψύξη και θέρμανση).*
- *Η πάχνη μπορεί να δημιουργηθεί στην εξωτερική μονάδα κατά τη διάρκεια του κύκλου θέρμανσης, όταν η εξωτερική θερμοκρασία είναι χαμηλή και η υγρασία υψηλή, πράγμα που προκαλεί μία μικρότερη ικανότητα θέρμανσης ή κλιματισμού.*
- *Εάν γίνει αυτό, το κλιματιστικό θα σταματήσει τη λειτουργία θέρμανσης και θα ενεργοποιήσει αυτόματα τη λειτουργία απόψυξης.*
- *Ο απαραίτητος χρόνος για να γίνει η απόψυξη μπορεί να κυμαίνεται από 4 έως 10 λεπτά, ανάλογα με την εξωτερική θερμοκρασία και την ποσότητα της πάχνης που έχει σχηματιστεί στην εξωτερική μονάδα.*

2. DALL'UNITA' INTERNA FUORIESCE DEL VAPORE BIANCO

- E' possibile che si generi del vapore bianco per l'importante differenza di temperatura tra l'aria in ingresso e quella in uscita nella modalità RAFFREDDAMENTO in un ambiente interno che ha un elevato grado di umidità.
- Il vapore bianco può essere generato dall'umidità prodotta dal processo di sbrinamento quando il condizionatore viene riavviato nella modalità RAFFREDDAMENTO, dopo lo sbrinamento.

3. LIEVE RUMORE DEL CONDIZIONATORE

- E' possibile avvertire un leggero sibilo quando il compressore è in funzione oppure è appena stato spento.
  E' il rumore del refrigerante che scorre o si sta fermando.
- E' inoltre possibile avvertire un leggero "cigolio" quando il compressore è in funzione, oppure è appena stato spento. E' provocato dall'espansione per il calore o dalla contrazione per il freddo delle parti in plastica dell'apparecchiatura, quando la temperatura cambia.
- E' possibile avvertire un rumore dovuto al ripristino della posizione originale delle feritoie alla prima accensione.

4. VIENE SOFFIATA FUORI DELLA POLVERE DALL'UNITA' INTERNA.

E' una cosa normale quando il condizionatore viene riavviato dopo un lungo periodo di inattività, oppure per la prima volta.

5. SI AVVERTE UN ODORE STRANO PROVENIENTE DALL'UNITA' INTERNA.

E' causato dall'unità interna che rilascia gli odori assorbiti dagli arredi o per il fumo.

2. A WHITE MIST COMING OUT FROM THE INDOOR UNIT

- *A white mist may generate due to a large temperature difference between air inlet and air outlet on COOL mode in an indoor environment that has a high relative humidity.*
- *A white mist may generate due to moisture generated from defrosting process when the air conditioner restarts in HEAT mode operation after defrosting.*

3. LOW NOISE OF THE AIR CONDITIONER

- *You may hear a low hissing sound when the compressor is running or has just stopped running.*
  This sound is the sound of the refrigerant flowing or coming to a stop.
- *You can also hear a low "squeak" sound when the compressor is running or has just stopped running. This is caused by heat expansion and cold contraction of the plastic parts in the unit when the temperature is changing.*
- *A noise may be heard due to louver restoring to its original position when power is first turned on.*

4. DUST IS BLOWN OUT FROM THE INDOOR UNIT.

This is a normal condition when the air conditioner has not been used for a long time or during first use of the unit.

5. A PECULIAR SMELL COMES OUT FROM THE INDOOR UNIT.

This is caused by the indoor unit giving off smells permeated from furniture, or smoke.

2. DE LA VAPEUR BLANCHE SORT DE L'UNITE INTERNE

- Il est possible que cette génération de vapeur blanche soit due à l'écart de température important entre l'air à l'entrée et l'air à la sortie en mode REFROIDISSEMENT dans une pièce présentant un degré élevé d'humidité.
- La vapeur blanche peut être générée par l'humidité produite par le processus de dégivrage, quand le climatiseur est redémarré en mode REFROIDISSEMENT après le dégivrage.

3. LEGER BRUIT PROVENANT DU CLIMATISEUR

- Il est possible que l'on entende un léger sifflement quand le compresseur est en fonction ou quand il vient juste d'être éteint.
  C'est le bruit du réfrigérant qui circule ou est en train de s'arrêter.
- Il est possible que l'on entende un léger "grincement" quand le compresseur est en fonction ou quand il vient juste d'être éteint. Cela est provoqué par l'expansion due à la chaleur ou par la contraction due au froid des parties en plastique de l'appareil, lors des changements de températures.
- Il est possible que l'on entende un bruit dû au rétablissement de la position d'origine des volets lors du premier allumage.

4. DE LA POUSSIERE EST PROJETEE HORS DE L'UNITE EXTERNE

C'est une chose normale quand le climatiseur est mis en marche après une longue période d'inactivité, ou bien pour la première fois.

5. L'UNITE INTERNE DEGAGE UNE ODEUR ETRANGE.

Cela est causé par l'unité interne qui relâche les odeurs des meubles ou de fumée qu'elle a absorbées.

2. VON DER INNENEINHEIT TRITT WEISSER DAMPF AUS

- *Es besteht die Möglichkeit, dass sich aufgrund eines beträchtlichen Temperaturunterschieds zwischen der Einlassluft und der Auslassluft in der Betriebsart KÜHLUNG Dampf im Innern eines Raums mit sehr hohem Feuchtigkeitsgehalt bildet.*
- *Der weiße Dampf kann durch die beim Abtauprozess anfallende Feuchtigkeit entstehen, wenn das Klimagerät nach dem Abtauen in der Betriebsart KÜHLUNG neu gestartet wird.*

3. LEICHTES GERÄUSCH DES KLIMAGERÄTS

- *Es besteht die Möglichkeit, ein leichtes Zuschen wahrzunehmen, wenn der Kompressor in Betrieb ist oder gerade abgeschaltet wurde.*
  Dabei handelt es sich um das Geräusch des umlaufenden oder anhaltenden Kühlmittels.
- *Darüber hinaus kann ein leichtes "Knarren" vernommen werden, wenn der Kompressor in Betrieb ist oder gerade abgeschaltet wurde. Die ist auf die Ausdehnung durch Wärme oder das Zusammenziehen durch Kälte der Kunststoffteile des Geräts bei Temperaturänderung zurückzuführen.*
- *Bei der Wiederherstellung der Ausgangsposition der Belüftungsschlitze beim ersten Einschalten kann ein leichtes Geräusch entstehen.*

4. STAUB WIRD AUS DER INNEINHEIT GEBLASEN

Dies ist ein normaler Vorgang, wenn das Klimagerät nach einer längeren Stillstandzeit oder zum ersten Mal gestartet wird.

5. EIN VON DER INNENEINHEIT AUSGEHENDER UNGEWÖHNLICHER GERUCH IST WAHRZUNEHMEN

Dies ist auf von den Einrichtungsgegenständen absorbierte Gerüche oder auf Rauchen zurückzuführen,

ShopH BY SPENGLER
Zu Ihrem Vorteil. Für unsere Umwelt!

2. SALE VAPOR BLANCO DE LA UNIDAD INTERIOR

- Es posible que se genere vapor blanco a causa de la gran diferencia de temperatura entre el aire de entrada y salida, durante el funcionamiento en modo de REFRIGERACIÓN, en un ambiente interno con elevado grado de humedad.
- Este vapor blanco puede ser generado por la humedad producida durante el proceso de descongelación, cuando el acondicionador se reenciende en modo de REFRIGERACIÓN después de la descongelación.

3. LEVE RUIDO DEL ACONDICIONADOR

- Es posible advertir un ligero silbido cuando el compresor está en funcionamiento o recién ha sido apagado. Es el ruido del refrigerante que circula o se está deteniendo.
- También es posible advertir un ligero chirrido cuando el compresor está en funcionamiento o recién ha sido apagado. Es provocado por la expansión o la contracción de los componentes de plástico del aparato, debida a los cambios de temperatura.
- Es posible advertir un ruido debido al restablecimiento de la posición original de las ranuras en el primer encendido.

4. SALE POLVO DE LA UNIDAD INTERIOR

Esto es normal cuando el acondicionador se reenciende después de un largo período de inactividad o cuando se enciende por primera vez.

5. SE ADVIERTE UN OLOR EXTRAÑO PROVENIENTE DE LA UNIDAD INTERIOR

Es causado por la unidad interior, que libera los olores y el humo absorbidos por los muebles.

2. SAI VAPOR BRANCO PELA UNIDADE INTERNA

- *É possível que se forme vapor branco devido a uma grande diferença de temperatura entre o ar que entra e o que sai na modalidade ARREFECIMENTO num ambiente interno com um grau elevado de humidade.*
- *O vapor branco pode ser provocado pela humidade produzida durante a operação de descongelamento quando o aparelho de ar condicionado é accionado na modalidade ARREFECIMENTO, após o descongelamento.*

3. RUÍDO LIGEIRO DO APARELHO DE AR CONDICIONADO

- *É possível ouvir um ligeiro assobio quando o compressor está a funcionar ou quando se desliga. É o ruído do refrigerante que escorre ou está a parar.*
- *Também é possível ouvir um ligeiro "crepitar" quando o compressor está a funcionar, ou quando foi desligado. É provocado pela expansão devido ao calor ou à contracção pelo frio das partes de plástico do aparelho, quando se altera a temperatura.*
- *É possível ouvir um ruído devido ao retorno das palhetas á sua posição inicial durante o primeiro acendimento.*

4. É EXPULSO PÓ DA UNIDADE INTERNA.

É normal quando o aparelho de ar condicionado é aceso após um período prolongado de inactividade, ou pela primeira vez.

5. SENTE-SE UM CHEIRO ESTRANHO PROVENIENTE DA UNIDADE INTERNA.

É provocado pela unidade interna que liberta os cheiros absorvidos da mobília ou do fumo.

2. ER KOMEN WITTE DAMPEN UIT DE BINNENUNIT

- Het is mogelijk dat een witte damp gegenereerd wordt, wegens een aanzienlijk temperatuurverschil tussen de lucht in de inlaat en de lucht uit de uitlaat in de werkwijze KOELING in een binnenruimte die een hoog vochtgehalte heeft.
- De witte damp kan gegenereerd worden door de vochtigheid die geproduceerd wordt door het proces van ontdooiing wanneer de airconditioner na de ontdooiing herstart wordt in de werkwijze KOELING.

3. DE AIRCONDITIONER MAAKT EEN LICHT GELUID

- Er kan een licht fluitende toon gehoord worden wanneer de compressor in werking is of net uitgeschakeld is. Dit is het geluid van de stromende of stoppende koelvloeistof.
- Bovendien kan een licht "kraken" gehoord worden wanneer de compressor in werking is, of wanneer deze net is uitgeschakeld. Dit komt door de uitzetting wegens de warmte of door de contractie wegens de kou van de plastic delen van de apparatuur wanneer de temperatuur gewijzigd wordt.
- Het is mogelijk om een geluid te horen wegens de hernieuwde instelling van de oorspronkelijke positie van de openingen bij de eerste inschakeling

4. ER WORDT STOF UIT DE BINNENUNIT GEBLAZEN

Dit is normaal wanneer de airconditioner gestart wordt na een lange periode van inactiviteit of voor de eerste keer.

5. ER KOMT EEN VREEMDE GEUR UIT DE BINNENUNIT

Dit wordt veroorzaakt door het feit dat de binnenunit de geuren afgeeft die het uit het meubilair of uit rook absorbeert.

2. ΑΠά ΤΗΝ ΕΣΩΤΕΡΙΚΗ ΜΟΝΑΔΑ ΒΓΑΙΝΕΙ ΑΣΠΡΟΣ ΑΤΜΟΣ

- *Μπορεί να σχηματιστεί άσπρος ατμός λόγω σημαντικής διαφοράς της θερμοκρασίας μεταξύ του αέρα εισόδου και του αέρα εξόδου στη λειτουργία ΨΥΞΗΣ σε έναν εσωτερικό χώρο που έχει υψηλό βαθμό υγρασίας.*
- *Ο άσπρος ατμός μπορεί να δημιουργηθεί από την υγρασία που παράγεται από τη διαδικασία απόψυξης όταν το κλιματιστικό τίθεται σε επανεκκίνηση στη λειτουργία ΨΥΞΗΣ, μετά από την απόψυξη.*

3. ΕΛΑΦΡΥΣ ΘΟΡΥΒΟΣ ΤΟΥ ΚΛΙΜΑΤΙΣΤΙΚΟΥ

- *Είναι δυνατόν να ακουστεί ένας μικρό σφύριγμα όταν ο συμπιεστής λειτουργεί ή έχει μόλις σβήσει. Είναι ο θόρυβος του ψυκτικού που τρέχει ή σταματάει.*
- *Είναι δυνατόν να ακουστεί ένα μικρό "τρίξιμο" όταν ο συμπιεστής λειτουργεί ή έχει μόλις σβήσει. Προκαλείται από την διαστολή λόγω της θερμότητας ή από τη συστολή λόγω του κρύου των πλαστικών μερών της συσκευής, όταν η θερμοκρασία αλλάζει.*
- *Είναι δυνατόν να ακούσετε ένα θόρυβο που οφείλεται στην επαναφορά της αρχικής θέσης των περσίδων κατά την πρώτη ενεργοποίηση.*

4. ΑΠά ΤΗΝ ΕΣΩΤΕΡΙΚΗ ΜΟΝΑΔΑ ΒΓΑΙΝΕΙ ΣΚΟΝΗ ΠΡΟ• ΤΑ ΕΞΩ.

Είναι φυσιολογική κατάσταση όταν το κλιματιστικό τίθεται σε επανεκκίνηση μετά από μεγάλο διάστημα μη λειτουργίας, ή για πρώτη φορά.

5. ΥΠΑΡΧΕΙ ΜΙΑ ΠΕΡΙΕΡΓΗ ΟΣΜΗ ΠΟΥ ΒΓΑΙΝΕΙ ΑΠά ΤΗΝ ΕΣΩΤΕΡΙΚΗ ΜΟΝΑΔΑ.

Οφείλεται στην εσωτερική μονάδα που απελευθερώνει τις οσμές που απορροφούνται από την επίπλωση ή τον καπνό.

6. IL CONDIZIONATORE SI PORTA SULLA MODALITA' DI SOLA VENTILAZIONE DALLE MODALITA' RAFFREDDAMENTO O RISCALDAMENTO (SOLAMENTE PER I MODELLI RAFFREDDAMENTO O RISCALDAMENTO).
Quando la temperatura interna raggiunge il valore impostato sul condizionatore, il compressore si arresterà automaticamente ed il condizionatore si porterà sulla modalità di sola ventilazione. Il compressore si rimetterà in funzione quando la temperatura interna aumenta, nella modalità raffreddamento, oppure si abbassa nella modalità riscaldamento (solamente per i modelli raffreddamento o riscaldamento).

7. E' possibile che si verifichi uno sgocciolamento di acqua sulla superficie dell'unità interna quando è attivato il raffreddamento in condizioni di umidità relativa elevata (umidità relativa superiore all'80%). Regolare la feritoia orizzontale nella massima apertura per la fuoriuscita di aria e selezionare l'alta velocità del ventilatore.

8. MODALITA' RISCALDAMENTO (SOLAMENTE PER I MODELLI RAFFREDDAMENTO O RISCALDAMENTO)
Il condizionatore prende calore dall'unità esterna e lo rilascia attraverso l'unità interna durante il funzionamento in modalità riscaldamento. Quando la temperatura esterna si abbassa, il calore introdotto dal condizionatore diminuisce di conseguenza. Contemporaneamente, il carico di calore del condizionatore aumenta per la maggiore differenza tra le temperature interna ed esterna. Se non si riesce ad ottenere una temperatura confortevole solo con il condizionatore è consigliabile utilizzare un dispositivo di riscaldamento aggiuntivo.

6. THE AIR CONDITIONER TURNS TO FAN ONLY MODE FROM COOL OR HEAT (FOR COOLING AND HEATING MODELS ONLY) MODE.
When indoor temperature reaches the temperature setting on air conditioner, the compressor will stop automatically, and the air conditioner turns to FAN only mode. The compressor will start again when the indoor temperature rises on COOL mode or falls on HEAT mode (For cooling and heating models only) to the set point.

7. Dripping water may generate on the surface of the indoor unit when cooling in a high relatively humidity (relative humidity higher than 80%). Adjust the horizontal louver to the maximum air outlet position and select HIGH fan speed.

8. HEATING MODE (FOR COOLING AND HEATING MODELS ONLY)
The air conditioner draws in heat from the outdoor unit and releases it via the indoor unit during heating operation. When the outdoor temperature falls, heat drawn in by the air conditioner decreases accordingly. At the same time, heat loading of the air conditioner increases due to larger difference between indoor and outdoor temperature.
If a comfortable temperature can't be achieved by the air conditioner, we suggest you use a supplementary heating device.

6. LE CLIMATISEUR SE PORTE EN MODE DE VENTILATION SEULE A PARTIR DES MODES REFROIDISSEMENT OU CHAUFFAGE (SEULEMENT POUR LES MODELES REFROIDISSEMENT OU CHAUFFAGE).
Quand la température interne atteint la valeur programmée sur le climatiseur, le compresseur s'arrête automatiquement et le climatiseur se porte sur le mode de ventilation seule.
Le compresseur se remet en fonction quand la température interne augmente, dans le mode refroidissement, ou bien diminue, dans le mode chauffage (uniquement pour les modèles refroidissement ou chauffage).

7. Il est possible qu'un égouttement d'eau se produise à la surface de l'unité interne quand le refroidissement est activé en présence d'une humidité relative élevée (humidité relative supérieure à 80%). Régler le volet horizontal sur l'ouverture maximale pour permettre la sortie de l'air, sélectionner la grande vitesse du ventilateur.

8. MODE CHAUFFAGE (UNIQUEMENT POUR LES MODELES REFROIDISSEMENT OU CHAUFFAGE)
Le climatiseur prend la chaleur de l'unité externe et la diffuse à travers l'unité interne lors du fonctionnement en mode chauffage. Quand la température extérieure diminue, la chaleur introduite par le climatiseur diminue en conséquence.
En même temps, la charge de chaleur du climatiseur augmente en raison du grand écart entre les température intérieure et extérieure.
Si l'on ne parvient pas à obtenir une température confortable avec le seul climatiseur, il est conseillé d'utiliser un appareil de chauffage supplémentaire.

6. DAS KLIMAGERÄT SCHALTET VON DER BETRIEBSART KÜHLUNG ODER HEIZUNG IN DIE BETRIEBSART NUR BELÜFTUNG (NUR BEI DEN MODELLEN KÜHLUNG ODER HEIZUNG).
Wenn die Innentemperatur den am Klimagerät eingestellten Wert erreicht hat, stoppt der Kompressor automatisch, und das Klimagerät stellt sich in die Betriebsart "Nur Belüftung" zurück. Der Kompressor setzt sich Betrieb, wenn die Innentemperatur in der Betriebsart Kühlung zunimmt oder in der Betriebsart Heizung sinkt (nur bei den Modellen Kühlung oder Heizung)

7. Es besteht die Möglichkeit des Herabtropfens von Wasser auf die Oberfläche der Inneneinheit bei Aktivierung der Kühlung bei hohen Feuchtigkeitsbedingungen (relative Feuchte über 80 %). Regulieren Sie die horizontalen Belüftungsschlitze auf maximale Öffnung zum Luftauslass und wählen Sie die hohe Geschwindigkeit des Ventilators.

8. BETRIEBSART HEIZUNG (NUR FÜR DIE MODELLE KÜHLUNG ODER HEIZUNG)
Das Klimagerät nimmt Wärme von der Außeneinheit auf und gibt diese während des Heizbetriebs über die Inneneinheit ab. Wenn die Außentemperatur sinkt, nimmt die vom Klimagerät abgegebene Wärme entsprechen ab. Gleichzeitig nimmt die Wärmelast des Klimageräts durch die größere Differenz zwischen Innen- und Außentemperatur zu.
Wenn es nicht geleint, eine komfortable Temperatur nur mit dem Klimagerät zu erreichen, empfiehlt sich der Einsatz einer Zusatzheizung.

BY SPENGLER
Zu Ihrem Vorteil
Für unsere Umwelt

E

6. EL ACONDICIONADOR SE PONE EN MODO DE SÓLO VENTILACIÓN CUANDO ESTÁ EN MODO DE REFRIGERACIÓN O CALEFACCIÓN (SOLAMENTE EN LOS MODELOS CON REFRIGERACIÓN O CALEFACCIÓN).
Cuando la temperatura interior alcanza el valor regulado en el acondicionador, el compresor se detiene automáticamente y el acondicionador se pone en modo de sólo ventilación. El compresor se reenciende cuando la temperatura interior aumenta (en modo de refrigeración) o desciende (en modo de calefacción). (Solamente en los modelos con refrigeración o calefacción.)

7. Es posible que se produzca el goteo de agua sobre la superficie de la unidad interior, cuando se activa el refrigeración en condiciones de humedad relativa elevada (humedad relativa superior al 80%). Regule la ranura horizontal para la salida del aire con la máxima apertura y seleccione la velocidad máxima del ventilador.

8. MODO DE CALEFACCIÓN (SOLAMENTE EN LOS MODELOS CON REFRIGERACIÓN O CALEFACCIÓN)
El acondicionador toma calor de la unidad exterior y lo libera a través de la unidad interior durante el funcionamiento en modo de calefacción. Cuando la temperatura exterior desciende, el calor introducido por el acondicionador disminuye. Simultáneamente, la carga de calor del acondicionador aumenta para aumentar la diferencia entre las temperaturas interior y exterior.
Si no es posible obtener una temperatura confortable sólo con el acondicionador, se recomienda utilizar un dispositivo de calefacción adicional.

P

6. O APARELHO DE AR CONDICIONADO PASSA À MODALIDADE DE SÓ VENTILAÇÃO DAS MODALIDADES DE ARREFECIMENTO OU DE AQUECIMENTO (SOMENTE NOS MODELOS COM ARREFECIMENTO OU AQUECIMENTO).
Quando a temperatura interna alcança o valor programado no aparelho, o compressor pára automaticamente e o aparelho de ar condicionado passa à modalidade de só ventilação. O compressor recomeçará a funcionar quando a aumentar a temperatura interna, na modalidade de arrefecimento, ou abaixa-se na modalidade aquecimento (somente nos modelos com arrefecimento ou aquecimento).

7. É possível que se verifique um gotejamento de água na superfície da unidade interna quando está activo o arrefecimento em condições de humidade relativa elevada (humidade relativa superior a 80%). Regular a palheta horizontal na abertura máxima para a saída de ar e seleccionar a velocidade mais alta do ventilador.

8. MODALIDADE DE AQUECIMENTO (SOMENTE NOS MODELOS ARREFECIMENTO OU AQUECIMENTO)
O aparelho de ar condicionado recebe calor da unidade externa e liberta-o pela unidade interna durante o funcionamento em modalidade de aquecimento. Consequentemente, quando a temperatura externa se abaixa, o calor introduzido pelo aparelho de ar condicionado diminui. Simultaneamente, a carga de calor do aparelho de ar condicionado aumenta devido a uma maior diferença entre as temperaturas, interna e externa.
Se não se consegue obter uma temperatura agradável apenas com o aparelho de ar condicionado é aconselhável utilizar um dispositivo adicional de aquecimento.

NL

6. DE AIRCONDITINEER GAAT VAN DE WERKWIJZE KOELING OF VERWARMING OVER NAAR DE WERKWIJZE ALLEEN VENTILATIE (ALLEEN VOOR DE MODELLEN KOELING OF VERWARMING).
Wanneer de binnentemperatuur de waarde bereikt die op de airconditioner ingesteld is, zal de compressor automatisch stoppen en zal de airconditioner overgaan naar de werkwijze alleen ventilatie. De compressor zal weer in werking treden wanneer de binnentemperatuur toeneemt, in de werkwijze koeling, of afneemt, in de werkwijze verwarming (alleen voor de modellen koeling of rwarming).

7. Het is mogelijk dat er water op het oppervlak van de binnenunit druppelt wanneer de koeling geactiveerd is onder omstandigheden van hoge relatieve vochtigheid (van meer dan 80%). Zet de horizontale opening zo ver mogelijk open om de lucht naar buiten te laten komen en selecteer de hoge snelheid van de ventilator.

8. WERKWIJZE VERWARMING (ALLEEN VOOR DE MODELLEN KOELING OF VERWARMING)
De airconditioner neemt de warmte op van de buitenunit en geeft deze via de binnenunit af tijdens de werking in de werkwijze verwarming. Wanneer de buitentemperatuur daalt, zal de warmte die door de airconditioner binnen afgegeven wordt, afnemen. Op hetzelfde moment neemt de warmtebelasting van de airconditioner toe wegens het grotere verschil tussen de binnen- en buitentemperatuur.
Indien men er niet in slaagt met de airconditioner een comfortabele temperatuur te bereiken, is het raadzaam om een extra verwarming te gebruiken.

GR

6. ΤΟ ΚΛΙΜΑΤΙΣΤΙΚΟ ΤΙΘΕΤΑΙ ΣΤΗ ΛΕΙΤΟΥΡΓΙΑ ΜΟΝΟ ΑΕΡΙΣΜΟΥ ΑΠά ΤΙ• ΛΕΙΤΟΥΡΓΙΕΣ ΨΥΞΗΣ Ή ΘΕΡΜΑΝΣΗΣ (ΜΟΝΟ ΓΙΑ ΤΑ ΜΟΝΤΕΛΑ ΨΥΞΗΣ Ή ΘΕΡΜΑΝΣΗΣ).
Όταν η εσωτερική θερμοκρασία φθάσει την τιμή που έχει καθοριστεί στο κλιματιστικό, ο συμπιεστής θα σταματήσει αυτόματα και το κλιματιστικό θα τεθεί στη λειτουργία μόνο του ανεμιστήρα. Ο συμπιεστής θα τεθεί και πάλι σε λειτουργία όταν η εσωτερική θερμοκρασία αυξηθεί, στη λειτουργία ψύξης, ή κατέβει στη λειτουργία θέρμανσης (μόνο για τα μοντέλα ψύξης ή θέρμανσης).

7. Είναι δυνατόν να παρουσιαστεί στάξιμο του νερού στην επιφάνεια της εσωτερικής μονάδας όταν ενεργοποιείται η ψύξη σε συνθήκες υψηλής σχετικής υγρασίας (σχετική υγρασία μεγαλύτερη από το 80%). Ρυθμίστε την οριζόντια περσίδα στο μέγιστο άνοιγμα για την έξοδο του αέρα και επιλέξτε την υψηλή ταχύτητα του ανεμιστήρα.

8. ΛΕΙΤΟΥΡΓΙΑ ΘΕΡΜΑΝΣΗΣ (ΜΟΝΟ ΓΙΑ ΤΑ ΜΟΝΤΕΛΑ ΨΥΞΗΣ Ή ΘΕΡΜΑΝΣΗΣ)
Το κλιματιστικό παίρνει θερμότητα από την εξωτερική μονάδα και το απελευθερώνει μέσω της εσωτερικής μονάδας κατά τη διάρκεια της λειτουργίας θέρμανσης. Όταν η εξωτερική θερμοκρασία κατέβει, η θερμότητα που εισάγεται από το κλιματιστικό μειώνεται ως συνέπεια. Συγχρόνως, το φορτίο θερμότητας του κλιματιστικού αυξάνεται λόγω της μεγαλύτερης διαφοράς μεταξύ της εσωτερικής και εξωτερικής θερμοκρασίας.
Εάν δεν καταφέρετε να πετύχετε μία άνετη θερμοκρασία μόνο με το κλιματιστικό συνιστάται να χρησιμοποιήσετε μία πρόσθετη συσκευή θέρμανσης.

I

9. FUNZIONE DI RIAVVIO AUTOMATICO

Un'interruzione dell'alimentazione elettrica durante il funzionamento arresterà completamente l'unità.
Per le unità prive della funzione di riavvio automatico, una volta ripristinata l'alimentazione elettrica, l'indicatore OPERATION sull'unità interna inizierà a lampeggiare.
Per riavviare il funzionamento, premere il pulsante ON/OFF sul telecomando.
Per le unità con la funzione di riavvio automatico, una volta ripristinata l'alimentazione elettrica, il condizionatore si riavvierà automaticamente mantenendo tutte le impostazioni precedentemente salvate nella memoria.

10. I fulmini o un telefono cordless in funzione nelle vicinanze potrebbero provocare un malfunzionamento del condizionatore.
Scollegare l'apparecchiatura e ricollegarla nuovamente all'alimentazione elettrica. Premere il pulsante ON/OFF sul telecomando per riavviare il funzionamento.

GB

9. AUTO-RESTART FUNCTION

Power failure during operation will stop the unit completely.
For the unit without Auto-restart feature, when the power restores, the OPERATION indicator on the indoor unit starts flashing.
To restart the operation, push the ON/OFF button on the remote controller.
For the unit with Auto-restart feature, when the power restores, the unit restarts automatically with all the previous settings preserved by the memory function.

10. *Lightning or a car wireless telephone operating nearby may cause the unit to malfunction. Disconnect the unit with power and then re-connect the unit with power again. Push the ON/OFF button on the remote controller to restart operation.*

F

9. FONCTION DE REDEMARRAGE AUTOMATIQUE

Une interruption de l'alimentation électrique pendant le fonctionnement a pour effet d'arrêter complètement l'unité. Sur les unités dépourvues de la fonction de redémarrage automatique, une fois l'alimentation électrique rétablie, l'indicateur OPERATION de l'unité interne se met à clignoter.
Pour redémarrer le fonctionnement, appuyer sur le bouton ON/OFF de la télécommande. Sur les unités dotées de la fonction de redémarrage automatique, une fois l'alimentation électrique rétablie, le climatiseur redémarre automatiquement en conservant tous les réglages précédemment enregistrés dans la mémoire.

10. La foudre ou l'utilisation de téléphones sans fil, en fonction de la proximité, pourraient provoquer un dysfonctionnement du climatiseur.
Débrancher l'appareil puis le rebrancher à l'alimentation électrique. Appuyer sur le bouton ON/OFF de la télécommande pour redémarrer le fonctionnement.

D

9. AUTOMATISCHER NEUSTART

Eine Unterbrechung der elektrischen Stromversorgung während des Betriebs schaltet die Einheit vollständig ab.
Bei den Einheiten ohne automatische Neustartfunktion beginnt nach der Wiederherstellung der elektrischen Stromversorgung die Anzeige OPERATION auf der Inneneinheit zu blinken..
Drücken Sie zum Neustart des Betriebs den Taster ON/OFF auf der Fernbedienung.
Bei den Einheiten mit automatischer Neustartfunktion startet das Klimagerät nach der Wiederherstellung der elektrischen Stromversorgung automatisch neu und behält alle zuvor gespeicherten Einstellungen bei.

10. *Blitze oder in der Nähe benutzte drahtlose Telefone können eine Funktionsstörung des Klimageräts herbeiführen. Trennen Sie das Gerät von der Stromversorgung und schließen Sie es erneut an. Drücken Sie zum Neustart des Betriebs den Taster ON/OFF auf der Fernbedienung.*

Klima Shop! BY SPENGLER
Zu Ihrem Vorteil.
Für unsere Umwelt!

E

9. FUNCIÓN DE REENCENDIDO AUTOMÁTICO

Una interrupción de la alimentación eléctrica durante el funcionamiento detiene completamente la unidad.
En las unidades sin función de reencendido automático, una vez restablecida la alimentación eléctrica, el indicador OPERATION de la unidad interior comienza a parpadear.
Para reanudar el funcionamiento, pulse el botón ON/OFF en el control remoto.
En las unidades con función de reencendido automático, una vez restablecida la alimentación eléctrica, el acondicionador se reenciende automáticamente, manteniendo todas las regulaciones memorizadas.

10. Los rayos o un teléfono inalámbrico en funcionamiento en las cercanías pueden provocar un incorrecto funcionamiento del acondicionador. Desconecte y conecte el aparato a la alimentación eléctrica. Pulse el botón ON/OFF en el control remoto para reanudar el funcionamiento.

P

9. FUNÇÃO DE REACTIVAÇÃO AUTOMÁTICA

Uma interrupção da alimentação eléctrica durante o funcionamento interromperá completamente a unidade.
Nas unidades sem a função de reactivação automática, depois de restabelecida a alimentação eléctrica, o indicador OPERATION na unidade interna começará a piscar.
Para reactivar o funcionamento, premir o botão ON/OFF no telecomando.
Nas unidades com a função de reactivação automática, depois de restabelecida a alimentação eléctrica, o aparelho de ar condicionado reactiva-se automaticamente mantendo todas as programações previamente guardadas na memória.

10. *Os relâmpagos ou um telefone sem fios a funcionar nas proximidades poderão provocar um mau funcionamento do aparelho de ar condicionado. Desligar o aparelho e ligá-lo novamente à alimentação eléctrica. Premir p botão ON/OFF no telecomando para reactivar o funcionamento.*

NL

9. FUNCTIE AUTOMATISCHE HERSTART

Een onderbreking van de elektrische voeding tijdens de werking brengt de unit volledig tot stilstand.
Voor de units die geen automatische herstartfunctie hebben, zal de indicator OPERATION op de binnenunit beginnen te knipperen nadat de elektrische voeding weer ingeschakeld is.
Druk om de werking te herstarten op de afstandsbediening op de knop ON/OFF.
Voor de units die wel over een automatische herstartfunctie beschikken, zal de airconditioner nadat de elektrische voeding weer ingeschakeld is automatisch van start gaan waarbij alle eerder in het geheugen bewaarde instellingen gehandhaafd blijven.

10. Bliksems of een cordless telefoon die in de nabijheid in werking is, zouden een slechte werking van de airconditioner kunnen veroorzaken. Sluit de apparatuur af en sluit deze vervolgens opnieuw aan op de elektrische voeding. Druk op de knop ON/OFF op de afstandsbediening om de werking te herstarten.

GR

9. ΛΕΙΤΟΥΡΓΙΑ ΑΥΤΟΜΑΤΗΣ ΕΠΑΝΕΚΚΙΝΗΣΗΣ

Μια διακοπή της ηλεκτρικής τροφοδοσίας κατά τη διάρκεια της λειτουργίας θα σταματήσει πλήρως τη μονάδα.
Για τις μονάδες που δεν διαθέτουν τη λειτουργία της αυτόματης επανεκκίνησης, αφού επανέλθει η ηλεκτρική τροφοδοσία, ο δείκτης OPERATION στην εσωτερική μονάδα θα αρχίσει να αναβοσβήνει.
Για να ξεκινήσετε και πάλι τη λειτουργία, πατήστε το πλήκτρο ON/OFF στο τηλεχειριστήριο.
Για τις μονάδες με τη λειτουργία της αυτόματης επανεκκίνησης, αφού επανέλθει η ηλεκτρική τροφοδοσία, το κλιματιστικό θα τεθεί σε επανεκκίνηση αυτόματα διατηρώντας όλους τους καθορισμούς που έχουν αποθηκευτεί από πριν στη μνήμη.

10. Οι κεραυνοί ή ένα ασύρματο τηλέφωνο κοντά στη μονάδα μπορούν να προκαλέσουν δυσλειτουργία του κλιματιστικού. Αποσυνδέστε τη συσκευή και επανασυνδέστε την και πάλι στην ηλεκτρική τροφοδοσία. Πατήστε το πλήκτρο ON/OFF στο τηλεχειριστήριο για να ξεκινήσετε και πάλι τη λειτουργία.

BY SPENGLER
Zu Ihrem Vorteil.
Für unsere Umwelt!

I | GB | F | D

4.1 SCHEMA ELETTRICO UNITA' INTERNA (Fig.55)

1) alimentazione
2) motore ventilatore interno
3) motore oscillamento
4) sensore temperatura ambiente
5) tubo
6) display
7) riavvio automatico
8) trasformatore
9) unità esterna
10) PCB interno

B - nero
BL - blu
BR - marrone
Y - giallo
Y/G - giallo/verde
R - rosso
W - bianco

INDOOR WIRING DIAGRAM (Fig.55)

1) power supply
2) indoor fan motor
3) swing motor
4) room temperatur sensor
5) pipe
6) display board
7) auto restart
8) transformer
9) outdoor unit
10) indoor PCB

B - black
BL - blue
BR - brown
Y - yellow
Y/G - yellow/green
R - red
W - white

SCHEMA ELECTRIQUE UNITE INTERNE (Fig.55)

1) alimentation
2) moteur ventilateur interne
3) moteur oscillation
4) capteur de température ambiante
5) tube
6) afficheur
7) redémarrage automatique
8) transformateur
9) unité externe
10) PCB interne

B - noir
BL - bleu
BR - marron
Y - jaune
Y/G - jaune/vert
R - rouge
W - blanc

ELEKTRISCHER SCHALTPLAN INNENEINHEIT (Abb. 55)

1) Speisung
2) Motor Ventilator innen
3) Schwingungs-Motor
4) Umgebungstemperatur-Sensor
5) Rohr (Schlauch)
6) Display
7) Automatischer Neustart
8) Transformator
9) Außeneinheit
10) PCB innen

B - schwarz
BL - blau
BR - braun
Y - gelb
Y/G - gelb/grün
R - rot
W - weiß

4.2 SCHEMA ELETTRICO UNITA' ESTERNA (Fig.56)

1) compressore
2) sensore scambiatore di calore
3) sensore ambiente
4) sensore temperatura OLP
5) modulo
6) PCB principale esterno
7) rettificatore
8) reattore 1
9) reattore 2
10) capacitore
11) ventilatore esterno
12) filtro
13) terminale
14) unità interna

B - nero
BL - blu
Y - giallo
Y/G - giallo/verde
R - rosso
OR - arancio
W - bianco

OUTDOOR WIRING DIAGRAM (Fig.56)

1) compressor
2) heat exchanger sensor
3) ambient sensor
4) OLP temperatur sensor
5) module
6) outdoor main PCB
7) rectifier
8) reactor 1
9) reactor 2
10) capacitor
11) outdoor fan
12) filter
13) terminal
14) indoor unit

B - black
BL - blue
Y - yellow
Y/G - yellow/green
R - red
OR - orange
W - white

SCHEMA ELECTRIQUE UNITE EXTERNE (Fig. 56)

1) compresseur
2) capteur échangeur de chaleur
3) capteur de température ambiante
4) capteur de température OLP
5) module
6) PCB principal externe
7) rectificateur
8) réacteur 1
9) réacteur 2
10) capaciteur
11) ventilateur externe
12) filtre
13) borne
14) unité interne

B - noir
BL - bleu
Y - jaune
Y/G - jaune/vert
R - rouge
OR - orange
W - blanc

ELEKTRISCHER SCHALTPLAN AUSSENEINHEIT (Abb. 56)

1) Kompressor
2) Sensor Wärmetauscher
3) Umgebungssensor
4) Temperatursensor OLP
5) Modul
6) Haupt-PCB außen
7) Rektifikator
8) Reaktor 1
9) Reaktor 2
10) Kondensator
11) Außenventilator
12) Filter
13) Endstück
14) Inneneinheit

B - schwarz
BL - blau
Y - gelb
Y/G - gelb/grün
R - rot
OR - orangefarben
W - weiß

klima shop! ® BY SPENGLER
Zu Ihrem Vorteil.
Für unsere Umwelt!

57

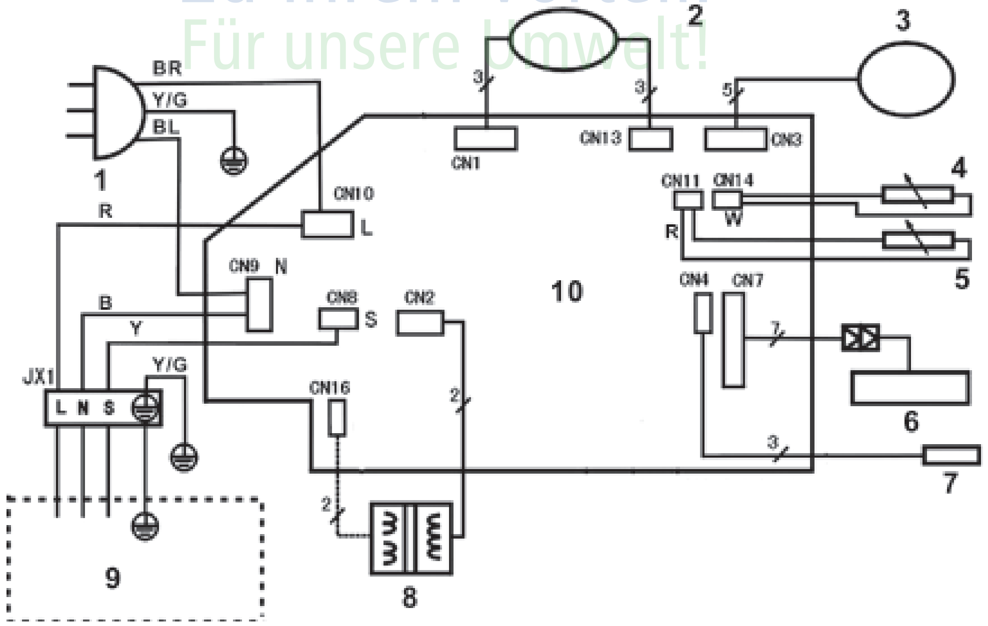

E

4.1 **ESQUEMA ELÉCTRICO DE LA UNIDAD INTERIOR (Fig. 55)**

1) alimentación
2) motor del ventilador interno
3) motor de oscilación
4) sensor de temperatura ambiente
5) tubo
6) display
7) reencendido automático
8) transformador
9) unidad exterior
10) PCB interior

B - negro
BL - azul
BR - marrón
Y - amarillo
Y/G - amarillo/verde
R - rojo
W - blanco

P

ESQUEMA ELÉCTRICO DA UNIDADE INTERNA (Fig.55)

1) alimentação
2) motor do ventilador interno
3) motor de oscilação
4) sensor de temperatura ambiente
5) tubo
6) visor
7) reactivação automática
8) transformador
9) unidade externa
10) PCB interno

B - preto
BL - azul
BR - castanho
Y - amarelo
Y/G - amarelo/verde
R - vermelho
W - branco

NL

ELEKTRISCH SCHEMA BINNENUNIT (Afb.55)

1) voeding
2) motor interne ventilator
3) motor oscillatie
4) sensor omgevingstemperatuur
5) leiding
6) display
7) automatische herstart
8) transformator
9) buitenunit
10) interne PCB

B - zwart
BL - blauw
BR - bruin
Y - geel
Y/G - geel/groen
R - rood
W - wit

GR

ΗΛΕΚΤΡΙΚΟ ΣΧΕΔΙΟ ΕΣΩΤΕΡΙΚΗΣ ΜΟΝΑΔΑΣ (Εικ.55)

1) τροφοδοσία
2) κινητήρας εσωτερικού ανεμιστήρα
3) κινητήρας ταλάντωσης
4) αισθητήρας θερμοκρασίας περιβάλλοντος
5) σωλήνας
6) display
7) αυτόματη επανεκκίνηση
8) μετασχηματιστής
9) εξωτερική μονάδα
10) εσωτερικό PCB

B - μαύρο
BL – μπλε
BR - καφέ
Y - κίτρινο
Y/G – κίτρινο/πράσινο
R - κόκκινο
W - άσπρο

4.2 **ESQUEMA ELÉCTRICO DE LA UNIDAD EXTERIOR (Fig. 56)**

1) compresor
2) sensor intercambiador de calor
3) sensor de ambiente
4) sensor de temperatura OLP
5) módulo
6) PCB principal exterior
7) rectificador
8) reactor 1
9) reactor 2
10) capacitor
11) ventilador externo
12) filtro
13) terminal
14) unidad interior

B - negro
BL - azul
Y - amarillo
Y/G - amarillo/verde
R - rojo
OR - anaranjado
W - blanco

ESQUEMA ELÉCTRICO DA UNIDADE EXTERNA (Fig.56)

1) compressor
2) sensor do permutador de calor
3) sensor de ambiente
4) sensor de temperatura OLP
5) módulo
6) PCB principal externo
7) rectificador
8) reactor 1
9) reactor 2
10) condensador eléctrico
11) ventilador externo
12) filtro
13) terminal
14) unidade interna

B - preto
BL - azul
Y - amarelo
Y/G - amarelo/verde
R - vermelho
OR - laranja
W - branco

ELEKTRISCH SCHEMA BUITENUNIT (Afb.56)

1) compressor
2) sensor warmtewisselaar
3) sensor omgeving
4) temperatuursensor OLP
5) module
6) externe hoofd-PCB
7) gelijkrichter
8) reactor 1
9) reactor 2
10) condensator
11) externe ventilator
12) filter
13) terminal
14) binnenunit

B - zwart
BL - blauw
Y - geel
Y/G - geel/groen
R - rood
OR - oranje
W - wit

ΗΛΕΚΤΡΙΚΟ ΣΧΕΔΙΟ ΕΞΩΤΕΡΙΚΗΣ ΜΟΝΑΔΑΣ (Εικ.56)

1) συμπιεστής
2) αισθητήρας εναλλάκτη θερμότητας
3) αισθητήρας περιβάλλοντος
4) αισθητήρας θερμοκρασίας OLP
5) μονάδα
6) κύριο εξωτερικό PCB
7) ανορθωτής
8) αντιδραστήρας 1
9) αντιδραστήρας 2
10) πυκνωτής
11) εξωτερικός ανεμιστήρας
12) φίλτρο
13) τερματικό
14) εσωτερική μονάδα

B - μαύρο
BL – μπλε
Y - κίτρινο
Y/G – κίτρινο/πράσινο
R - κόκκινο
OR - πορτοκαλί
W - άσπρο

Klima Shop! BY SPENGLER ®
Zu Ihrem Vorteil.
Für unsere Umwelt!

58

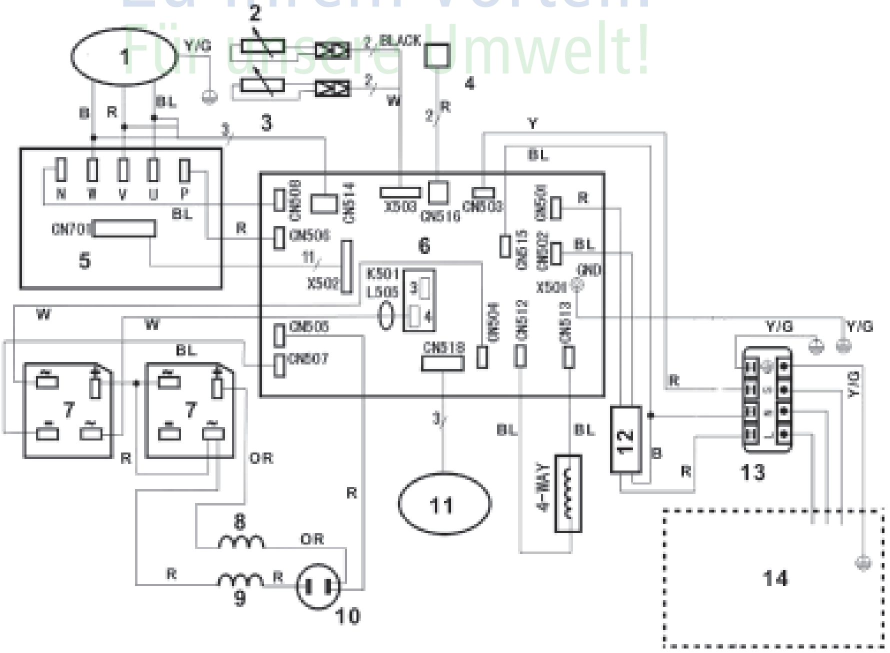

I	GB	F	D		
CARATTERISTICHE TECNICHE	TECHNICAL FEATURES	CARACTÉRISTIQUES	TECHNISCHE MERKMALE		DC 9 HP
Potenza in raffreddamento (1)	*Cooling capacity (1)*	Puissance en refroidissement (1)	*Schaltung „Kühlung" (1)*	kW	2,60
Potenza in riscaldamento (2)	*Heating capacity (2)*	Puissance en chauffage (2)	*Schaltung „Wärmepumpe" (2)*	kW	2,80
Potenza assorbita in raffreddamento (1)	*Power input in cooling (1)*	Puissance absorbée en refroidissement (1)	*Leistungsaufnahme in Schaltung „Kühlung" (1)*	W	722
Potenza assorbita in riscaldamento (2)	*Power input in heating (2)*	Puissance absorbée en chauffage (2)	*Leistungsaufnahme in Schaltung „Wärmepumpe" (2)*	W	718
Assorbimento nominale in raffreddamento (1)	*Running current in cooling (1)*	Absorption nominale en refroidissement (1)	*Nom. Stromaufnahme in Schaltung „Kühlung" (1)*	A	3,6
Assorbimento nominale in riscaldamento (2)	*Running current in heating (2)*	Absorption nominale en chauffage (2)	*Nom. Stromaufnahme in Schaltung „Wärmepumpe" (2)*	A	3,6
Consumo annuo di energia in modalità raffredd. (1)(Dir.2002/31/CE)	*Annual energy consumption in cooling mode (1) (Dir.2003/31/EC)*	Consommation annuelle d'énergie en refroidissement (1)(Dir.2002/31/CE)	*Jahresenergieverbrauch im Kühlmodus (1) (Richtlinie 2002/31/EG)*	kWh	361,0
Capacità di deumidificazione	*Dehumidification capacity*	Capacité de déshumidification	*Entfeuchtungsvermögen*	l/h	0,9
Alimentazione	*Power supply Power*	Alimentation	*Einspeisung*	V-F-Hz	230 - 1 - 50
Alimentazione min/max	*supply min / max*	Alimentation min/max	*Einspeisung min/max*	V	207 / 253
Potenza assorbita massima in raffreddamento (3)	*Maximum power input in cooling (3)*	Puissance maximum absorbée en refroidissement (3)	*Max. Leistungsaufnahme in Schaltung „Kühlung" (3)*	W	1500
Potenza assorbita massima in riscaldamento (4)	*Maximum power input in heating (max) (4)*	Puissance maximum absorbée en chauffage (4)	*Max. Leistungsaufnahme in Schaltung „Wärmepumpe" (4)*	W	1500
Assorbimento massimo in raffreddamento (3)	*Maximun current in cooling (3)*	Absorption maximum en refroidissement (3)	*Max. Stromaufnahme in Schaltung „Kühlung" (3)*	A	8,0
Assorbimento massimo in riscaldamento (4)	*Maximun current in heating (4)*	Absorption maximum en chauffage (4)	*Max. Stromaufnahme in Schaltung „Wärmepumpe" (4)*	A	8,0
Grado di protezione (Unità esterna/esterna)	*Protection degree (Outdoor unit / Indoor Unit)*	Degré de protection (Unité extérieure/intérieure)	*Schutzklasse (Außeneinheit/ inneneinheit)*		IP24 / IPX1
Max pressione di esercizio	*Max working pressure*	Pression max. de service	*Max. Betriebsdruck*	MPa	4,2
E.E.R	*E.E.R*	E.E.R	*E.E.R*		3,60
COP	*COP*	COP	*COP*		3,90
Unità interna:	***Indoor unit:***	**Unité intérieure:**	***Inneneinheit:***		
Portata aria raffredd. (min/med/max)	*Air flow in cooling (max/med./ min.)*	Débit d'air refroid. (min/med/max.)	*Kühlluft-Durchflussmenge (min/med/max.)*	m3/h	500/420/350
Portata aria riscald. (min/med/max)	*Air flow in heating (max/med./ min.)*	Débit d'air chauff. (min/med/max.)	*Heizluft-Durchflussmenge (min/med/max.)*	m3/h	500/420/350
Dimensioni (L x A x P)	*Dimensions (W x H x D)*	Dimensions (L x H x P)	*Maße (B x H x T)*	mm	750x250x196
Rumorosità (pressione sonora)	*Noise level (acoustic pressure)*	Pression acoustique	*Geräuschpegel (Schalldruck)*	db(A) min.- max.	39/36/29
Rumorosità (potenza sonora)	*Noise level (acoustic power)*	Pression sonore	*Geräuschpegel (Schallleistung)*	db(A) min.- max.	48/45/38
Peso (senza imballo)	*Net weight*	Poids (sans emballage)	*Gewicht (ohne Verpackung)*	kg	7,5
Unità esterna:	***Outdoor unit:***	**Unité extérieure:**	***Außeneinheit:***		
Dimensioni (L x A x P)	*Dimensions (W x H x D)*	Dimensions (L x H x P)	*Maße (B x H x T)*	mm	760x590x285
Portata aria (max)	*Air flow (max)*	Débit d'air (max.)	*Durchflussmenge (max)*	m3/h	1700
Rumorosità (pressione sonora)	*Noise level (acoustic pressure)*	Pression acoustique	*Geräuschpegel (Schalldruck)*	db(A) min.- max.	53
Rumorosità (potenza sonora)	*Noise level (acoustic power)*	Pression sonore	*Geräuschpegel (Schallleistung)*	db(A) min.- max.	63
Peso (senza imballo)	*Net weight*	Poids (sans emballage)	*Gewicht (ohne Verpackung)*	kg	39,0

Klima Shop® BY SPENGLER Zu Ihrem Vorteil. Für unsere Umwelt

E	P	NL	GR		DC 9 HP
CARACTERÍSTICAS TÉCNICAS	**CARACTERÍSTICAS TÉCNICAS**	**TECHNISCHE KENMERKEN**	**ΤΕΧΝΙΚΑ ΧΑΡΑΚΤΗΡΙΣΤΙΚΑ**		
Potenza en refrigeración (1)	*Potência arrefecimento (1)*	Vermogen bij koeling (1)	*Ισχύ ψύξης (1)*	kW	2,60
Potencia en calefacción (2)	*Potência aquecimento (2)*	Vermogen bij verwarming (2)	*Ισχύ θέρμανσης (2)*	kW	2,80
Potencia absorbida en refrigeración (1)	*Potência absorvida durante o arrefecimento (1)*	Geabsorbeerd vermogen bij koeling (1)	*Απορροφούμενη ισχύς κατά την ψύξη (1)*	W	722
Potencia absorbida en calefacción (2)	*Potência absorvida durante o aquecimento (2)*	Geabsorbeerd vermogen bij verwarming (2)	*Απορροφούμενη ισχύς κατά τη θέρμανση (2)*	W	718
Absorción nominal en refrigeración (1)	*Absorção nominal durante o arrefecimento (1)*	Nominale absorptie Bij koeling (1)	*Ονομαστική ισχύς κατά την ψύξη (1)*	A	3,6
Absorción nominal en calefacción (2)	*Absorção nominal durante o aquecimento (2)*	Nominale absorptie Bij verwarming (2)	*Ονομαστική ισχύς κατά τη θέρμανση (2)*	A	3,6
Consumo anual de energía en refrigeración (1) (Dir.2002/31/CE)	*Consumo anual de energia na modalidade de arrefecimento (1)(Dir.2002/31/CE)*	Jaarlijks energieverbruik in werkwijze koeling (1)(Richtl.2002/31/EG)	*Ετήσια κατανάλωση ενέργειας κατά την ψύξη (1) (Οδηγ. 2002/31/ΕΚ)*	kWh	361,0
Capacidad de deshumidificación	*Capacidade de desumidificação*	Ontvochtigingscapaciteit	*Αφυγραντική ισχύς*	l/h	0,9
Alimentación	*Alimentação*	Voeding	*Τάση-Συχνότητα*	V-F-Hz	230 - 1 - 50
Alimentación min/max	*Alimentação min/max*	Min./Max. voeding	*Τάση-Συχνότητα min/max*	V	207 / 253
Potencia absorbida máxima en refrigeración (3)	*Potência máxima absorvida durante o arrefecimento (3)*	Maximum geabsorbeerd vermogen Bij koeling (3)	*Μέγιστη απορροφούμενη ισχύς κατά την ψύξη (3)*	W	1500
Potencia máxima absorbida en calefacción (4)	*Potência máxima absorvida durante o aquecimento (4)*	Maximum geabsorbeerd vermogen Bij verwarming (4)	*Μέγιστη απορροφούμενη ισχύς κατά τη θέρμανση (4)*	W	1500
Absorción máxima en refrigeración (3)	*Absorção máxima durante o arrefecimento (3)*	Maximumabsorptie Bij koeling (3)	*Μέγιστη απορροφούμενη ισχύς κατά την ψύξη (3)*	A	8,0
Absorción máxima en calefacción (4)	*Absorção máxima durante o aquecimento (4)*	Maximumabsorptie Bij verwarming (4)	*Μέγιστη απορροφούμενη ισχύς κατά τη θέρμανση (4)*	A	8,0
Grado de protección (Consola exterior/interior)	*Grau de protecção (Unidade externa/interna)*	Beschermklasse (Buitenunit/Binnenunit)	*Βαθμός προστασίας (εξωτερική/εσωτερική μονάδα)*		IP24 / IPX1
Presión máx. de funcionamiento	Pressão máx. de funcionamento	Max bedrijfsdruk	*Μέγιστη πίεση λειτουργίας*	MPa	4,2
E.E.R	*E.E.R*	E.E.R	*E.E.R*		3,60
COP	*COP*	COP	*COP*		3,90
Split interior:	***Unidade interna:***	**Binnenunit:**	***Εσωτερική μονάδα:***		
Caudal de aire refrig. (min/med/máx.)	*Fluxo de ar de arrefecimento (min/med/max)*	Debiet gekoelde lucht (min/med/max)	*Παροχή αέρα ψύξης (min/med/max)*	m^3/h	500/420/350
Caudal de aire calef. (min/med/máx.)	*Fluxo de ar de aquecimento (min/med/max)*	Debiet verwarmde lucht (min/med/max)	*Παροχή αέρα θέρμανσης (min/med/max)*	m^3/h	500/420/350
Dimensiones (L x A x P)	*Dimensões (C x A x P)*	Afmetingen (L x H x D)	*Διαστάσεις (Π x Υ x Β)*	mm	750x250x196
Presión sonora	*Ruído (pressão acústica)*	Geluid (Geluidsdruk)	*Στάθμη θορύβου (ηχητική πίεση)*	db(A) min.-max.	39/36/29
Nivel sonoro	Ruído (potência sonora)	Geluid (geluidsvermogen)	*Στάθμη θορύβου (ακουστική ισχύς)*	db(A) min.-max.	48/45/38
Peso (sin embalaje)	*Peso (sem embalagem)*	Gewicht (zonder verpakking)	*Βάρος (χωρίς συσκευασία)*	kg	7,5
Consola exterior:	***Unidade externa:***	**Buitenunit:**	***Εξωτερική μονάδα:***		
Dimensiones (L x A x P)	*Dimensões (C x A x P)*	Afmetingen (L x H x D)	*Διαστάσεις (Π x Υ x Β)*	mm	760x590x285
Caudal de aire (máx.)	*Fluxo de ar (max)*	Luchtdebiet (max)	*Παροχή αέρα (max)*	m^3/h	1700
Presión sonora	*Ruído (pressão acústica)*	Geluid (Geluidsdruk)	*Στάθμη θορύβου (ηχητική πίεση)*	db(A) min.-max.	53
Presión sonora	*Ruído (pressão acústica)*	Geluid (Geluidsdruk)	*Στάθμη θορύβου (ηχητική πίεση)*	db(A) min.-max.	63
Peso (sin embalaje)	*Peso (sem embalagem)*	Gewicht (zonder verpakking)	*Βάρος (χωρίς συσκευασία)*	kg	39,0

Klima shop BY SPENGLER Zu Ihrem Vorteil Für unsere Umwelt

I	GB	F	D		DC 9 HP
Ø linee di collegamento (liquido) **pollici-mm**	*Ø Connecting pipe (liquid)* ***inch-mm***	Ø lignes de raccordement (liquide) **pouces-mm**	*Ø Verbindungsleitungen (Flüssigkeit)* ***zoll-mm***		1/4”-6,35
Ø linee di collegamento (gas) **pollici-mm**	*Ø Connecting pipe (gas)* ***inch-mm***	Ø lignes de raccordement (gaz) **pouces-mm**	*Ø Verbindungsleitungen (Gas)* ***zoll-mm***		3/8”-9,52
Lunghezza massima tubazioni	*Max connecting length*	Longueur maximum tuyaux	*Max. Rohrlänge*	m	12
Limite verticale	*Max height difference*	Limite verticale	*Vertikaler Grenzwert*	m	5
Carica aggiuntiva (oltre 8m)	*Additional gas (over 8mt length)*	Charge supplémentaire (au-delà de 8m)	*Zusätzliche Füllmenge (>8m)*	g/m	30
Gas refrigerante\carica **tipo/kg**	*Refrigerant gas / charge* ***type/kg***	Gaz réfrigérant / charge **type/kg**	*Kühlgas/Füllung* ***Typ/kg***		R410A / 1,00
Cavo di alimentazione **sez.-n.poli**	*Power cable* ***sec.-no.poles***	Câble d’alimentation **sect.-nb.pôles**	*Speisekabel* ***Quers.-Pole***		3 x 1,5
Cavo di collegamento **sez.n.poli**	*Connecting cable* ***sec.no.poles***	Câble d’alimentation **sect.-nb.pôles**	*Verbindungskabel* ***Quers.-Pole***		3 x 1,0
Portata massima telecomando	*Remote control range*	Portée maximum télécommande	*Max. Reichweite Fernbedienung*	m/°	8 / 45°
Fusibile	*Fuse*	Fusible	*Sicherung*	A	16A
Marcatura di conformità	*Conformity Mark*	Marquage de conformité	*Konformitätskennzeichnungen*		CE
Classe di eff.energetica in raffredd.	*Energy efficiency class in cooling*	Classe d’eff. énergétique en refroid.	*Energie-Effizienzklasse in Schaltung „Kühlung”*		A
Classe di eff.energetica in riscald.	*Energy efficiency class in heating*	Classe d’eff. énergétique en chauff.	*Energie-Effizienzklasse in Schaltung „Heizung”*		A
Velocità di ventilazione	*Fan speed*	Vitesse du ventilateur	*Ventilatorgeschwindigkeit*		3 / 1

				A	B
Temperature di esercizio massime in raffreddamento	*Max operating temp. during cooling Minimum operating temp. during*	Températures de service maximums en refroidissement	*Max. Betriebstemperaturen in Schaltung „Kühlung”*	DB 32°C - WB 24°C	DB 43°C - WB 26°C
Temperature di esercizio minime in raffreddamento	*cooling Max operating temperature during*	Températures de service minimums en refroidissement	*Min. Betriebstemperaturen in Schaltung „Kühlung”*	DB 17°C - WB 14°C	DB 15°C
Temperature di esercizio massime in riscaldamento	*heating Minimum operating temperature*	Températures de service maximums en chauffage	*Max. Betriebstemperaturen in Schaltung „Heizung”*	DB 27°C	DB15°C
Temperature di esercizio minime in riscaldamento	*during heating (1) Test conditions for checking*	Températures de service minimums en chauffage	*Min. Betriebstemperaturen in Schaltung „Heizung”*	DB 17°C	DB -15°C
(1) Condizioni di prova per verifica della potenza refrigerante (EN 14511)	*refrigerating power (EN 14511) (2) Test conditions for checking*	(1) Conditions d’essai pour la vérification de la puissance frigorifique (EN 14511)	*(1) Prüfbedingungen zur Überprüfung der Kühlleistung (EN 14511)*	DB 27°C - WB 19°C	DB 35°C - WB 24°C
(2) Condizioni di prova per verifica della potenza in riscaldamento (EN 14511)	*heating power (EN 14511) (3) High load test conditions during*	(2) Conditions d’essai pour la vérification de la puissance calorifique (EN 14511)	*(2) Prüfbedingungen zur Überprüfung der Heizleistung (EN 14511)*	DB 20°C - WB 15°C	DB 7°C - WB 6°C
(3) Condizioni di prova di alto carico in raffreddamento (EN 14511)	*cooling (EN 14511) (4) High load test conditions during*	(3) Conditions d’essai haute charge en refroidissement (EN 14511)	*(3) Prüfbedingungen bei hoher Belastung in Schaltung „Kühlung” (EN 14511)*	DB 32°C - WB 24°C	DB 43°C - WB 32°C
(4) Condizioni di prova di alto carico in riscaldamento (EN 14511)	*heating (EN 14511)*	(4) Conditions d’essai haute charge en chauffage (EN 14511)	*(4) Prüfbedingungen bei hoher Belastung in Schaltung „Heizung” (EN 14511)*	DB 25°C	DB 20°C - WB 17°C

A Temp. ambiente interno
B Temp. ambiente esterno

A *Internal room temp.*
B *External ambient temp.*

A Temp. ambiante intérieure
B Temp. ambiante extérieure

A *Raumtemp. innen*
B *Umgebungstemp. außen*

Klima Shop!® BY SPENGLER Zu Ihrem Vorteil. Für unsere Umwelt!

E	P	NL	GR		DC 9 HP
Ø líneas de conexión (líquido) **pulg.-mm**	*Ø linhas de ligação (líquido)* ***pol.-mm***	Ø verbindingsleidingen (vloeistof) **duimen-mm**	*Διάμετρος γραμμών σύνδεσης (υγρό) ίντσ.-mm*		1/4”-6,35
Ø líneas de conexión (gas) **pulg.-mm**	*Ø linhas de ligação (gás)* ***pol.-mm***	Ø verbindingsleidingen (gas) **duimen-mm**	*Διάμετρος γραμμών σύνδεσης (αέριο) ίντσ.-mm*		3/8”-9,52
Longitud máxima tuberías	*Comprimento máximo das tubagens*	Maximumlengte leidingen	*Μέγιστο μήκος σωληνώσεων*	m	12
Límite vertical	*Limite vertical*	Verticale limiet	*Κατακόρυφο όριο*	m	5
Carga adicional (más de 8 m.)	*Carga adicional (mais de 8m)*	Extra belasting (meer dan 8 m)	*Επιπλέον φορτίο (πάνω από 8m)*	g/m	30
Gas refrigerante/carga **tipo/kg**	*Gás refrigerante\carga* ***tipo/kg***	Koelgas/belasting **type/kg**	*Ψυκτικό αέριο/φορτίο Τύπος/kg*		R410A / 1,00
Cable de alimentación **secc.n°polos**	*Cabo de ligação* ***secç.-n°pólos***	Voedingskabel **Doorsn.-aantal polen**	*Καλώδιο τροφοδοσίας* ***διατ.-αρ.πόλων***		3 x 1,5
Cable de conexión **secc.n°polos**	*Cabo de ligação* ***secç.-n°pólos***	Verbindingskabel **Doorsn.-aantal polen**	*Καλώδιο σύνδεσης* ***διατ.-αρ.πόλων***		3 x 1,0
Alcance máximo mando a distancia	*Capacidade máxima telecomando*	Maximumbereik afstandsbediening	*Μέγιστη ισχύς τηλεχειριστηρίου*	m°	8 / 45°
Fusible	*Fusível*	Zekering	*Ασφάλεια*	A	16A
Marcados de conformidad	*Marcas de conformidade*	Conformiteitmarkering	*Σημάνσεις συμμόρφωσης*		CE
Clase de eficiencia energética en refrigeración	*Classe de efic.energética durante o arrefecimento*	Klasse energetische efficiëntie bij koeling	*Κατηγορία ενεργ. απόδοσης κατά την ψύξη*		A
Clase de eficiencia energética en calefacción	*Classe de efic.energética durante o aquecimento*	Klasse energetische efficiëntie bij verwarming	*Κατηγορία ενεργ. απόδοσης κατά τη θέρμανση*		A
Velocidad ventilador	*Velocidade do ventilador*	Ventilatiesnelheid	*Ταχύτητα ανεμιστήρα*		3 / 1

E	P	NL	GR	A	B
Temperaturas de funcionamiento máximas en refrigeración	*Temperaturas máximas de funcionamento durante o arrefecimento*	Maximum bedrijfstemperaturen bij koeling	*Μέγιστες θερμοκρασίες λειτουργίας κατά την ψύξη*	DB 32°C - WB 24°C	DB 43°C - WB 26°C
Temperaturas de funcionamiento mínimas en refrigeración	*Temperaturas mínimas de funcionamento durante o arrefecimento*	Minimum bedrijfstemperaturen bij koeling	*Ελάχιστες θερμοκρασίες λειτουργίας κατά την ψύξη*	DB 17°C - WB 14°C	DB 15°C
Temperaturas de funcionamiento máximas en calefacción	*Temperaturas máximas de funcionamento durante o aquecimento*	Maximum bedrijfstemperaturen bij verwarming	*Μέγιστες θερμοκρασίες λειτουργίας κατά τη θέρμανση*	DB 27°C	DB 15°C
Temperaturas de funcionamiento mínimas en calefacción	*Temperaturas mínimas de funcionamento durante o aquecimento*	Minimum bedrijfstemperaturen bij verwarming	*Ελάχιστες θερμοκρασίες λειτουργίας κατά τη θέρμανση*	DB 17°C	DB -15°C
(1) Condiciones de prueba para comprobar la potencia frigorífica (EN 14511)	*(1) Condições de prova para verificação da potência refrigerante (EN 14511)*	(1) Testvoorwaarden voor controle vermogen bij koeling (EN 14511)	*(1) Συνθήκες δοκιμής για τον έλεγχο της ψυκτικής ισχύος (EN 14511)*	DB 27°C - WB 19°C	DB 35°C - WB 24°C
(2) Condiciones de prueba para comprobar la potencia calorífica (EN 14511)	*(2) Condições de prova para verificação da potência durante o aquecimento (EN 14511)*	(2) Testvoorwaarden voor controle vermogen bij verwarming (EN 14511)	*(2) Συνθήκες δοκιμής για τον έλεγχο της ισχύος κατά τη θέρμανση (EN 14511)*	DB 20°C - WB 15°C	DB 7°C - WB 6°C
(3) Condiciones de prueba carga alta en refrigeración (EN 14511)	*(3) Condições de prova de elevada carga durante o arrefecimento (EN 14511)*	(3) Testvoorwaarden hoge belasting bij koeling (EN 14511)	*(3) Συνθήκες δοκιμής υψηλού φορτίου κατά την ψύξη (EN 14511)*	DB 32°C - WB 24°C	DB 43°C - WB 32°C
(4) Condiciones de prueba carga alta en calefacción (EN 14511)	*(4) Condições de prova de elevada carga durante o aquecimento (EN 14511)*	(4) Testvoorwaarden hoge belasting bij verwarming (EN 14511)	*(4) Συνθήκες δοκιμής υψηλού φορτίου κατά τη θέρμανση (EN 14511)*	DB 25°C	DB 20°C - WB 17°C
A Temp. ambiente interior **B** Temp. ambiente exterior	***A*** *Temp. ambiente interno* ***B*** *Temp. ambiente externo*	**A** Omgevingstemperatuur binnen **B** Omgevingstemperatuur buiten	***A*** *Θερμ. εσωτ. χώρου* ***B*** *Θερμ. εξωτ. χώρου*		

Klima Shop! ® BY SPENGLER Zu Ihrem Vorteil. Für unsere Umwelt!

I	GB	F	D		
CARATTERISTICHE TECNICHE	TECHNICAL FEATURES	CARACTÉRISTIQUES	TECHNISCHE MERKMALE	DC 12 HP	
Potenza in raffreddamento (1)	*Cooling capacity (1)*	Puissance en refroidissement (1)	*Schaltung „Kühlung" (1)*	kW	3,20
Potenza in riscaldamento (2)	*Heating capacity (2)*	Puissance en chauffage (2)	*Schaltung „Wärmepumpe" (2)*	kW	3,60
Potenza assorbita in raffreddamento (1)	*Power input in cooling (1)*	Puissance absorbée en refroidissement (1)	*Leistungsaufnahme in Schaltung „Kühlung" (1)*	W	970
Potenza assorbita in riscaldamento (2)	*Power input in heating (2)*	Puissance absorbée en chauffage (2)	*Leistungsaufnahme in Schaltung „Wärmepumpe" (2)*	W	986
Assorbimento nominale in raffreddamento (1)	*Running current in cooling (1)*	Absorption nominale en refroidissement (1)	*Nom. Stromaufnahme in Schaltung „Kühlung" (1)*	A	4,4
Assorbimento nominale in riscaldamento (2)	*Running current in heating (2)*	Absorption nominale en chauffage (2)	*Nom. Stromaufnahme in Schaltung „Wärmepumpe" (2)*	A	4,2
Consumo annuo di energia in modalità raffredd. (1)(Dir.2002/31/CE)	*Annual energy consumption in cooling mode (1) (Dir.2003/31/EC)*	Consommation annuelle d'énergie en refroidissement (1)(Dir.2002/31/CE)	*Jahresenergieverbrauch im Kühlmodus (1) (Richtlinie 2002/31/EG)*	kWh	485,0
Capacità di deumidificazione	*Dehumidification capacity*	Capacité de déshumidification	*Entfeuchtungsvermögen*	l/h	1,1
Alimentazione	*Power supply*	Alimentation	*Einspeisung*	V-F-Hz	230 - 1 - 50
Alimentazione min/max	*Power supply min / max*	Alimentation min/max	*Einspeisung min/max*	V	207 / 253
Potenza assorbita massima in raffreddamento (3)	*Maximum power input in cooling (3)*	Puissance maximum absorbée en refroidissement (3)	*Max. Leistungsaufnahme in Schaltung „Kühlung" (3)*	W	1900
Potenza assorbita massima in riscaldamento (4)	*Maximum power input in heating (max) (4)*	Puissance maximum absorbée en chauffage (4)	*Max. Leistungsaufnahme in Schaltung „Wärmepumpe" (4)*	W	1900
Assorbimento massimo in raffreddamento (3)	*Maximun current in cooling (3)*	Absorption maximum en refroidissement (3)	*Max. Stromaufnahme in Schaltung „Kühlung" (3)*	A	10,0
Assorbimento massimo in riscaldamento (4)	*Maximun current in heating (4)*	Absorption maximum en chauffage (4)	*Max. Stromaufnahme in Schaltung „Wärmepumpe" (4)*	A	10,0
Grado di protezione (Unità esterna/esterna)	*Protection degree (Outdoor unit / Indoor Unit)*	Degré de protection (Unité extérieure/intérieure)	*Schutzklasse (Außeneinheit/ inneneinheit)*		IP24 / IPX1
Max pressione di esercizio	*Max working pressure*	Pression max. de service	*Max. Betriebsdruck*	MPa	4,2
E.E.R	*E.E.R*	E.E.R	*E.E.R*		3,30
COP	*COP*	COP	*COP*		3,65
Unità interna:	***Indoor unit:***	**Unité intérieure:**	***Inneneinheit:***		
Portata aria raffredd. (min/med/max)	*Air flow in cooling (max/med./ min.)*	Débit d'air refroid. (min/med/max.)	*Kühlluft-Durchflussmenge (min/med/max.)*	m3/h	500/450/350
Portata aria riscald. (min/med/max)	*Air flow in heating (max/med./ min.)*	Débit d'air chauff. (min/med/max.)	*Heizluft-Durchflussmenge (min/med/max.)*	m3/h	500/450/350
Dimensioni (L x A x P)	*Dimensions (W x H x D)*	Dimensions (L x H x P)	*Maße (B x H x T)*	mm	750x250x196
Rumorosità (pressione sonora)	*Noise level (acoustic pressure)*	Pression acoustique	*Geräuschpegel (Schalldruck)*	db(A) min.-max.	41 / 37 / 30
Rumorosità (potenza sonora)	*Noise level (acoustic power)*	Pression sonore	*Geräuschpegel (Schallleistung)*	db(A) min.-max.	50/46/39
Peso (senza imballo)	*Net weight*	Poids (sans emballage)	*Gewicht (ohne Verpackung)*	kg	9,5
Unità esterna:	***Outdoor unit:***	**Unité extérieure:**	***Außeneinheit:***		
Dimensioni (L x A x P)	*Dimensions (W x H x D)*	Dimensions (L x H x P)	*Maße (B x H x T)*	mm	760x590x285
Portata aria (max)	*Air flow (max)*	Débit d'air (max.)	*Durchflussmenge (max)*	m3/h	1700
Rumorosità (pressione sonora)	*Noise level (acoustic pressure)*	Pression acoustique	*Geräuschpegel (Schalldruck)*	db(A) min.-max.	54
Rumorosità (potenza sonora)	*Noise level (acoustic power)*	Pression sonore	*Geräuschpegel (Schallleistung)*	db(A) min.-max.	64
Peso (senza imballo)	*Net weight*	Poids (sans emballage)	*Gewicht (ohne Verpackung)*	kg	41,0

Klima Shop®
BY SPENGLER
Zu Ihrem Vorteil.
Für unsere Umwelt.

E	P	NL	GR		
CARACTERÍSTICAS TÉCNICAS	**CARACTERÍSTICAS TÉCNICAS**	**TECHNISCHE KENMERKEN**	**TEXNIKA ΧΑΡΑΚΤΗΡΙΣΤΙΚΑ**		**DC 12 HP**
Potenza en refrigeración (1)	*Potência arrefecimento (1)*	Vermogen bij koeling (1)	*Ισχύ ψύξης (1)*	kW	3,20
Potencia en calefacción (2)	*Potência aquecimento (2)*	Vermogen bij verwarming (2)	*Ισχύ θέρμανσης (2)*	kW	3,60
Potencia absorbida en refrigeración (1)	*Potência absorvida durante o arrefecimento (1)*	Geabsorbeerd vermogen bij koeling (1)	*Απορροφούμενη ισχύς κατά την ψύξη (1)*	W	970
Potencia absorbida en calefacción (2)	*Potência absorvida durante o aquecimento (2)*	Geabsorbeerd vermogen bij verwarming (2)	*Απορροφούμενη ισχύς κατά τη θέρμανση (2)*	W	986
Absorción nominal en refrigeración (1)	*Absorção nominal durante o arrefecimento (1)*	Nominale absorptie Bij koeling (1)	*Ονομαστική ισχύς κατά την ψύξη (1)*	A	4,4
Absorción nominal en calefacción (2)	*Absorção nominal durante o aquecimento (2)*	Nominale absorptie Bij verwarming (2)	*Ονομαστική ισχύς κατά τη θέρμανση (2)*	A	4,2
Consumo anual de energía en refrigeración (1) (Dir.2002/31/CE)	*Consumo anual de energia na modalidade de arrefecimento (1)(Dir.2002/31/CE)*	Jaarlijks energieverbruik in werkwijze koeling (1)(Richtl.2002/31/EG)	*Ετήσια κατανάλωση ενέργειας κατά την ψύξη (1) (Οδηγ. 2002/31/ΕΚ)*	kWh	485,0
Capacidad de deshumidificación	*Capacidade de desumidificação*	Ontvochtigingscapaciteit	*Αφυγραντική ισχύς*	l/h	1,1
Alimentación	*Alimentação*	Voeding	*Τάση-Συχνότητα*	V-F-Hz	230 - 1 - 50
Alimentación min/max	*Alimentação min/max*	Min./Max. voeding	*Τάση-Συχνότητα min/max*	V	207 / 253
Potencia absorbida máxima en refrigeración (3)	*Potência máxima absorvida durante o arrefecimento (3)*	Maximum geabsorbeerd vermogen Bij koeling (3)	*Μέγιστη απορροφούμενη ισχύς κατά την ψύξη (3)*	W	1900
Potencia máxima absorbida en calefacción (4)	*Potência máxima absorvida durante o aquecimento (4)*	Maximum geabsorbeerd vermogen Bij verwarming (4)	*Μέγιστη απορροφούμενη ισχύς κατά τη θέρμανση (4)*	W	1900
Absorción máxima en refrigeración (3)	*Absorção máxima durante o arrefecimento (3)*	Maximumabsorptie Bij koeling (3)	*Μέγιστη απορροφούμενη ισχύς κατά την ψύξη (3)*	A	10,0
Absorción máxima en calefacción (4)	*Absorção máxima durante o aquecimento (4)*	Maximumabsorptie Bij verwarming (4)	*Μέγιστη απορροφούμενη ισχύς κατά τη θέρμανση (4)*	A	10,0
Grado de protección (Consola exterior/interior)	*Grau de protecção (Unidade externa/interna)*	Beschermklasse (Buitenunit/Binnenunit)	*Βαθμός προστασίας (εξωτερική/εσωτερική μονάδα)*		IP24 / IPX1
Presión máx. de funcionamiento	Pressão máx. de funcionamento	Max bedrijfsdruk	*Μέγιστη πίεση λειτουργίας*	MPa	4,2
E.E.R	*E.E.R*	E.E.R	*E.E.R*		3,30
COP	*COP*	COP	*COP*		3,65

Split interior:	***Unidade interna:***	**Binnenunit:**	***Εσωτερική μονάδα:***		
Caudal de aire refrig. (min/med/máx.)	*Fluxo de ar de arrefecimento (min/med/max)*	Debiet gekoelde lucht (min/med/max)	*Παροχή αέρα ψύξης (min/med/max)*	m^3/h	500/450/350
Caudal de aire calef. (min/med/máx.)	*Fluxo de ar de aquecimento (min/med/max)*	Debiet verwarmde lucht (min/med/max)	*Παροχή αέρα θέρμανσης (min/med/max)*	m^3/h	500/450/350
Dimensiones (L x A x P)	*Dimensões (C x A x P)*	Afmetingen (L x H x D)	*Διαστάσεις (Π x Y x B)*	mm	750x250x196
Presión sonora	*Ruído (pressão acústica)*	Geluid (Geluidsdruk)	*Στάθμη θορύβου (ηχητική πίεση)*	db(A) min.-max.	41 / 37 / 30
Nivel sonoro	Ruído (potência sonora)	Geluid (geluidsvermogen)	*Στάθμη θορύβου (ακουστική ισχύς)*	db(A) min.-max.	50/46/39
Peso (sin embalaje)	*Peso (sem embalagem)*	Gewicht (zonder verpakking)	*Βάρος (χωρίς συσκευασία)*	kg	9,5

Consola exterior:	***Unidade externa:***	**Buitenunit:**	***Εξωτερική μονάδα:***		
Dimensiones (L x A x P)	*Dimensões (C x A x P)*	Afmetingen (L x H x D)	*Διαστάσεις (Π x Y x B)*	mm	760x590x285
Caudal de aire (máx.)	*Fluxo de ar (max)*	Luchtdebiet (max)	*Παροχή αέρα (max)*	m^3/h	1700
Presión sonora	*Ruído (pressão acústica)*	Geluid (Geluidsdruk)	*Στάθμη θορύβου (ηχητική πίεση)*	db(A) min.-max.	54
Presión sonora	*Ruído (pressão acústica)*	Geluid (Geluidsdruk)	*Στάθμη θορύβου (ηχητική πίεση)*	db(A) min.-max.	64
Peso (sin embalaje)	*Peso (sem embalagem)*	Gewicht (zonder verpakking)	*Βάρος (χωρίς συσκευασία)*	kg	41,0

Klima shop BY SPENGLER Zu Ihrem Vorteil Für unsere Umwelt

I	GB	F	D		DC 12 HP
Ø linee di collegamento (liquido) **pollici-mm**	*Ø Connecting pipe (liquid)* ***inch-mm***	Ø lignes de raccordement (liquide) **pouces-mm**	*Ø Verbindungsleitungen (Flüssigkeit)* ***zoll-mm***		1/4"-6,35
Ø linee di collegamento (gas) **pollici-mm**	*Ø Connecting pipe (gas)* ***inch-mm***	Ø lignes de raccordement (gaz) **pouces-mm**	*Ø Verbindungsleitungen (Gas)* ***zoll-mm***		1/2"-12,7
Lunghezza massima tubazioni	*Max connecting length*	Longueur maximum tuyaux	*Max. Rohrlänge*	m	12
Limite verticale	*Max height difference*	Limite verticale	*Vertikaler Grenzwert*	m	5
Carica aggiuntiva (oltre 8m)	*Additional gas (over 8mt length)*	Charge supplémentaire (au-delà de 8m)	*Zusätzliche Füllmenge (>8m)*	g/m	30
Gas refrigerante\carica **tipo/kg**	*Refrigerant gas / charge* ***type/kg***	Gaz réfrigérant / charge **type/kg**	*Kühlgas/Füllung* ***Typ/kg***		R410A / 1,15
Cavo di alimentazione **sez.-n.poli**	*Power cable* ***sec.-no.poles***	Câble d'alimentation **sect.-nb.pôles**	*Speisekabel* ***Quers.-Pole***		3 x 1,5
Cavo di collegamento **sez.n.poli**	*Connecting cable* ***sec.no.poles***	Câble d'alimentation **sect.-nb.pôles**	*Verbindungskabel* ***Quers.-Pole***		3 x 1,0
Portata massima telecomando	*Remote control range*	Portée maximum télécommande	*Max. Reichweite Fernbedienung*	m/°	8 / 45°
Fusibile	*Fuse*	Fusible	*Sicherung*	A	16A
Marcatura di conformità	*Conformity Mark*	Marquage de conformité	*Konformitätskennzeichnungen*		CE
Classe di eff.energetica in raffredd.	*Energy efficiency class in cooling*	Classe d'eff. énergétique en refroid.	*Energie-Effizienzklasse in Schaltung „Kühlung"*		A
Classe di eff.energetica in riscald.	*Energy efficiency class in heating*	Classe d'eff. énergétique en chauff.	*Energie-Effizienzklasse in Schaltung „Heizung"*		A
Velocità di ventilazione	*Fan speed*	Vitesse du ventilateur	*Ventilatorgeschwindigkeit*		3 / 1

I	GB	F	D	A	B
Temperature di esercizio massime in raffreddamento	*Max operating temp. during cooling Minimum operating temp. during*	Températures de service maximums en refroidissement	*Max. Betriebstemperaturen in Schaltung „Kühlung"*	DB 32°C - WB 24°C	DB 43°C - WB 26°C
Temperature di esercizio minime in raffreddamento	*cooling Max operating temperature during*	Températures de service minimums en refroidissement	*Min. Betriebstemperaturen in Schaltung „Kühlung"*	DB 17°C - WB 14°C	DB 15°C
Temperature di esercizio massime in riscaldamento	*heating Minimum operating temperature*	Températures de service maximums en chauffage	*Max. Betriebstemperaturen in Schaltung „Heizung"*	DB 27°C	DB15°C
Temperature di esercizio minime in riscaldamento	*during heating (1) Test conditions for checking*	Températures de service minimums en chauffage	*Min. Betriebstemperaturen in Schaltung „Heizung"*	DB 17°C	DB -15°C
(1) Condizioni di prova per verifica della potenza refrigerante (EN 14511)	*refrigerating power (EN 14511) (2) Test conditions for checking*	(1) Conditions d'essai pour la vérification de la puissance frigorifique (EN 14511)	*(1) Prüfbedingungen zur Überprüfung der Kühlleistung (EN 14511)*	DB 27°C - WB 19°C	DB 35°C - WB 24°C
(2) Condizioni di prova per verifica della potenza in riscaldamento (EN 14511)	*heating power (EN 14511) (3) High load test conditions during*	(2) Conditions d'essai pour la vérification de la puissance calorifique (EN 14511)	*(2) Prüfbedingungen zur Überprüfung der Heizleistung (EN 14511)*	DB 20°C - WB 15°C	DB 7°C - WB 6°C
(3) Condizioni di prova di alto carico in raffreddamento (EN 14511)	*cooling (EN 14511) (4) High load test conditions during*	(3) Conditions d'essai haute charge en refroidissement (EN 14511)	*(3) Prüfbedingungen bei hoher Belastung in Schaltung „Kühlung" (EN 14511)*	DB 32°C - WB 24°C	DB 43°C - WB 32°C
(4) Condizioni di prova di alto carico in riscaldamento (EN 14511)	*heating (EN 14511)*	(4) Conditions d'essai haute charge en chauffage (EN 14511)	*(4) Prüfbedingungen bei hoher Belastung in Schaltung „Heizung" (EN 14511)*	DB 25°C	DB 20°C - WB 17°C

I	GB	F	D
A Temp. ambiente interno **B** Temp. ambiente esterno	***A*** *Internal room temp.* ***B*** *External ambient temp.*	**A** Temp. ambiante intérieure **B** Temp. ambiante extérieure	***A*** *Raumtemp. innen* ***B*** *Umgebungstemp. außen*

Klima Shop! ® BY SPENGLER Zu Ihrem Vorteil. Für unsere Umwelt!

E	P	NL	GR		DC 12 HP
Ø líneas de conexión (líquido) **pulg.-mm**	*Ø linhas de ligação (líquido)* ***pol.-mm***	Ø verbindingsleidingen (vloeistof) **duimen-mm**	*Διάμετρος γραμμών σύνδεσης (υγρό) ίντσ.-mm*		1/4"-6,35
Ø líneas de conexión (gas) **pulg.-mm**	*Ø linhas de ligação (gás)* ***pol.-mm***	Ø verbindingsleidingen (gas) **duimen-mm**	*Διάμετρος γραμμών σύνδεσης (αέριο) ίντσ.-mm*		1/2"-12,7
Longitud máxima tuberías	*Comprimento máximo das tubagens*	Maximumlengte leidingen	*Μέγιστο μήκος σωληνώσεων*	m	12
Límite vertical	*Limite vertical*	Verticale limiet	*Κατακόρυφο όριο*	m	5
Carga adicional (más de 8 m.)	*Carga adicional (mais de 8m)*	Extra belasting (meer dan 8 m)	*Επιπλέον φορτίο (πάνω από 8m)*	g/m	30
Gas refrigerante/carga **tipo/kg**	*Gás refrigerante\carga* ***tipo/kg***	Koelgas/belasting **type/kg**	*Ψυκτικό αέριο/φορτίο* ***Τύπος/kg***		R410A / 1,15
Cable de alimentación **secc.n°polos**	*Cabo de ligação* ***secç.-n°pólos***	Voedingskabel **Doorsn.-aantal polen**	*Καλώδιο τροφοδοσίας* ***διατ.-αρ.πόλων***		3 x 1,5
Cable de conexión **secc.n°polos**	*Cabo de ligação* ***secç.-n°pólos***	Verbindingskabel **Doorsn.-aantal polen**	*Καλώδιο σύνδεσης* ***διατ.-αρ.πόλων***		3 x 1,0
Alcance máximo mando a distancia	*Capacidade máxima telecomando*	Maximumbereik afstandsbediening	*Μέγιστη ισχύς τηλεχειριστηρίου*	m/°	8 / 45°
Fusible	*Fusível*	Zekering	*Ασφάλεια*	A	16A
Marcados de conformidad	*Marcas de conformidade*	Conformiteitmarkering	*Σημάνσεις συμμόρφωσης*		CE
Clase de eficiencia energética en refrigeración	*Classe de efic.energética durante o arrefecimento*	Klasse energetische efficiëntie bij koeling	*Κατηγορία ενεργ. απόδοσης κατά την ψύξη*		A
Clase de eficiencia energética en calefacción	*Classe de efic.energética durante o aquecimento*	Klasse energetische efficiëntie bij verwarming	*Κατηγορία ενεργ. απόδοσης κατά τη θέρμανση*		A
Velocidad ventilador	*Velocidade do ventilador*	Ventilatiesnelheid	*Ταχύτητα ανεμιστήρα*		3 / 1

E	P	NL	GR	A	B
Temperaturas de funcionamiento máximas en refrigeración	*Temperaturas máximas de funcionamento durante o arrefecimento*	Maximum bedrijfstemperaturen bij koeling	*Μέγιστες θερμοκρασίες λειτουργίας κατά την ψύξη*	DB 32°C - WB 24°C	DB 43°C - WB 26°C
Temperaturas de funcionamiento mínimas en refrigeración	*Temperaturas mínimas de funcionamento durante o arrefecimento*	Minimum bedrijfstemperaturen bij koeling	*Ελάχιστες θερμοκρασίες λειτουργίας κατά την ψύξη*	DB 17°C - WB 14°C	DB 15°C
Temperaturas de funcionamiento máximas en calefacción	*Temperaturas máximas de funcionamento durante o aquecimento*	Maximum bedrijfstemperaturen bij verwarming	*Μέγιστες θερμοκρασίες λειτουργίας κατά τη θέρμανση*	DB 27°C	DB 15°C
Temperaturas de funcionamiento mínimas en calefacción	*Temperaturas mínimas de funcionamento durante o aquecimento*	Minimum bedrijfstemperaturen bij verwarming	*Ελάχιστες θερμοκρασίες λειτουργίας κατά τη θέρμανση*	DB 17°C	DB -15°C
(1) Condiciones de prueba para comprobar la potencia frigorífica (EN 14511)	*(1) Condições de prova para verificação da potência refrigerante (EN 14511)*	(1) Testvoorwaarden voor controle vermogen bij koeling (EN 14511)	*(1) Συνθήκες δοκιμής για τον έλεγχο της ψυκτικής ισχύος (EN 14511)*	DB 27°C - WB 19°C	DB 35°C - WB 24°C
(2) Condiciones de prueba para comprobar la potencia calorífica (EN 14511)	*(2) Condições de prova para verificação da potência durante o aquecimento (EN 14511)*	(2) Testvoorwaarden voor controle vermogen bij verwarming (EN 14511)	*(2) Συνθήκες δοκιμής για τον έλεγχο της ισχύος κατά τη θέρμανση (EN 14511)*	DB 20°C - WB 15°C	DB 7°C - WB 6°C
(3) Condiciones de prueba carga alta en refrigeración (EN 14511)	*(3) Condições de prova de elevada carga durante o arrefecimento (EN 14511)*	(3) Testvoorwaarden hoge belasting bij koeling (EN 14511)	*(3) Συνθήκες δοκιμής υψηλού φορτίου κατά την ψύξη (EN 14511)*	DB 32°C - WB 24°C	DB 43°C - WB 32°C
(4) Condiciones de prueba carga alta en calefacción (EN 14511)	*(4) Condições de prova de elevada carga durante o aquecimento (EN 14511)*	(4) Testvoorwaarden hoge belasting bij verwarming (EN 14511)	*(4) Συνθήκες δοκιμής υψηλού φορτίου κατά τη θέρμανση (EN 14511)*	DB 25°C	DB 20°C - WB 17°C

A Temp. ambiente interior
B Temp. ambiente exterior

A *Temp. ambiente interno*
B *Temp. ambiente externo*

A Omgevingstemperatuur binnen
B Omgevingstemperatuur buiten

A *Θερμ. εσωτ. χώρου*
B *Θερμ. εξωτ. χώρου*

Klima Shop! ® BY SPENGLER Zu Ihrem Vorteil. Für unsere Umwelt!

SUGGERIMENTI PER L'ELIMINAZIONE GUASTI Malfunzionamenti e Soluzioni

I

Arrestare immediatamente il condizionatore nel caso si verifichi una delle seguenti anomalie. Scollegare l'alimentazione elettrica e contattare il servizio di assistenza più vicino.

Problema	L'indicatore OPERATION/RUN od altri indicatori lampeggiano in modo rapido (5 volte al secondo) e non smettono di lampeggiare se si scollega e ricollega nuovamente l'alimentazione elettrica.
	I fusibili saltano di frequente o l'interruttore automatico interviene spesso.
	E' entrata dell'acqua o altri oggetti nel condizionatore.
	Il telecomando non funziona o funziona in modo anomalo.
	Altre situazioni anomale.

MALFUNZIONAMENTI	CAUSA	COSA OCCORRE FARE?
L'apparecchiatura non si avvia	Interruzione di corrente	Attendere che venga ripristinata la corrente.
	L'unità si è scollegata dalla corrente.	Verificare che la spina sia inserita nella presa a muro.
	E' scattato un fusibile.	Sostituire il fusibile.
	Le batterie del telecomando possono essere esaurite.	Sostituire le batterie.
	L'ora impostata con il timer può non essere corretta.	Attendere o annullare l'impostazione del timer.
L'apparecchiatura non raffredda o non riscalda bene l'ambiente (solamente per i modelli raffreddamento/riscaldamento) mentre dell'aria esce dal condizionatore.	Errata impostazione della temperatura.	Impostare la temperatura in modo corretto. Per la procedura consultare il capitolo "Utilizzo del telecomando".
	Il filtro dell'aria è bloccato.	Pulire il filtro dell'aria.
	Le porte o le finestre sono aperte.	Chiudere le porte o le finestre.
	Le prese di ingresso o uscita aria delle unità interna o esterna sono bloccate.	Togliere prima le ostruzioni, quindi riavviare l'apparecchiatura.
	Si è attivata la protezione di 3 minuti del compressore.	Attendere.

Se il problema non è stato risolto, contattare il rivenditore locale o il servizio di assistenza più vicino. Fornire informazioni dettagliate sul malfunzionamento e sul modello dell'apparecchiatura.

Note: Non cercare di riparare l'apparecchiatura da soli. Contattare sempre il centro assistenza autorizzato.

Klima Shop! ®
BY SPENGLER
Zu Ihrem Vorteil.
Für unsere Umwelt!

TROUBLESHOOTING TIPS Malfunctions and Solutions

GB

Stop the air conditioner immediately if one of the following faults occur. Disconnect the cpower and contact the nearest customer service center.

Trouble	*OPERATION/RUN indicator or other indicators flash rapidly (5 times every second) and this flash can't be fixed by disconnecting the power, and then connect it in again.*
	Fuse blows frequently or circuit breaker trips frequently.
	Other objects or water penetrate the air conditioner.
	The remote controller won't work or works abnormally.
	Other abnormal situations.

MALFUNCTIONS	*CAUSE*	*WHAT SHOULD BE DONE?*
Unit does not start	*Power cut*	*Wait for power to be restored.*
	Unit may have become unplugged.	*Check that plug is securely in wall receptacle.*
	Fuse may have blown.	*Replace the fuse.*
	Battery in Remote controller may have been exhausted.	*Replace the battery.*
	The time you have set with timer is incorrect.	*Wait or cancel timer setting.*
Unit not cooling or heating (Cooling/heating models only) room very well while air flowing out from the air conditioner	*Inappropriate temperature setting.*	*Set temperature correctly. For detailed method please refer to "Using remote control"section.*
	Air filter is blocked.	*Clean the air filter.*
	Doors or Windows are open.	*Close the doors or windows.*
	Air inlet or outlet of indoor or outdoor unit has been blocked.	*Clear obstructions away first, then restart the unit.*
	Compressor 3 minutes protection has been activated.	*Wait.*

If the trouble has not been corrected, please contact a local dealer or the nearest customer service center. Be sure to inform them of the detailed malfunctions and unit model.

Notes: Do not attempt to repair the unit yourself. Always consult an authorised service provider.

SUGGESTIONS POUR L'ELIMINATION DES PANNES Inconvénients et Remèdes

Arrêter immédiatement le climatiseur si l'une des anomalies suivantes se présente. Débrancher l'alimentation électrique et contacter le service d'assistance le plus proche.	
Problème	L'indicateur OPERATION/RUN ou d'autres indicateurs clignotent de façon très rapide (5 fois par seconde) et ne cessent pas de clignoter si l'on débranche puis rebranche l'alimentation électrique.
	Les fusibles sautent fréquemment ou l'interrupteur automatique intervient souvent.
	De l'eau ou d'autres corps étrangers sont entrés dans le climatiseur.
	La télécommande ne fonctionne pas ou fonctionne de façon anormale.
	Autres situations anormales.

DYSFONCTIONNEMENTS	CAUSE	QUE FAIRE?
L'appareil ne démarre pas	Coupure de courant	Attendre le rétablissement du courant.
	L'unité s'est débranchée du courant.	S'assurer que la fiche est insérée dans la prise murale.
	Un fusible a sauté.	Remplacer le fusible.
	Les piles de la télécommande pourraient être hors d'usage.	Remplacer les piles.
	L'heure programmée sur le temporisateur pourrait ne pas être correcte.	Attendre ou annuler la programmation du temporisateur.
L'appareil ne refroidit pas ou ne réchauffe pas bien la pièce (seulement pour les modèles refroidissement/chauffage), tandis que de l'air sort du climatiseur.	Réglage erroné de la température.	Régler la température de façon correcte. Pour la procédure, consulter le chapitre "Utilisation de la télécommande".
	Le filtre à air est obstrué.	Nettoyer le filtre à air
	Les portes ou les fenêtres sont ouvertes.	Fermer les portes ou les fenêtres.
	Les prises d'entrée ou de sortie de l'air de l'unité interne ou de l'unité externe sont bloquées.	Enlever ce qui fait obstruction, puis redémarrer l'appareil.
	La protection de 3 minutes du compresseur s'est activée.	Attendre.
Si le problème n'a pas été résolu, contacter le revendeur local ou le service d'assistance le plus proche. Fournir des informations détaillées sur le dysfonctionnement et sur le modèle d'appareil.		

Notes: Le client ne doit essayer de réparer l'appareil par lui-même. Contacter toujours le centre d'assistance agréé.

F

Klima Shop! ® BY SPENGLER Zu Ihrem Vorteil. Für unsere Umwelt

HINWEISE ZU FEHLERBEHEBUNG, Störungen und Lösungen

Stellern Sie beim Eintreten einer der folgenden Störungen die Klimaanlage unverzüglich ab. Trennen Sie die elektrische Stromversorgung und nehmen Sie Kontakt mit der nächsten Kundendienststelle auf.	
Problem	*Die Anzeige OPERATION/RUN oder andere Anzeigen blinken im schnellen Modus (5-mal pro Sekunde), und das Blinken endet beim Trennen und erneuten Wiederanschließen der elektrischen Stromversorgung.*
	Die Schmelzsicherungen brennen häufig durch oder der Automatikschalter wird häufig ausgelöst.
	Wasser oder sonstige Gegenstände sind in die Klimaanlage gelangt.
	Die Fernbedienung funktioniert nicht oder nicht wie vorgesehen.
	Sonstige anomale Situationen

BETRIEBSSTÖRUNGEN	*URSACHE*	*BEHELFE*
Das Gerät startet nicht.	*Stromausfall*	*Wiederherstellung der Stromversorgung abwarten.*
	Die Einheit wurde von der Stromversorgung getrennt.	*Sicherstellen, dass der Netzstecker eingeführt wurde.*
	Eine Schmelzsicherung wurde ausgelöst.	*Wechseln Sie die Schmelzsicherung aus.*
	Die Batterien der Fernsteuerung sind möglicherweise verbraucht.	*Wechseln Sie die Batterien aus.*
	Die mit dem Timer eingestellte Uhrzeit ist möglicherweise nicht korrekt.	*Warten Sie oder annullieren Sie die Timer-Einstellung.*
Das Gerät kühlt oder heizt den Raum nicht wirksam (nur bei den Modellen Kühlung/ Heizung), während Luft aus der Klimaanlage tritt.	*Fehlerhafte Temperatureinstellung.*	*Stellen Sie die Temperatur auf korrekte Weise ein. Beachten Sie zu dem Verfahren das Kapitel "Verwendung der Fernbedienung".*
	Der Luftfilter ist blockiert.	*Reinigen Sie den Luftfilter.*
	Türen oder Fenster sind offen.	*Schließen Sie Türen oder Fenster.*
	Der Lufteinlass oder der Luftauslass der Inneneinheit oder Außeneinheit ist blockiert.	*Entfernen Sie die Verstopfung und starten Sie das Gerät neu.*
	Der 3-Minuten-Schutz des Kompressors wurde aktiviert.	*Warten Sie ab.*
Wenn das Problem nicht behoben wurde, nehmen Sie Kontakt zum örtlichen Händler oder mit der nächsten Kundendienststelle auf. Machen Sie detaillierte Anhaben zur Betriebsstörung und zum Modell des Geräts.		

Hinweise: Versuchen Sie nicht, das Gerät alleine zu reparieren. Nehmen Sie stets Kontakt mit dem autorisierten Kundendienstzentrum auf.

D

SUGERENCIAS PARA LA REPARACIÓN DE AVERÍAS - Problemas y soluciones

Apague inmediatamente el acondicionador si se verifica una de las siguientes anomalías. Desconecte la alimentación eléctrica y contacte con el servicio de asistencia más cercano.	
Problema	El indicador OPERATION/RUN u otros indicadores parpadean rápidamente (5 veces por segundo) y no dejan de parpadear si se desconecta y se conecta nuevamente la alimentación eléctrica.
	Los fusibles se queman o el interruptor automático se activa frecuentemente.
	Ha entrado agua u otros objetos en el acondicionador.
	El control remoto no funciona o funciona en modo anómalo.
	Otras situaciones anómalas.

DISFUNCIONES	CAUSA	¿QUÉ SE DEBE HACER?
El aparato no se enciende.	Interrupción de corriente.	Espere hasta que se restablezca la corriente.
	La unidad se ha desconectado de la corriente.	Verifique que la clavija esté insertada en la toma de corriente.
	Se ha quemado un fusible.	Sustituya el fusible.
	Las baterías del control remoto están agotadas.	Sustituya las baterías.
	La hora regulada en el temporizador es incorrecta.	Espere o anule la regulación del temporizador.
El aparato no enfría o no calienta bien el ambiente (solamente en los modelos con refrigeración/calefacción), mientras sale aire del acondicionador.	Errónea regulación de la temperatura.	Regule correctamente la temperatura. Para conocer el procedimiento, consulte el capítulo "Uso del control remoto".
	El filtro de aire está obstruido.	Limpie el filtro de aire.
	Las puertas o las ventanas están abiertas.	Cierre las puertas y ventanas.
	Las tomas de entrada o salida del aire de las unidades interior o exterior están bloqueadas.	Libere las tomas y reencienda el aparato.
	Se ha activado la protección de 3 minutos del compresor.	Espere.
Si el problema no se ha resuelto, contacte con el revendedor local o con el servicio de asistencia más cercano. Dé información detallada sobre el defecto observado y sobre el modelo del aparato.		

Notas: No intente reparar el aparato por su cuenta. Contacte siempre con un centro de asistencia autorizado.

CONSELHOS PARA A RESOLUÇÃO DE AVARIAS - Problemas de funcionamento e Soluções

Parar imediatamente o aparelho de ar condicionado no caso em que se verifique uma das seguintes anomalias. Desligar a alimentação eléctrica e contactar o Serviço de Assistência Técnica mais próximo.	
Problema	*O indicador OPERATION/RUN o outros indicadores piscam rapidamente (5 vezes por segundo) e não deixam de piscar quando se desliga e liga novamente a alimentação eléctrica.*
	Os fusíveis queimam-se frequentemente ou o interruptor automático intervém muitas vezes.
	Entrou água ou objectos dentro do aparelho de ar condicionado.
	O telecomando não funciona ou funciona de modo anormal.
	Outras situações anormais.

MAU FUNCIONAMENTO		***O QUE FAZER?***
O aparelho não arranca	*Interrupção de corrente*	*Aguardar que seja restabelecida a corrente eléctrica.*
	A unidade desligou-se da corrente eléctrica.	*Verificar se a ficha está bem ligada à tomada na parede.*
	Queimou-se um fusível.	*Substituir o fusível.*
	As pilhas do telecomando podem estar descarregadas.	*Substituir as pilhas.*
	A hora programada no temporizador poderá não estar correcta.	*Aguardar ou anular a programação do temporizador.*
O aparelho não arrefece ou não aquece bem o ambiente (somente nos modelos com arrefecimento/aquecimento) enquanto sai ar do aparelho.	*Programação errada da temperatura.*	*Programar a temperatura correctamente. Para o modo de proceder, consultar o capítulo "Utilização do telecomando".*
	O filtro do ar está entupido.	*Limpar o filtro do ar.*
	As portas ou janelas estão abertas.	*Fechar as portas ou as janelas.*
	As tomadas de entrada ou de saída do ar das unidades, interna ou externa, estão entupidas.	*Eliminar primeiro os entupimentos, depois acender novamente o aparelho.*
	Accionou-se a protecção de 3 minutos do compressor.	*Aguardar.*
Se o problema não estiver resolvido, contactar o seu Revendedor local ou o Serviço de Assistência Técnica mais próximo. Fornecer informações pormenorizadas sobre o mau funcionamento e sobre o modelo de aparelho.		

Nota: Não tentar reparar o aparelho sozinho. Contactar sempre o Centro de Assistência autorizado.

Klima Shop! BY SPENGLER Zu Ihrem Vorteil. Für unsere Umwelt!

WENKEN VOOR HET VERHELPEN VAN DEFECTEN Ongemakken en Oplossingen

Breng de klimaatregelaar onmiddellijk tot stilstand indien zich een van de volgende storingen voordoet. Sluit de elektrische voeding af en neemt contact op met de dichtstbijzijnde assistentiedienst.

Probleem	De indicator OPERATION/RUN of andere indicatoren knipperen snel (5 keer per seconde) en houden niet op met knipperen wanneer de elektrische voeding afgesloten en opnieuw aangesloten wordt.
	De zekeringen branden vaak door of de automatische schakelaar treedt vaak in werking.
	Er is water in de klimaatregelaar terechtgekomen, of andere objecten.
	De afstandsbediening werkt niet of werkt op afwijkende wijze.
	Overige afwijkende situaties.

ONGEMAKKEN	OORZAAK	WAT TE DOEN?
De apparatuur gaat niet van start.	Stroomonderbreking	Wacht tot de stroom weer ingeschakeld wordt.
	De unit is afgesloten van de stroom.	Controleer of de stekker in het muurstopcontact gestoken is.
	Er is een zekering in werking getreden.	Vervang de zekering.
	De batterijen van de afstandsbediening kunnen opgeraakt zijn.	Vervang de batterijen.
	De met de timer ingestelde tijd zou onjuist kunnen zijn.	Wachten of de instelling van de timer annuleren.
De apparatuur koelt of verwarmt de omgeving niet goed (alleen voor de modellen met koeling/ verwarming) terwijl er lucht uit de klimaatregelaar komt.	Verkeerde instelling van de temperatuur.	Stel de temperatuur op correcte wijze in. Raadpleeg voor de procedure het hoofdstuk "Gebruik van de afstandsbediening".
	Het luchtfilter is geblokkeerd	Reinig het luchtfilter.
	De deuren of de ramen staan open.	Sluit deuren en ramen.
	De openingen voor inlaat of uitlaat lucht van de binnen- of buitenunit zijn geblokkeerd.	Neem de obstructies weg en start de apparatuur vervolgens opnieuw.
	De 3-minutenbeveiliging van de compressor is geactiveerd.	Wachten.

Indien het probleem niet verholpen wordt, moet contact opgenomen worden met de plaatselijke verkoper, of met de dichtstbijzijnde assistentiedienst. Verstrek gedetailleerde informatie over de storing en het model van de apparatuur.

Nota: Probeer niet de apparatuur zelf te repareren. Neem altijd contact op met de geautoriseerde assistentiedienst.

NL

ΥΠΟΔΕΙΞΕΙΣ ΓΙΑ ΤΗΝ ΕΞΑΛΕΙΨΗ ΒΛΑΒΩΝ Δυσλειτουργίες και Λύσεις

Σταματήστε αμέσως το κλιματιστικό σε περίπτωση που παρουσιαστεί μία από τις παρακάτω ανωμαλίες. Αποσυνδέστε την ηλεκτρική τροφοδοσία και επικοινωνήστε με την πλησιέστερη υπηρεσία υποστήριξης.

Πρόβλημα	*Ο δείκτης OPERATION/RUN ή άλλοι δείκτες αναβοσβήνουν γρήγορα (5 φορές ανά δευτερόλεπτο) και δεν σταματούν να αναβοσβήνουν εάν αποσυνδέσετε και επανασυνδέσετε την ηλεκτρική τροφοδοσία.*
	Οι τηκτές ασφάλειες πέφτουν συχνά ή ο αυτόματος διακόπτης επεμβαίνει συχνά.
	Έχει μπει νερό ή άλλα αντικείμενα στο κλιματιστικό.
	Το τηλεχειριστήριο δεν λειτουργεί ή λειτουργεί ανώμαλα.
	Άλλες ανώμαλες καταστάσεις.

ΔΥΣΛΕΙΤΟΥΡΓΙΕΣ	*ΑΙΤΙΑ*	*ΤΙ ΠΡΕΠΕΙ ΝΑ ΚΑΝΕΤΕ;*
Η συσκευή δεν ξεκινά	*Διακοπή ρεύματος*	*Περιμένετε να επανέλθει το ρεύμα.*
	Η μονάδα έχει αποσυνδεθεί από το ρεύμα.	Βεβαιωθείτε ότι το φις έχει μπει στην πρίζα του τοίχου.
	Έπεσε μία τηκτή ασφάλεια.	*Αντικαταστήστε την τηκτή ασφάλεια.*
	Οι μπαταρίες του τηλεχειριστηρίου μπορεί να έχουν εξαντληθεί.	*Αντικαταστήστε τις μπαταρίες.*
	Η ώρα που έχει καθοριστεί με το timer μπορεί να μην είναι σωστή.	*Περιμένετε ή ακυρώστε τον καθορισμό του timer.*
Η συσκευή δεν κρυώνει ή δεν ζεσταίνει καλά το χώρο (μόνο για τα μοντέλα ψύξης/ θέρμανσης) ενώ βγαίνει αέρας από το κλιματιστικό.	*Λάθος καθορισμός της θερμοκρασίας.*	*Καθορίστε τη θερμοκρασία με το σωστό τρόπο. Για τη διαδικασία συμβουλευτείτε το κεφάλαιο "Χρήση του τηλεχειριστηρίου".*
	Το φίλτρο του αέρα είναι μπλοκαρισμένο.	*Καθαρίστε το φίλτρο του αέρα.*
	Οι πόρτες ή τα παράθυρα είναι ανοιχτά.	*Κλείστε τις πόρτες ή τα παράθυρα.*
	Οι υποδοχές εισόδου ή εξόδου αέρα της εσωτερικής ή εξωτερικής μονάδας είναι μπλοκαρισμένες.	*Αφαιρέστε πρώτα τα εμπόδια, και στη συνέχεια θέστε σε επανεκκίνηση τη συσκευή.*
	Ενεργοποιήθηκε η προστασία των 3 λεπτών του συμπιεστή.	*Περιμένετε.*

Εάν το πρόβλημα δεν έχει λυθεί, επικοινωνήστε με το τοπικό κατάστημα πώλησης ή την πλησιέστερη υπηρεσία υποστήριξης. Δώστε λεπτομερείς πληροφορίες σχετικά με τη δυσλειτουργία και το μοντέλο της συσκευής.

Σημειώσεις: Μην προσπαθείτε να επισκευάσετε τη συσκευή μόνοι σας. Επικοινωνείτε πάντα με το εξουσιοδοτημένο κέντρο υποστήριξης.

GR

Klima shop! ® BY SPENGLER Zu Ihrem Vorteil. Für unsere Umwelt!

OLIMPIA SPLENDID
NUOVI SISTEMI USER FRIENDLY

Klima Shop! ®
BY SPENGLER
Zu Ihrem Vorteil.
Für unsere Umwelt!

www.olimpiasplendid.it
service@olimpiasplendid.it

Numero Ripartito
848-800673

Il servizio di Contact Center fornisce:
- attivazione della SuperGaranzia Commerciale
- attivazione d'intervento tecnico di assistenza in garanzia

I dati tecnici e le caratteristiche estetiche dei prodotti possono subire cambiamenti. Olimpia Splendid si riserva di modificarli in ogni momento senza preavviso.

276480A - EDIZIONE 9 H